Колело за баланс Micro Bike Lite
Micro Balance Bike Lite

Упътване за употреба



Micro Mobility Systems AG
Bahnhofstrasse 10
CH 8700 Küsnacht
Switzerland
+41 (0) 44 910 11 22
info@micro.ms

⚠ ВНИМАНИЕ:

Продуктът трябва да бъде сглобен от възрастен. Наличие на малки части, необходими за сглобяването на продукта, дръжте далеч от деца.

www.micro-mobility.com

Екипът на Micro® и имената, логата и символите на Kickboard® са търговски марки на Micro Mobility Systems AG, Швейцария.

Съдържание

Упътване за употреба ----------**4**

Информация за безопасност ----------**5**

Инструкции за сглобяване на Micro Balance Bike Lite----------7

Подготовка преди сглобяване ----------**7**

Сглобяване на кормилото ----------8

Сглобяване на седалката ----------9

Поставяне на предната гума ----------9

Поддръжка ----------**10**

Условия на гаранцията ----------**11**

Изхвърляне ----------**10**

Изхвърляне на опаковката ----------10

Micro Balance Bike Lite Паспорт ----------**12**

Ръководство за употреба

Уважаеми клиенти,
Благодарим ви, че избрахте Micro (оригиналът) – можете да бъдете сигурни, че сте се сдобили с висококачествен продукт. Ние също така предлагаме отлични следпродажбени услуги. Гордеем се с факта, че сме водещият производител на тротинетки и Kickboard® в света. Нашите продукти се продават в над 10 000 специализирани магазина по целия свят.



Тези инструкции съдържат важна информация за безопасността, производителността и поддръжката. Прочетете внимателно ръководството и инструктирайте детето си, преди да използва Mini Micro Deluxe за първи път. Съхранявайте тези инструкции за бъдещи справки.

Забавлявайте се с Вашия нов продукт Micro!
Екипът на Micro

www.micro-mobility.com

Информация за безопасност

ВНИМАНИЕ! Риск от инцидент и нараняване!

Небрежната или неправилна употреба на продукта може да доведе до сериозни или дори фатални инциденти и наранявания. Обърнете внимание на следните инструкции, за да избегнете инциденти и наранявания.



- Винаги проверявайте Micro Balance Bike Lite преди каране и се уверете, че всички заключващи механизми, скоби, гайки и винтове са добре затегнати. Също така, проверете износването и правилния монтаж на колелата и се уверете, че кормилният лост е здраво закрепен в правилната позиция. Винаги проверявайте дали кормилният механизъм е правилно регулиран преди каране. Редовно носете продукта за поддръжка в специализиран магазин.
- Винаги се уверявайте, че детето Ви носи одобрена каска, когато кара Micro Balance Bike Lite и че каишката ѝ е закопчана плътно под брадичката. Винаги се уверявайте, че детето Ви носи наколенки, налакътници, протектори за китките и обувки с гумени подметки, когато кара Micro Balance Bike Lite.
- Не позволявайте на детето Ви да кара с по-висока скорост от 5 км/ч.
- Уверете се, че детето Ви винаги кара по пътеки, на които не се допускат моторизирани превозни средства. Най-подходящите места за каране са тротоари или велосипедни алеи. Винаги следвайте правилата за движение и указанията във Вашия район. Micro Balance Bike Lite не трябва да се използва по обществени пътища.
- Само едно дете е позволено да използва Micro Balance Bike Lite по едно и също време!

- Никога не позволявайте на детето Ви да използва продукта при здрач или през нощта.
- Micro Balance Bike Lite не трябва да се използва по мокри, маслени, пясъчни, мръсни, заледени, покрити със сняг, груби или неравни повърхности.
- Детето Ви трябва да бъде научено да контролира Micro Balance Bike Lite. Уверете се, че то не експериментира с баланс колелото или не се опитва да прави рискови маневри. Стилът на каране трябва винаги да бъде адаптиран към индивидуалните възможности!
- Не правете никакви промени по Micro Balance Bike Lite, които могат да повлияят на безопасността на Вашето дете.
- Micro Balance Bike Lite е подходящ за деца от 2 години нагоре.
- В допълнение към защитното облекло трябва да се носят и светлоотразителни дрехи.
- Внимание! Да се носи защитна екипировка. Да не се използва в трафик. Максимално натоварване 50 кг.
- Малките деца трябва да бъдат под надзор на възрастен, когато използват колелото.
- Баланс колелото трябва да се използва с повишено внимание, тъй като са необходими специални умения, за да се избегнат падания или сблъсъци, които могат да доведат до наранявания на потребителя или на трети лица.

ВНИМАНИЕ! Риск от повреда!

Неправилното сглобяване на Micro Balance Bike Lite и неправилното боравене с него може да доведе до повреда на баланс колелото.

- Не трябва да се правят промени по Micro Balance Bike Lite, освен тези, които са посочени в това ръководство за употреба.

- Micro Balance Bike Lite трябва да се ремонтира само от оторизиран специализиран сервизен център. Могат да се използват само оригинални резервни части.
- Продуктът трябва да се сглобява от възрастен.

Инструкции за сглобяване на Micro Balance Bike Lite



Подготовка преди сглобяване

❶Отворете кутията с инструменти и извадете необходимите инструменти за сглобяване.

- Премахнете защитното фолио (пластмасовото фолио трябва да се рециклира с останалите пластмасови отпадъци).

2. Стъпка Две: Сглобяване на седалката

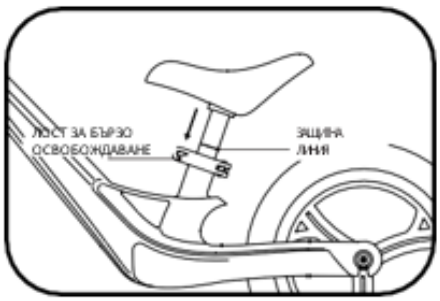

Регулирайте тръбата на седалката на подходяща позиция според височината на детето и се уверете, че защитната линия не се вижда. Използвайте лявата ръка, за да завъртите бързозатягащата се гайка, а с дясната ръка затегнете лоста за бързо освобождаване. Затворете лоста за бързо освобождаване. Ако седалката не може да се фиксира, отворете лоста, затегнете отново гайката и затворете лоста. За велосипеди с предпазно заключване, не забравяйте първо да отворите заключването.

3. Стъпка Три: Поставяне на предната гума

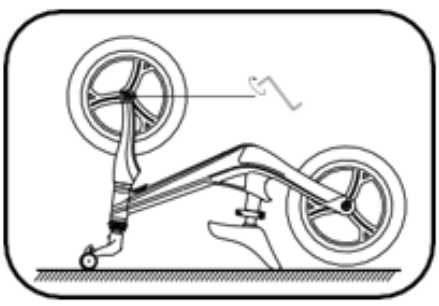

Обърнете велосипеда, поставете предната гума в средата на слотовете на предната вилка и поставете заключващите винтове в оста на предната гума. След това затегнете всички винтове с предоставения шестограмен ключ.

Поддръжка

Редовно проверявайте дали всички винтове са затегнати, проверявайте състоянието на гумите и ги сменяйте, ако е необходимо. Почиствайте Micro Balance Bike Lite с мека, влажна кърпа след всяка употреба и редовно проверявайте за видими повреди или промени.

Изхвърляне

Изхвърлете колелото MICRO в съответствие със законите и разпоредбите, действащи във Вашата страна.

Изхвърляне на опаковката



Рециклирайте опаковката правилно. Хартията и картонът трябва да бъдат рециклирани с другите хартиени изделия; пластмасовото фолио трябва да бъде рециклирано с останалите пластмасови отпадъци.

Условия на гаранцията

Гаранцията на Micro Balance Bike Lite предлага следните предимства в сравнение с законовото изискване за гаранция:

Продължителност на гаранцията: Стандартната гаранция е 24 месеца, с изключение на износването. Периодът на гаранцията може да варира в зависимост от страната. Моля, проверете политиката за гаранция на официалния представител на Micro във Вашата страна.

Разходи: Безплатен ремонт или замяна, или връщане на парите.

За да подадете гаранционна претенция, моля, свържете се с обслужване на клиенти на телефон +359 895 807070 или по имейл: reclamation@rayatoys.com

Гаранцията не покрива щети, причинени от:

- Нещастни случаи или непредвидени събития (например светкавици, вода, пожар и др.)
- Неправилна употреба или транспорт
- Игнориране на правилата за безопасност и поддръжка
- Каквато и да е друга неправилна употреба или промени
- Износване

“Паспорт“ на Micro Balance Bike Lite

Попълнете паспорта наMicro Balance Bike Lite. Прочетете серийния номер на Вашето колело, който е изписан на рамката. Запазете паспорта на Micro Balance Bike Lite на сигурно място.

Притежател

Име и фамилия: .....
Адрес: .....

Колело за баланс

Сериен номер (намира се на рамката): .....
Модел: .....
Цвят: .....
Размер на гумите: .....
Специални характеристики: .....
Дата на покупка: .....
Име на търговеца: .....
Адрес на търговеца: .....
Цена на покупката: .....

Производител: Micro Mobility Systems AG
Адрес производител: Bahnhofstrasse 10 8700 Küsnacht Switzerland
Телефон: + 41 44 910 1 1 22
Имейл адрес: info@micro.ms micro-mobility.com
© 2023 Micro Mobility Systems AG
Всички права запазени.
2023/10/30

Вносител: Раяленд ООД
Адрес вносител: 1404 София, бул. България 110
Телефон: +359 895 807070
Имейл адрес: online@rayatoys.com
https://www.rayatoys.com

Екипът на Micro® и имената, логата и символите на Kickboard® са търговски марки на Micro Mobility Systems AG, Швейцария.

Copyright © 2022.

EN 14619