ИЗПОЛЗВАН ОБКОВ „Лети“

ВОДАЧИ 400мм - 1бр.
ДРЪЖКИ - 2бр.
ЕВРОПЕТИ - 4бр.
МИНИФИКС - 6бр.
МУФА ЗА ШВЕДСКА СГЛОБКА - 8бр.
БОЛГ ЗА ШВЕДСКА СГЛОБКА 6х60 - 8бр.
ДИБЛИ - 20бр.
ЕВРОВИНТ 6х50 - 4бр.
ВИДИИ 3.5/16мм - 16бр.
МДФ Г-ОБР. ПРОФИЛ 1.40м - 1бр.
МДФ ПРЪЧКИ - 15бр.
ЛИМБУС ЗА ШВЕДСКА СГЛОБКА - 1бр.

Инструкции за употреба

ВАЖНО! ЗАПАЗИ ЗА БЪДЕЩИ СПРАВКИ! ПРОЧЕТИ ВНИМАТЕЛНО!

Предупреждения:

ВНИМАНИЕ:

1. Да не се поставя леглото в близост до открит огън и други източници на силна топлина като електрически и газови печки.
2. Не използвайте леглото, ако някоя част е счупена, скъсана или липсва.
3. Не поставяйте в леглото или самото легло в близост до други продукти, които могат да предизвикат задушаване или удушване, както и такива, за които детето може да се закачи, като връзки, щори/пердета и техните въженца и др.
4.Не използвайте повече от един матрак / дюшек в креватчето.
5.При подвижно дъно на леглото най- ниската позиция е най-стабилна.
6.При наличие на подвижни страници се уверете, че сте ги затворили, преди да оставите детето без надзор.
7.Схема за монтаж, пълен списък на всички части и инструменти, необходими за монтажа, и диаграма на всички болтове и закрепващи елементи, които са необходими.
8.Дебелината на матрака трябва да е такава, че вътрешната височина (от повърхноста на матрака до най-горната част на рамката) да е не по-малко от 500мм. в най-ниската позиция на дъното, и не по-малко от 200мм в най-горната позиция.
9.Ползвайте матрак с размер 120/60 см.
10. Всички закрепващи елементи трябва да се пристегнат добре и проверяват периодично и притягат при нужда.
11. Ако леглото е сгъваемо, да се проверят всички закрепващи механизми преди употреба.
12. Ако подвижното дъно се регулира посредством релси, да има заявление, че тези релси трябва да се премахнат при ползване на леглото в най-ниска позиция на дъното.

ИЗПОЛЗВАН ОБКОВ „Ани“

ВОДАЧИ 500мм - 1бр.
ДРЪЖКИ - 2бр.
ЕВРОПЕТИ - 4бр.
МИНИФИКС - 6бр.
МУФА ЗА ШВЕДСКА СГЛОБКА - 8бр.
БОЛТ ЗА ШВЕДСКА СГЛОБКА 6х60 - 8бр.
ДИБЛИ - 20бр.
ЕВРОВИНТ 6х50 - 4бр.
ВИДИИ 3.5/16мм - 16бр.
МДФ Г-ОБР. ПРОФИЛ 1.40м - 1бр.
МДФ ПРЪЧКИ - 17бр.
ЛИМБУС ЗА ШВЕДСКА СГЛОБКА - 1бр.

Инструкции за употреба

ВАЖНО! ЗАПАЗИ ЗА БЪДЕЩИ СПРАВКИ! ПРОЧЕТИ ВНИМАТЕЛНО!

Предупреждения:

ВНИМАНИЕ:

1. Да не се поставя леглото в близост до открит огън и други източници на силна топлина като електрически и газови печки.
2. Не използвайте леглото, ако някоя част е счупена, скъсана или липсва.
3. Не поставяйте в леглото или самото легло в близост до други продукти, които могат да предизвикат задушаване или удушване, както и такива, за които детето може да се закачи, като връзки, щори/пердета и техните въженца и др.
4. Не използвайте повече от един матрак / дюшек в креватчето.
5. При подвижно дъно на леглото най- ниската позиция е най-стабилна.
6. При наличие на подвижни страници се уверете, че сте ги затворили, преди да оставите детето без надзор.
7. Схема за монтаж, пълен списък на всички части и инструменти, необходими за монтажа, и диаграма на всички болтове и закрепващи елементи, които са необходими.
8. Дебелината на матрака трябва да е такава, че вътрешната височина (от повърхноста на матрака до най-горната част на рамката) да е не по-малко от 500мм. в най-ниската позиция на дъното, и не по-малко от 200мм в най-горната позиция.
9. Ползвайте матрак с размер 140/70 см.
10. Всички закрепващи елементи трябва да се пристегнат добре и проверяват периодично и притягат при нужда.
11. Ако леглото е сгъваемо, да се проверят всички закрепващи механизми преди употреба.
12. Ако подвижното дъно се регулира посредством релси, да има заявление, че тези релси трябва да се премахнат при ползване на леглото в най-ниска позиция на дъното.

Схема за монтаж на легло „Ани“ / „Лети“

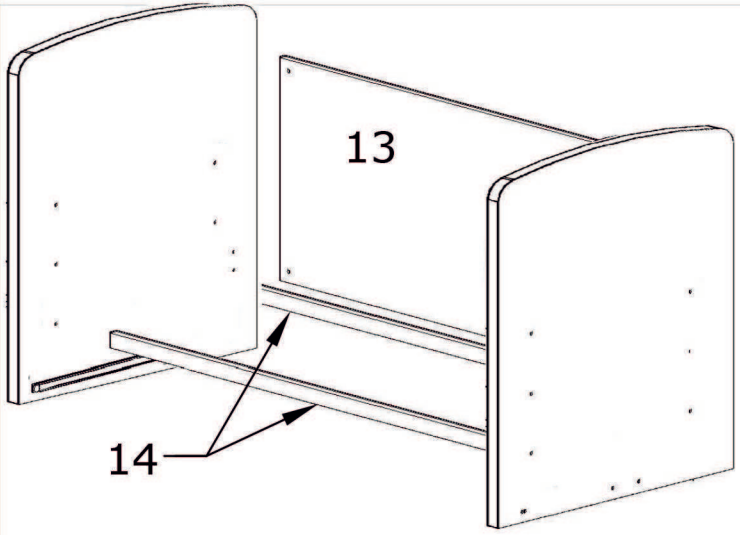

Страниците на коша (таблите) 12Л и 12Д се захващат с шведска сглобка и дибли за гърба 13. Шперплатовите дъски 14 се захващат за таблите с евровинтове. Чрез тях се регулира височината на дъното на коша.

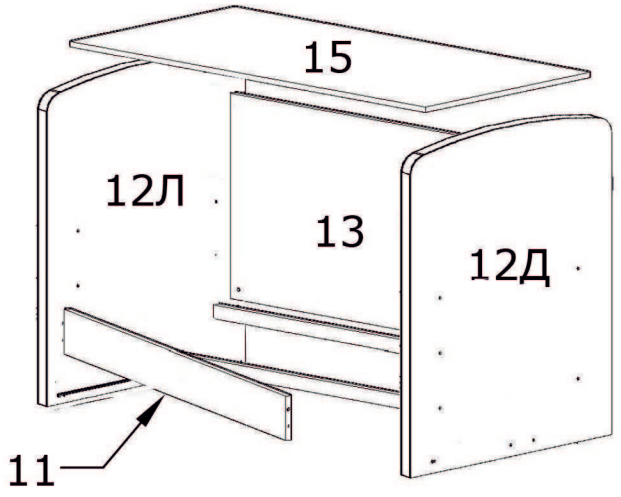

Върху шперплатовите дъски 14 се монтира дъното на коша 15. Долната решетка 11 се захваща за таблите 12Л и 12Д чрез дибли и шведска сглобка.

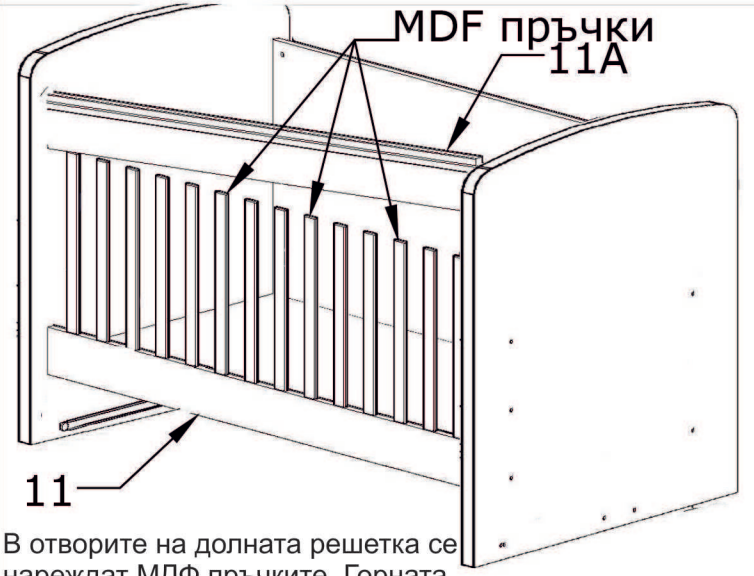

В отворите на долната решетка се нареждат МДФ пръчките. Горната решетка 11А се поставя върху им и след това се захваща за таблите 12л и 12д посредством шведска сглобка и дибли.

МОНТАЖ НА ЧЕКМЕДЖЕ:
Детайли А и Г се свързват за детайл Б с дибли и минификс. В канала на детайли А се мушка фазерът (ф), придвижва се, така че да влезне в канала на детайл Б, след което се затваря с лицевия детайл В с минификс сглобка и дибли.

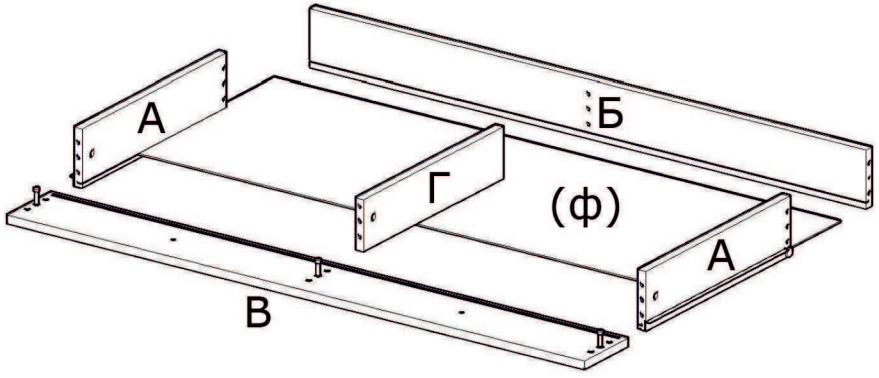

Готов вид на леглото

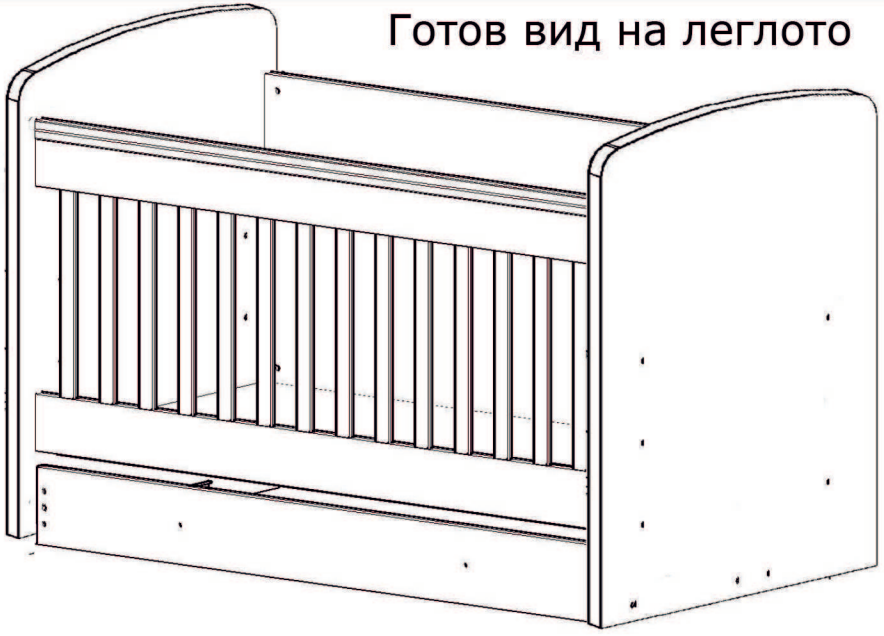

Схема на някои от използваните съединения

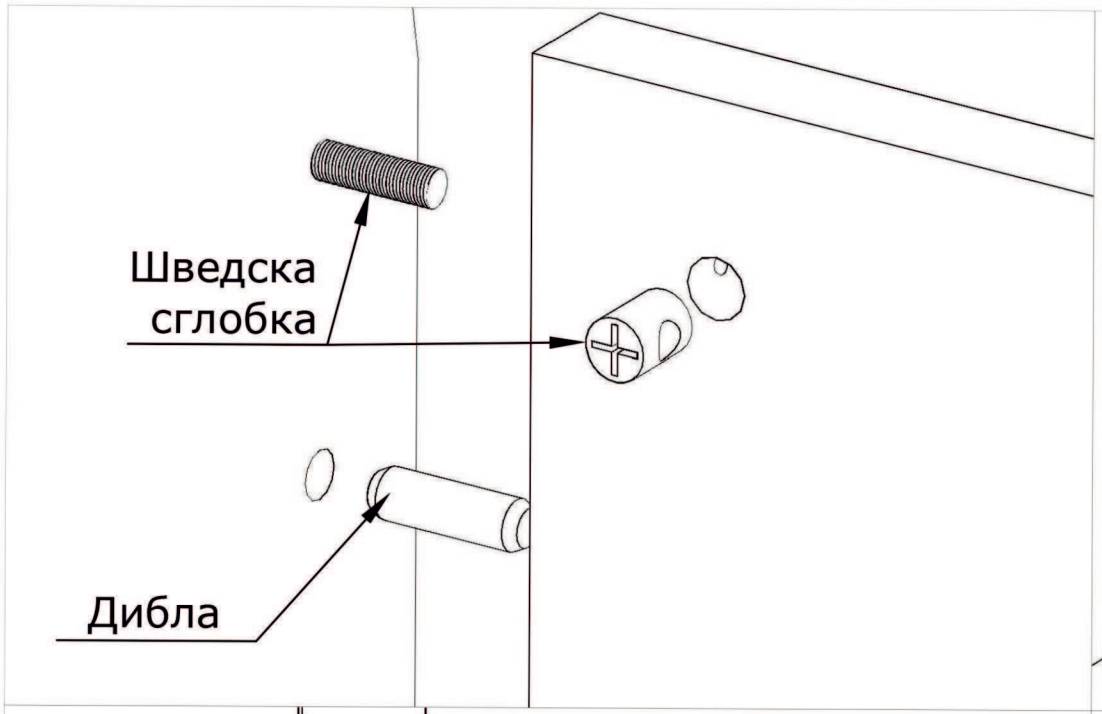

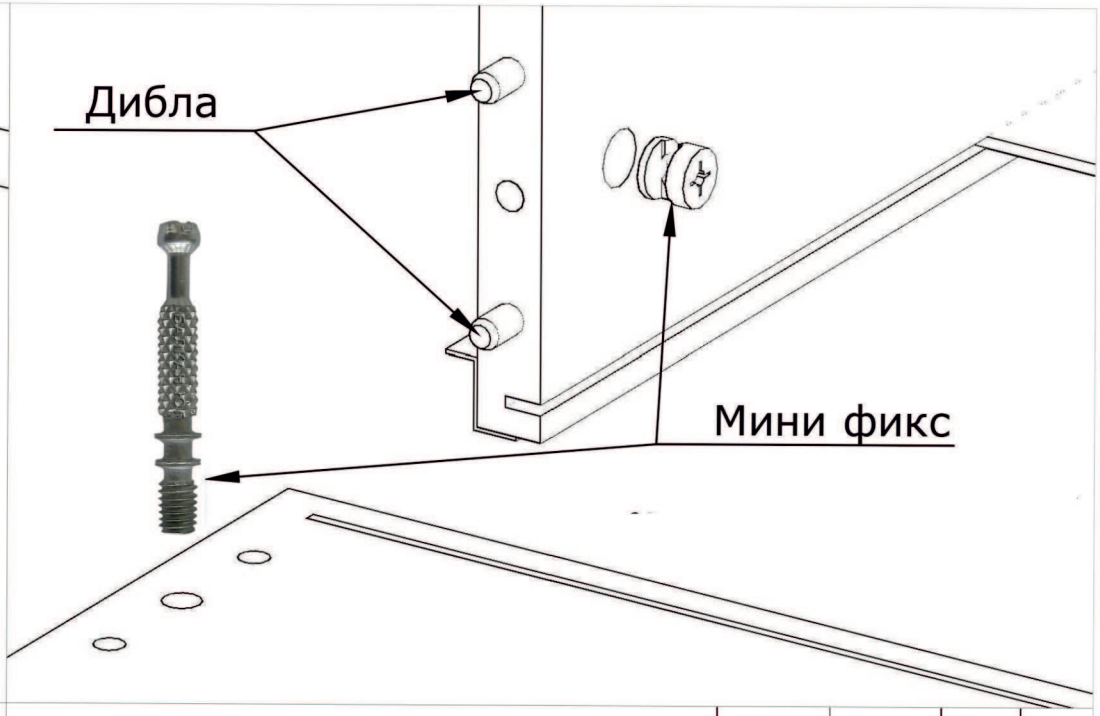

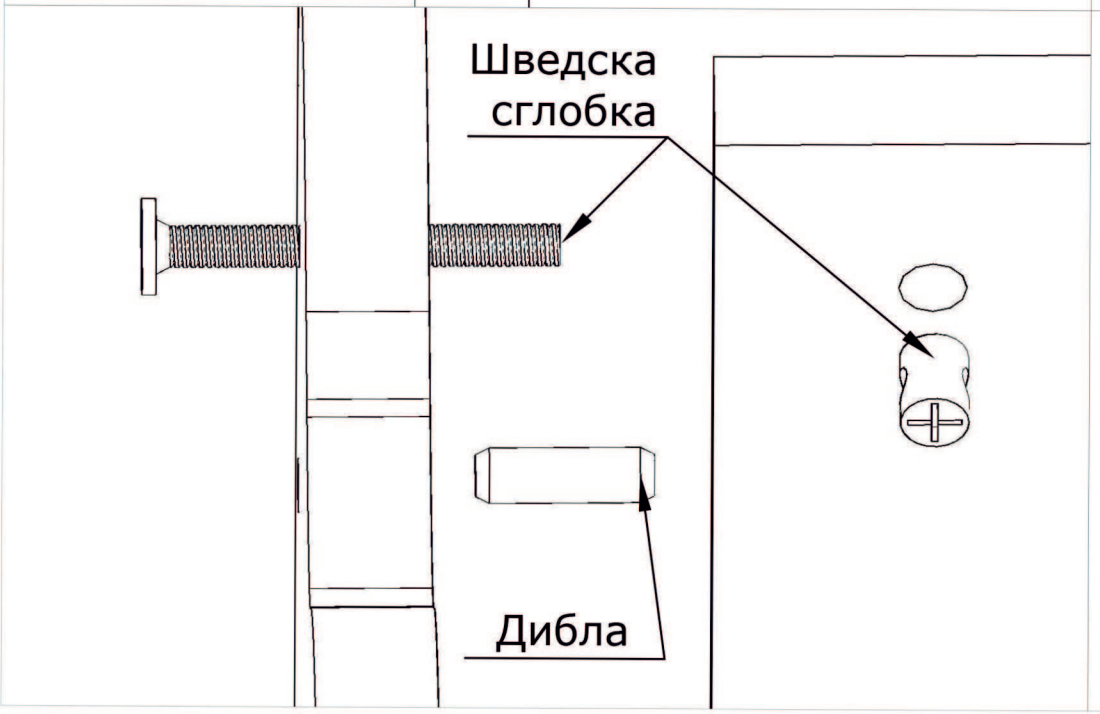

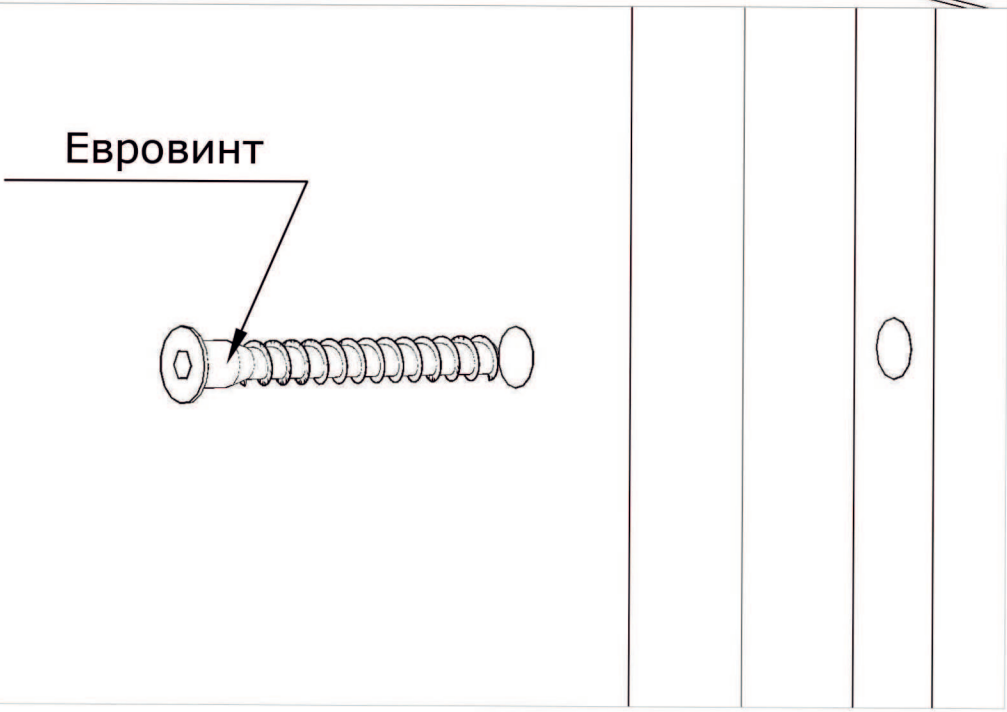

Монтиране водачи на легло

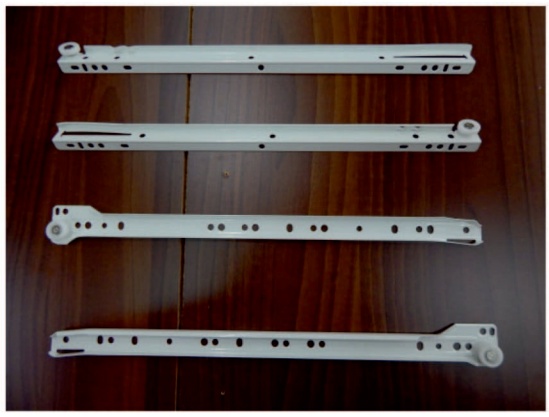

На лявата и дясната страна
на леглото в белязаните отвори чрез видии се закрепват 1ляв и 1 десен външен водач.





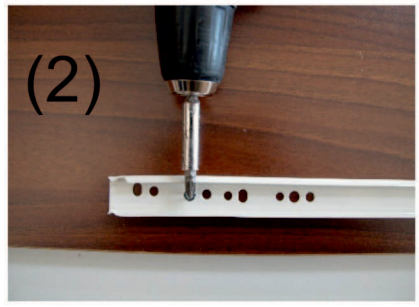

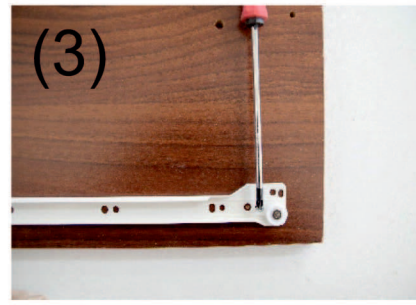





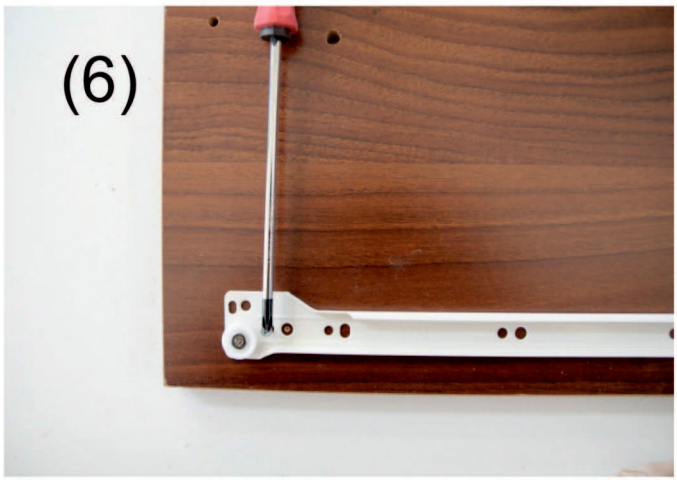

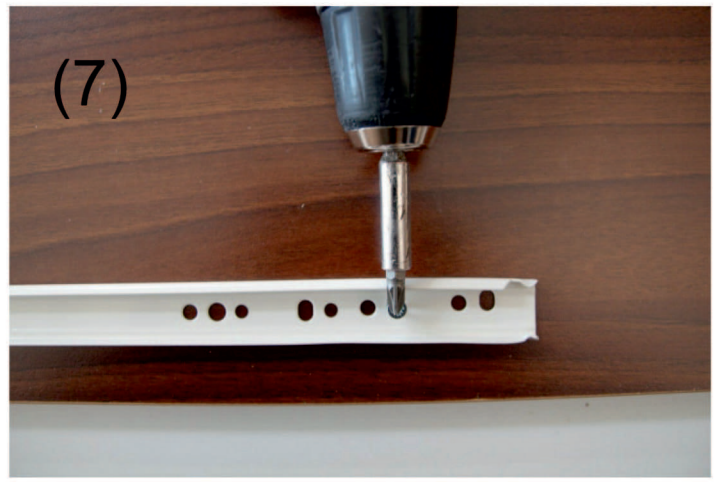

Монтиране на страници на чекмеджета

От долната част на страниците чрез видии закрепете ляв вътрешен водач на лявата страница и десен вътрешен водач на дясна страница.







