MICRO ТРИКОЛКА

better urban lifestyle



Части на продукта

MICRO ТРИКОЛКА













ВАРИАНТ 1



ВАРИАНТ 2



ВАРИАНТ 3



ВАРИАНТ 4

ВАРИАНТ 1



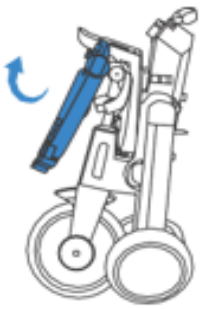

A1.

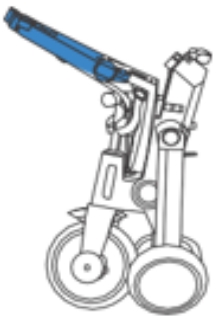

A2.

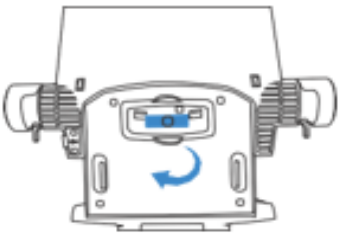

A3.



A4.

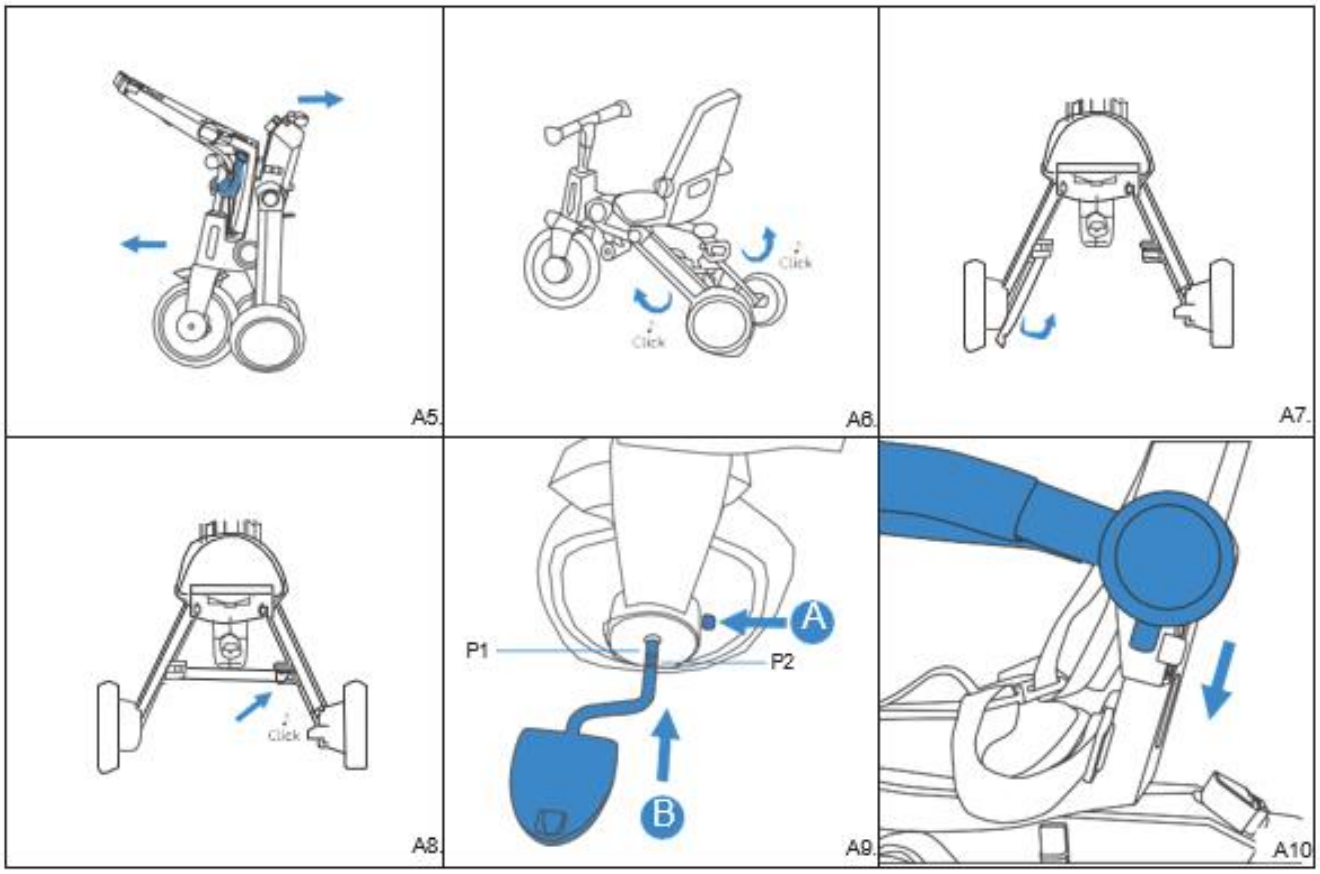
A5.
Click
Click
A6.
A7.
Click
A8.
P1
P2
A
B
A9.
A10

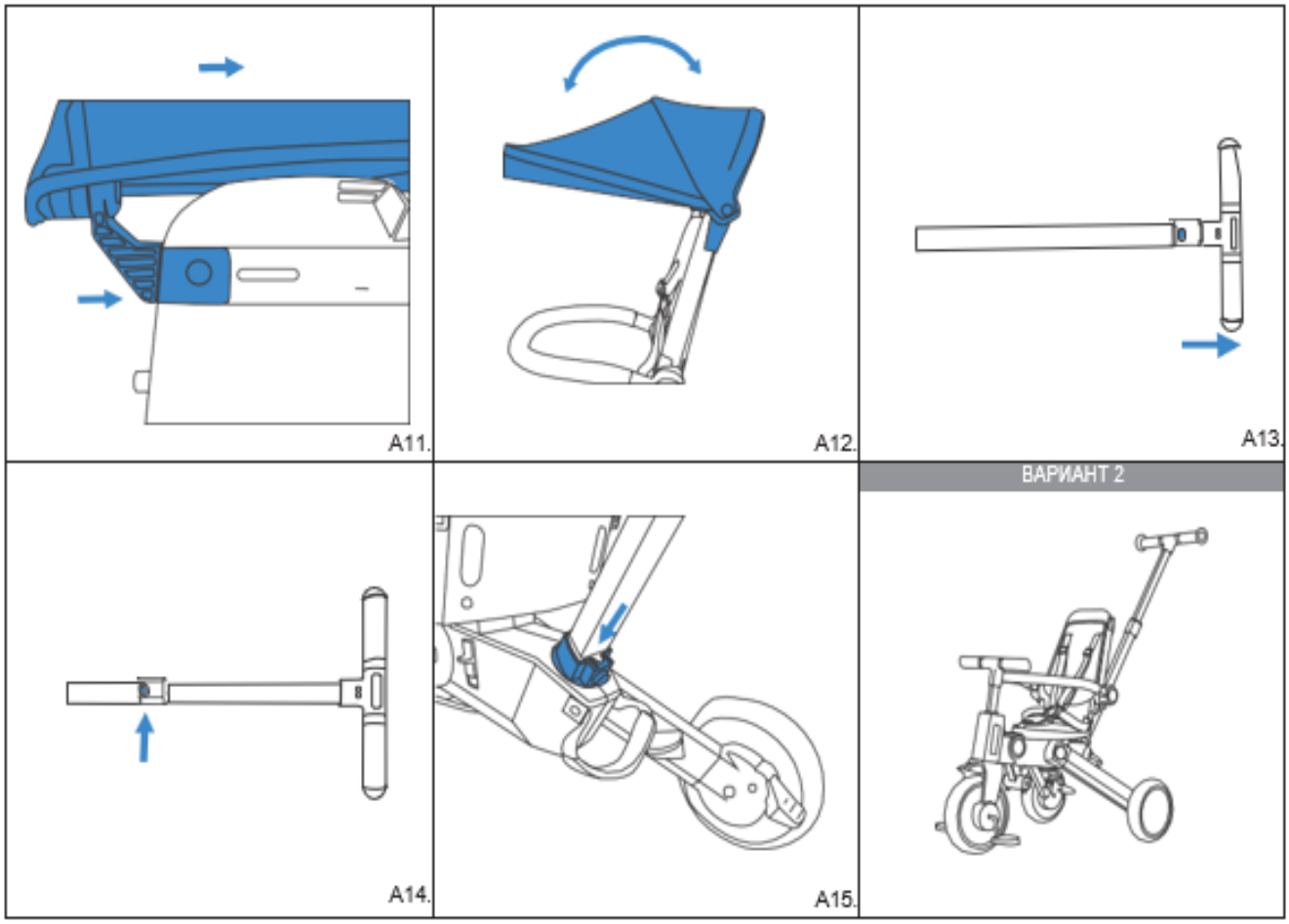
A11.
A12.
A13.
A14.
A15.
ВАРИАНТ 2

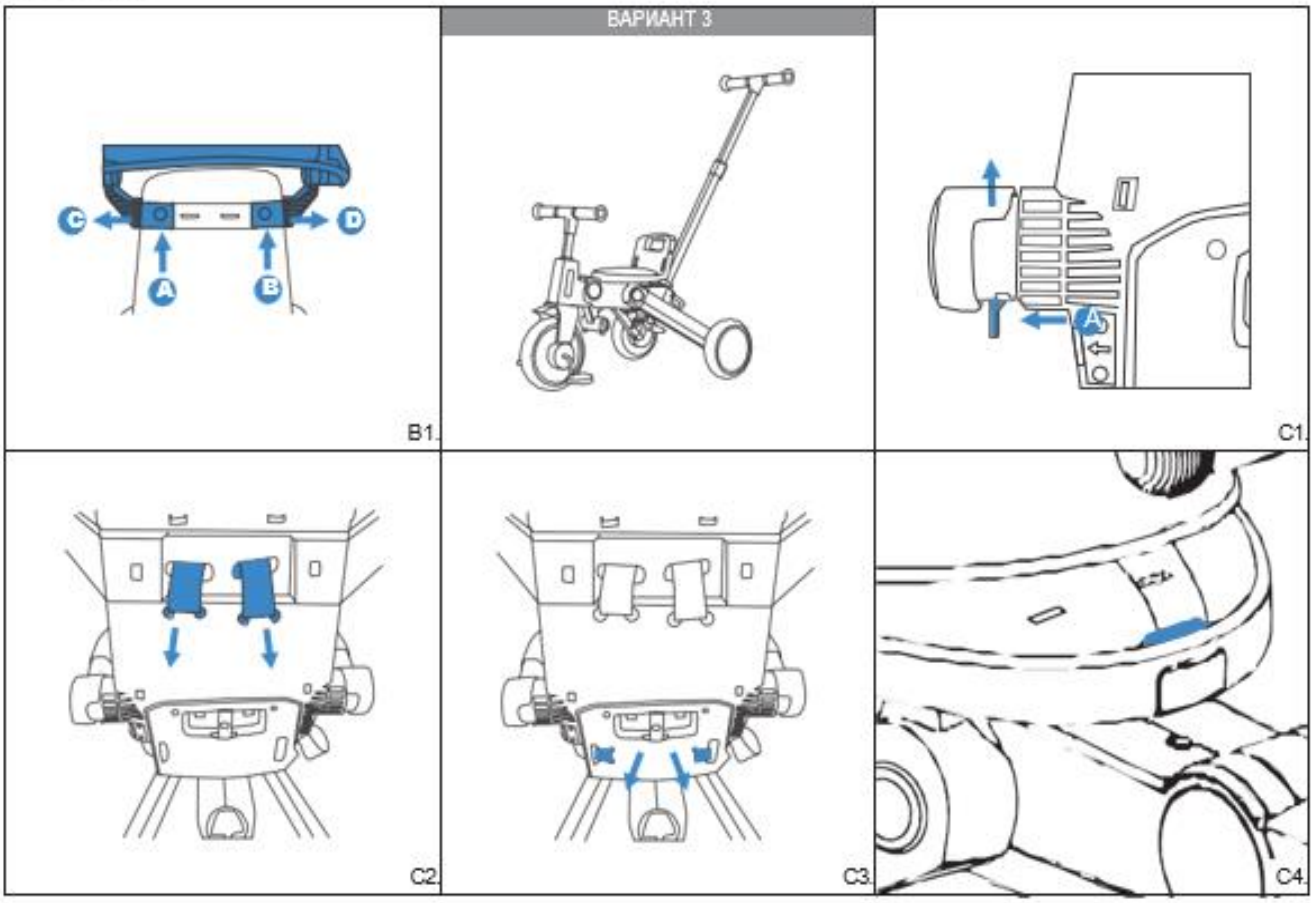
B1.
ВАРИАНТ 3
C1.
C2.
C3.
C4.

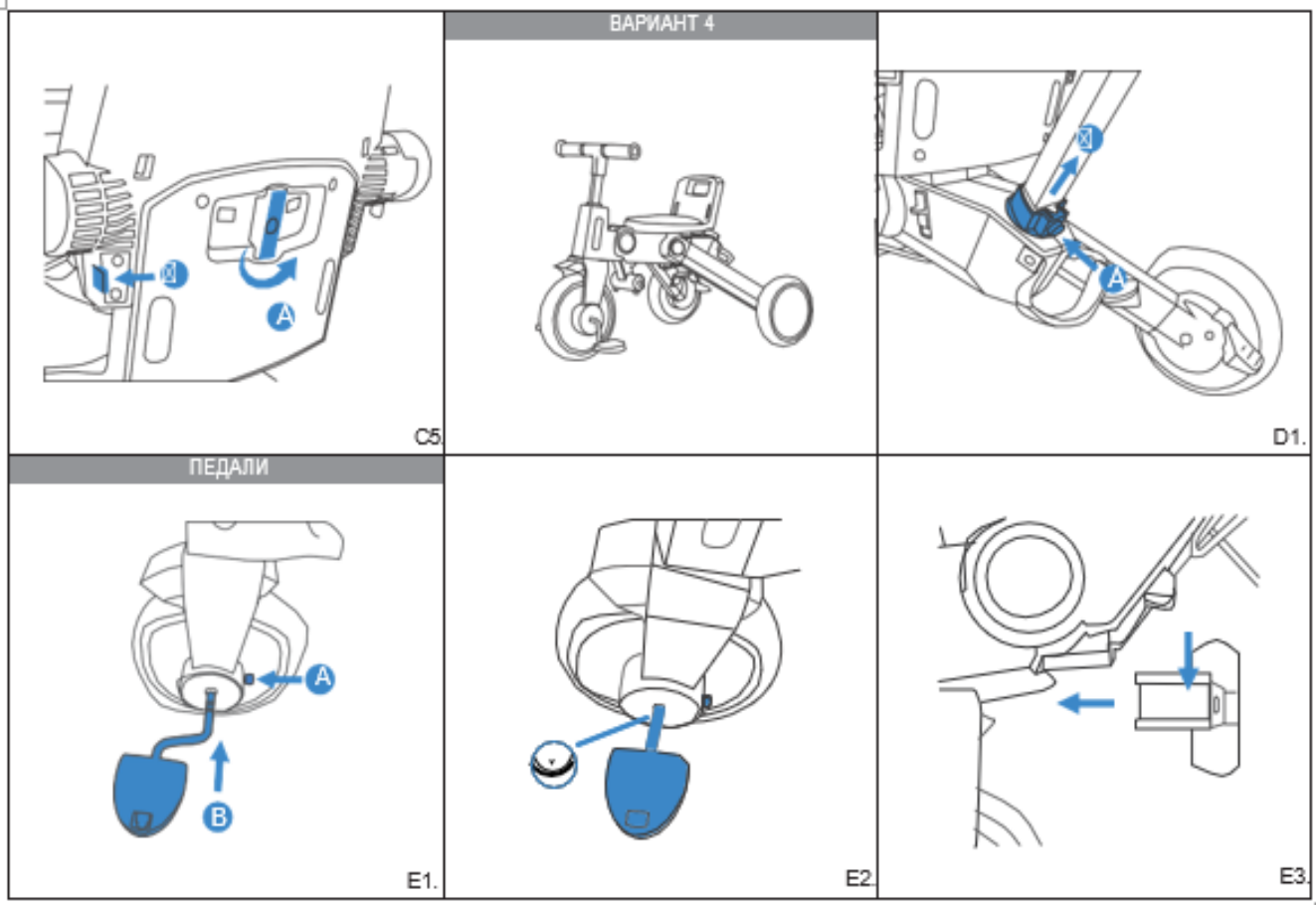
C5.
ВАРИАНТ 4
D1.
ПЕДАЛИ
E1.
E2.
E3.

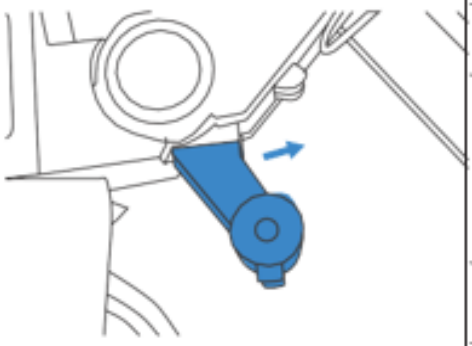
E4.

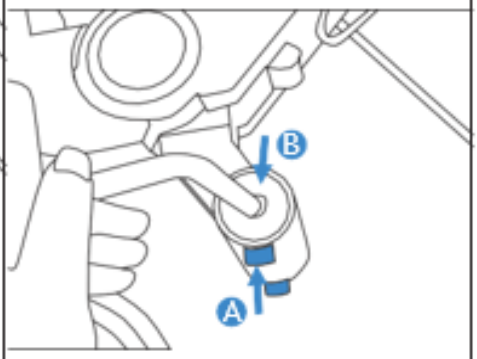

E5.

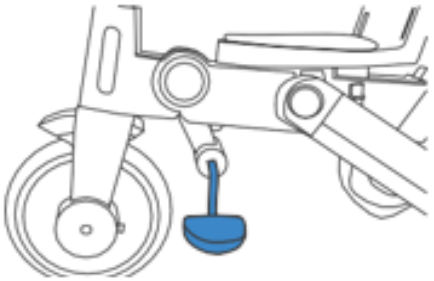
E6.

ФУНКЦИИ НА КОРМИЛОТО

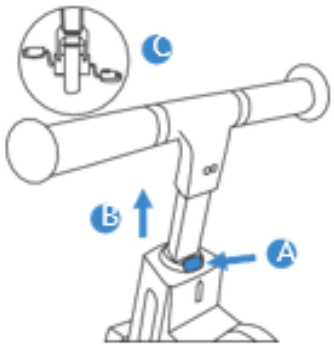

F1.


F2.

360° РОТАЦИЯ НА СЕДАЛКАТА

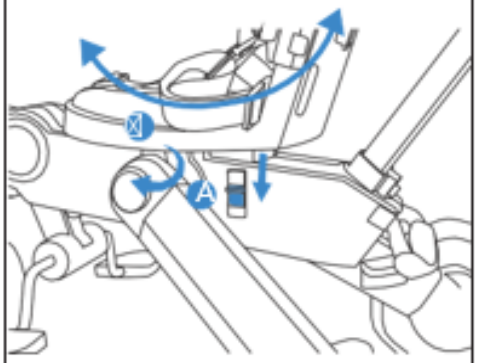

G1.


G2.

БАГАЖНИК


H1.

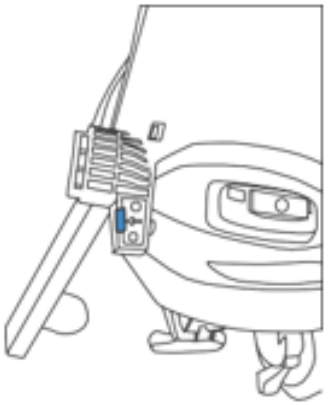
H2.

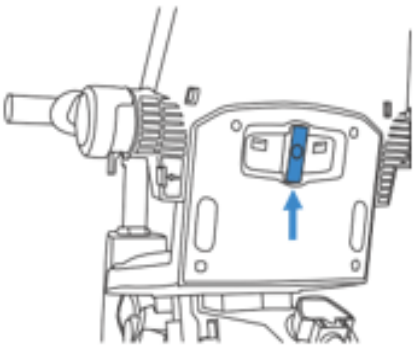
H3.

РЕГУЛИРАНЕ НАКЛОНА
НА СЕДАЛКАТА



I1.


I2.

СПИРАЧКА

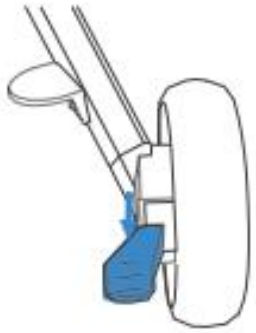

J1.

5-ТОЧКОВ ПРЕДПАЗЕН КОЛАН

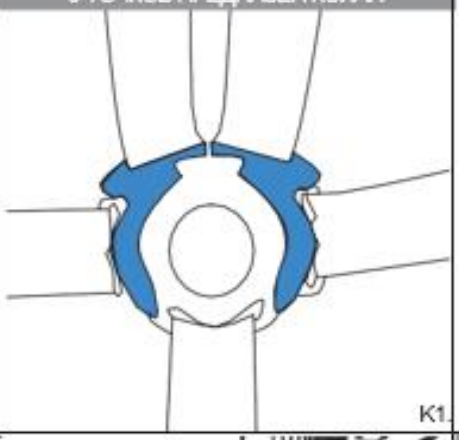

K1.

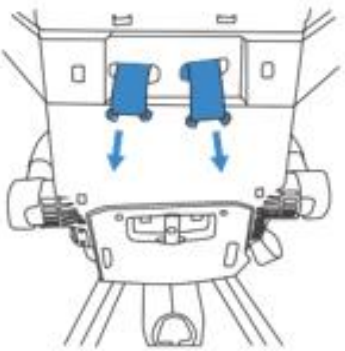

K2.

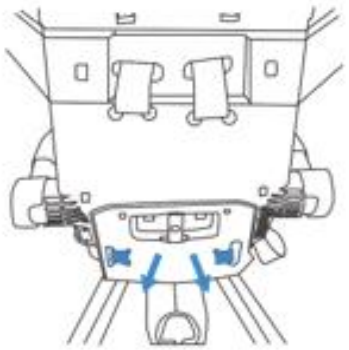

K3.

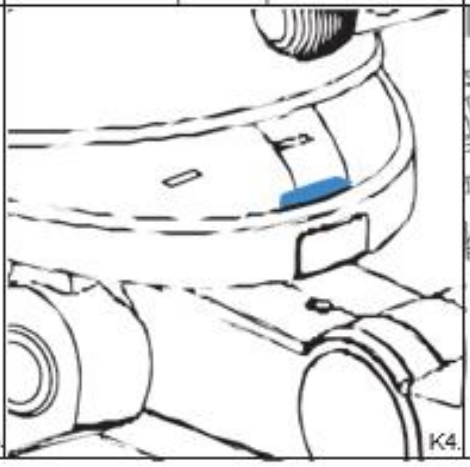

K4.

СГЪВАНЕ

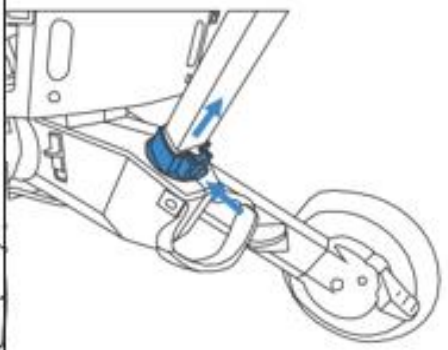

L1.

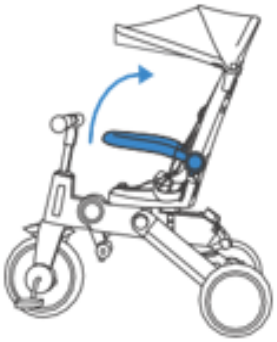

L2.

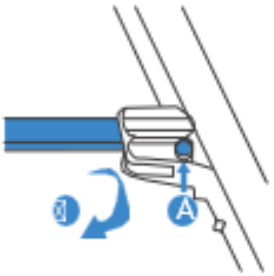

L3.

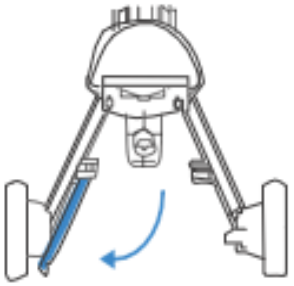

L4.

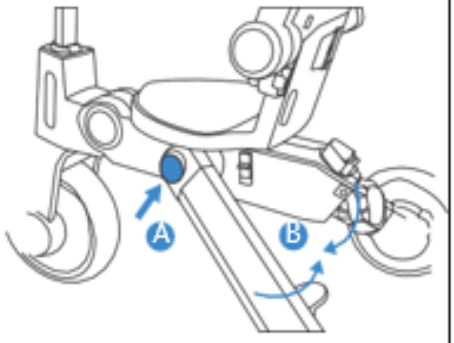

L5.

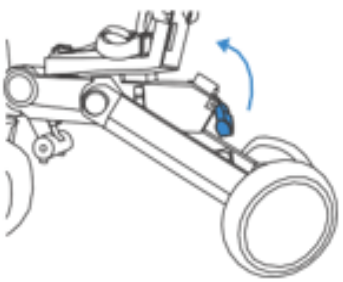

L6.

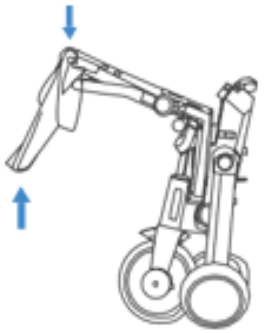

L7.

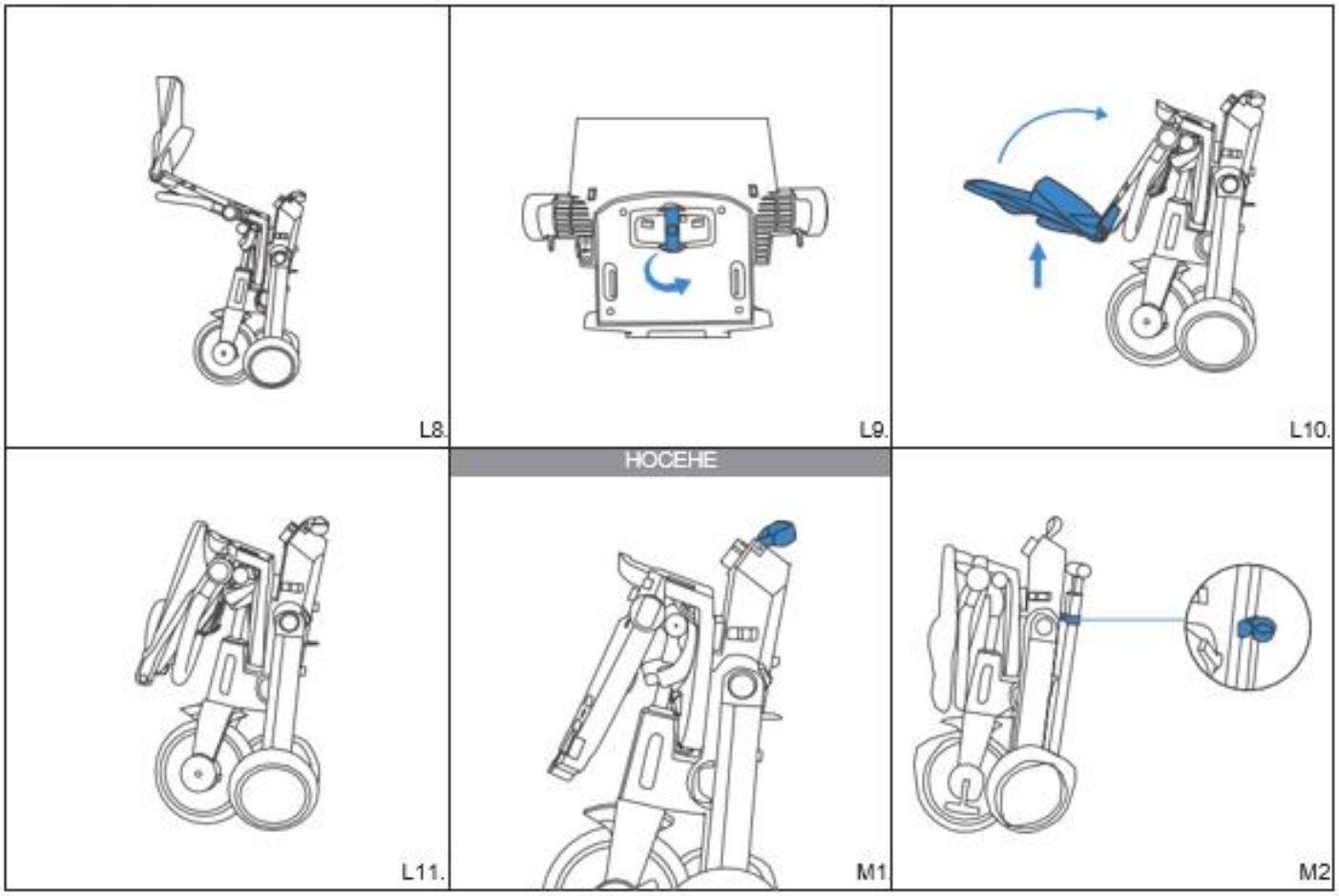

БГ СЪДЪРЖАНИЕ

Инструкции за сглобяване.....4
Инструкции за безопасност.....15
Сглобяване.....18
Поддръжка.....23
Гаранция.....23
Изхвърляне.....23

Снимките служат само за справка.

ИНСТРУКЦИИ ЗА БЕЗОПАСНОСТ

ВАЖНО: Моля, прочетете внимателно инструкциите преди употреба и ги запазете за бъдеща справка.
Тази триколка Micro е предназначена за деца на възраст от 6 месеца до 6 години, с максимално натоварване 25 kg (55 lbs). Във вариант на количка продуктът е подходящ за деца на възраст от 6 до 36 месеца или с тегло до 15 кг, което от двете настъпи първо. Приложими стандарти: ANSI Z315.1-2012; EN71/EN 1888-1:2018+A1:2022.

⚠ ВНИМАНИЕ:

Трябва да се използват предпазни средства. Да не се, използва в движение. Децата винаги трябва



да носят предпазна каска, която отговаря на ЕС стандарт на Комисията за безопасност на потребителските продукти, наколенки и налакътници, както и обувки с гумени подметки. Използването на продукта по невнимателен или неправилен начин може да доведе до сериозни или дори фатални инциденти, падания и сблъсъци, водещи до нараняване на потребителя или трети страни. Триколката Micro може да се използва само за каране в безопасни зони като частни имоти или паркове без трафик, осигуряващи равна и широка площ, без препятствия. Обърнете внимание на следната информация, за да избегнете инциденти, падания и сблъсъци, и да осигурите безопасността си.

- Само Вие сте отговорни за безопасността на Вашето дете.
- Никога не оставяйте детето си без надзор и никога не позволявайте на детето да кара триколката Micro без надзор.
- Уверете се, че всички болтове са добре затегнати преди употреба.
- Триколката Micro може да се управлява само от възрастен.
- Седалката на триколка Micro не е подходяща за деца на възраст под 6 месеца.

- За да избегнете сериозни инциденти, никога не пускайте дръжката за родителски контрол, когато има дете в триколката Micro.
- Докато детето Ви се вози, уверете се, че то държи здраво кормилото и е поставило краката си върху предвидените за целта степенки.
- Micro триколката не е подходяща за каране по стръмни наклони или за изкачване и слизане по стълби/стъпала.
- Седалката на триколка Micro е предназначена само за едно дете.
- Когато е възможно, избягвайте използването на триколката Micro в трафик.
- Винаги спазвайте правилата и разпоредбите за движение.
- Не позволявайте на детето си да кара с повече от 5 км/ч, за да избегнете инциденти.
- При неблагоприятни метеорологични условия рискът от злополука и нараняване се увеличава значително. Никога не използвайте триколка Micro, когато пътят е мокър.
- Не карайте триколката Micro върху мокри, мазни, пясъчни, кални, грапави или неравни повърхности.
- За да избегнете нараняване, уверете се, че детето Ви е далече, докато сгъвате или разгъвате този продукт. Също така бъдете внимателни и се уверете, че Вие и някой в близост няма да бъде наранен при сгъване или разгъване на шасито.
- Спирачката трябва да е включена, когато поставяте или изваждате детето от триколката.
- Паркирайте триколката Micro извън обсега на Вашето дете и не позволявайте на детето да си играе с този продукт.
- Уверете се, че триколката Micro е защитена, когато пътувате с обществен транспорт.
- Не правете никакви промени по Вашата Micro триколка, които могат да застрашат Вас или безопасността на Вашето дете.
- Уверете се, че педалите са регулирани правилно. Неправилното регулиране може да доведе до загуба на контрол върху триколката Micro, след като дръжката за родителски контрол бъде свалена.

- Някои метални части може да започнат да ръждясват след известно време, особено ако често са изложени на дъжд или влажна, солена атмосфера.
- Изисква се сглобяване от възрастен поради наличието на малки части, които представляват опасност от задавяне за деца под 3-годишна възраст.
- Винаги използвайте обезопасителната коланна система.
  - Този продукт не е подходящ за бягане или каране на кънки.
  - Проверете дали седалката е правилно закрепена преди употреба.
  - Всеки товар, прикрепен към дръжката и/или на гърба на облегалката и/или отстрани на триколка Micro, ще повлияе на нейната стабилност.
  - Не използвайте аксесоари, които не са одобрени от производителя.

⚠ ПРЕДУПРЕЖДЕНИЕ: ВНИМАНИЕ! РИСК ОТ ПРЕМАЗВАНЕ!

Съществува риск от премазване по време на сгъване или разгъване на триколка Micro. Децата трябва да използват триколката Micro само под наблюдение на възрастен. Моля, дръжте пръстите си далеч от механизма за сгъване.

⚠ ПРЕДУПРЕЖДЕНИЕ: БЕЛЕЖКА! РИСК ОТ ПОВРЕДА!

- Неправилното сглобяване на триколка Micro или неправилната употреба могат да доведат до повреда на триколка Micro.
- Използвайте триколката Micro само когато кормилният лост е напълно фиксиран. Следвайте инструкциите за сглобяване.
- Триколката Micro може да се отремонтира само от оторизиран специализиран сервизен център. Могат да се използват само резервни части, доставени или препоръчани от производителя/дистрибутора.

ИЗПОЛЗВАНЕ НА ПРОДУКТА

Различните възможни употреби на триколка Micro и правилната ѝ употреба са описани в глава „Инструкции за сглобяване“ и в глава „Инструкции за безопасност“.

⚠ ПРЕДУПРЕЖДЕНИЕ: СГЛОБЯВАНЕ

Триколката Micro трябва да се сглобява от възрастен.
Дръжте несглобените части далеч от деца.

СГЛОБЯВАНЕ НА ВАРИАНТ 1 – РЕЖИМ КОЛИЧКА:

- Разгъване на триколка Micro: Повдигнете облегалката според посоката на стрелката (фиг. A1). Вдигнете облегалката до горе (фиг. A2). Завъртете бутона за заключване на облегалката надясно (фиг. A3). Оставете бутона за заключване на облегалката да бъде във вертикално положение (фиг. A4). Хванете корпуса на предната вилка с една ръка, а с другата издърпайте задните крака на шасито (фиг. A5). Разгънете шасито и издърпайте двете задни тръби на краката назад (фиг. A6). Когато тръбите на задните крака се отворят и застопорят, ще чуете изщракване; завъртете напречната тръба и я фиксирайте. Ще чуете изщракване (фиг. A7). Завъртете втората тръба и я фиксирайте, като отново трябва да чуете щракване (фиг. A8).
- Сглобете педалите: Има два слота на оста на педала, които се заключват в две различни позиции (P1 и P2). Натиснете бутона докрай като A, след това поставете педала в отвора до позиция P1 като B. Крачният педал се върти сам и не контролира движението на предното колело (фиг. A9).
- Сглобете предпазния борд: Плъзнете борда в слота от двете страни (фиг. A10).
- Сглобете сенника: Поставете пластмасовите тапи на сенника в слотовете от двете страни на облегалката (фиг. A11). Изпънете сенника напълно (фиг. A12).
- Сглобете дръжката за родителски контрол: Издърпайте дръжката (фиг. A13). Има два механизма на

родителския контрол. Издърпайте дръжката, докато чуете щракване. Сега това е първата позиция на дръжката. Натиснете бутона за регулиране и след това издърпайте дръжката. Когато металният щифт с пружина се фиксира и чуете изщракване, се стига до втората позиция на дръжката (фиг. A14). Поставете дръжката за родителски контрол в отвора на шасито, докато чуете щракване и се уверете, че дръжката е фиксирана (фиг. A15).

За да покажем преминаването на триколка Micro през различни конфигурации, започваме с напълно сглобения продукт в „Настройка 1 – Режим количка“. От тази начална точка ще премахнем специфичните части, необходими за постигане на последващите настройки.

ВАРИАНТ 2 – РЕЖИМ ТРИКОЛКА С РОДИТЕЛСКИ КОНТРОЛ:

- Свалете сенника: Натиснете двата бутона (A & B) и едновременно с това дръпнете сенника (C & D), за да го свалите (pic. B1).

ВАРИАНТ 3 – РЕЖИМ ТРЕНИРОВЪЧНА ТРИКОЛКА:

- Свалете предпазния борд: Натиснете бутоните като A от двете страни на борда до края по посока на стрелката и издърпайте борда нагоре в същото време, така че да се отдели от облегалката на седалката (фиг. C1).
- Свалете 5-точковия предпазен колан: Първо издърпайте предпазния колан зад облегалката, след това отстранете предпазната катарама на всяка лента, за да свалите предпазния колан от облегалката (фиг. C2). Издърпайте двата предпазни колана за кръста и освободете закопчалката на предпазния колан на всяка лента, за да свалите предпазния колан за кръста (фиг. C3). Завъртете седалката и отстранете предпазния колан под седалката (фиг. C4).
- Сваляне на степенката: Завъртете бутона за заключване на облегалката в хоризонтална

Функция на кормилото:

- Уверете се, че предното колело и кормилото са в права позиция. Бутонът трябва да е подравнен със стрелката на кормилото. Натиснете бутона докрай като A, докато издърпате кормилото като B. Сега кормилото е в неактивна функция и може да се завърти, но не може да контролира предната част.
- Поставете колелото в нормално положение като C (фиг. F2). След това натиснете бутона докрай като A и натиснете кормилото надолу, докато се фиксира. Сега кормилото може да управлява предната гума (фиг. F1.).

360° Въртяща се седалка:

- Натиснете и задръжте бутон A. След това завъртете седалката на 180 градуса във всяка посока като B (фиг. G1). Уверете се, че седалката е заключена; ще издаде звук "щракване" (фиг. G2).

Облегалка:

- Сглобяване на облегалката: Поставете пластмасовия държач от дясната страна на облегалката в отвора (фиг. H1). Издърпайте бутона от лявата страна на облегалката и го поставете в отвора, докато се фиксира (фиг. H2). Регулирайте облегалката така, че да приляга плътно към седалката, след което завъртете бутона за регулиране на облегалката във вертикална позиция (фиг. H3). Сега Micro триколката е напълно сглобена.

Наклон на облегалката:

- За да промените наклона на облегалката, натиснете и задръжте бутона за регулиране в позиция A и същевременно дръпнете седалката (фиг. I1). Ако чуете звук „щракване“, това означава, че е фиксирана (фиг. I2).

Спирачка:

- Натиснете надолу, за да задействате спирачката и я вдигнете за освобождаване (фиг. J1).

5-точков предпазен колан:

• Използване на 5-точковия предпазен колан: Поставете двете презрамки и двете предпазни ленти за кръста в предпазните катарами в средата, докато щракнат и се закрепят (фиг. K1).
•Свалете 5-точковия предпазен колан: Първо издърпайте предпазния колан зад облегалката, след това отстранете предпазната катарама на всяка лента, за да свалите предпазния колан на облегалката (фиг. K2). Издърпайте двете предпазни ленти за талията и отстранете предпазната катарама на всяка лента, за да свалите предпазния колан за талията (фиг. K3). Свалете подложката от седалката, след това свалете налъпно предпазния колан (фиг. K4).

Сгъване:

• Разглобете сгънатата дръжка за родителски контрол: Натиснете заключващия бутон и издърпайте дръжката нагоре (фиг. L1).
• Вдигнете предпазния борд, докато докосне облегалката (фиг. L2)
• Натиснете бутона за освобождаване, разположен на десния крак като A, и в същото време завъртете напречната тръба в позиция B (фиг. L3).
• Завъртете напречната тръба до задната гума (фиг. L4.)
• Натиснете бутона за сгъване от двете страни като A и затворете задните крака като B (фиг. L5).
• Хванете презрамката за носене и издърпайте нагоре, за да сгънете (фиг. L6).
• Затворете сенника (фиг. L7).
• Сгънете затворения сенник наполовина, за да имате още достъп до облегалката (фиг. L8).
• Хванете облегалката, докато завъртате бутона за заключване на облегалката в хоризонтална посока и сгънете облегалката (фиг. L9).
• Завъртете и сгънете сенника напълно назад (снимка L10).
• Сгъването е завършено (фиг. L11).

Носене:

• След като Micro триколката е напълно сгъната, използвайте презрамката, за да я носите (фиг. M1). Разглобената дръжка за родителски контрол може да се съхранява, като се постави в посочения слот (снимка M2).

БГ

ПОДДРЪЖКА

Проверявайте редовно дали всички болтове са добре затегнати, проверявайте състоянието на гумите и ги заменете, ако е необходимо. Почиствайте триколката Micro с мека, влажна кърпа след всяка употреба и редовно проверявайте за видими повреди или промени. Не забравяйте да извършвате редовна поддръжка от специализиран търговец.

ГАРАНЦИЯ

Прилага се стандартната законова гаранция. Гаранционният период може да варира според държавата. Моля, проверете гаранционна политика на официалния представител на триколка Micro във Вашата страна.

ИЗХВЪРЛЯНЕ

Изхвърлете продукта и опаковката в съответствие със законите и разпоредбите, приложими във Вашата държава. Изхвърлете хартията и картона заедно с отпадъчната хартия, а фолиото, заедно с пластмасовите отпадъци.

Рециклируема картия

Производител: Micro Mobility Systems AG
Адрес производител: Bahnhofstrasse 10 8700 Küsnacht Switzerland
Телефон: + 41 44 910 1 1 22
Имейл адрес: info@micro.ms micro-mobility.com
© 2023 Micro Mobility Systems AG
Всички права запазени.
2023/10/30

Вносител: Раяленд ООД
Адрес вносител: 1404 София, бул. България 110
Телефон: +359 895 807070
Имейл адрес: online@rayatoys.com
https://www.rayatoys.com

©2024 Micro Mobility Systems AG, Switzerland
www.micro-mobility.com