Съдържание

Употреба 3
Части на продукта 24
Прочитане и съхранение на ръководството..... 25
Информация за безопасност 26
Инструкции за сглобяване 29
Разгъване и сгъване на кормилен лост 29
Монтиране и сваляне на дръжките / кормилото 31
Регулиране на височината на телескопичната дръжка 32
Спирачна система 33
Поддръжка..... 34
Предупреждения за безопасност..... 34
Условия на гаранцията 35
Изхвърляне 36

Изхвърляне на опаковката 36
Изхвърляне на тротинетката 36
"Паспорт" на тротинетката MICRO..... 37

Части на продукта

1 Скоба (кормилен лост)

2 Сгъваема дръжка (кормилен лост)

3 Назъбен винт (кормилен лост)

4 Бутон

5 Бутон

6 Заключващ механизъм на кормилния лост

7 Заключващ бутон (кормило)

8 Винт (кормило)

9 Закопчалка

10 Заключващ бутон (телескопична щанга)

11 Назъбен винт (телескопична щанга)

12 Скоба (телескопична щанга)

13 Спирачка на задното колело

14 Винт (дискова спирачка)

15 Винт (ръчна спирачка)

16 Винт (ръчна спирачка)

Уважаеми клиенти,

Благодарим ви, че избрахте Micro (оригиналът) – можете да бъдете спокойни, че сте се сдобили с висококачествен продукт. Освен това, ние ви предлагаме отлично следпродажбено обслужване. Гордеем се с репутацията си като водещ производител на тротинетки и Kickboard® в света. Нашите продукти се продават в повече от 10 000 специализирани магазина по целия свят.



Тези инструкции съдържат важна информация относно безопасността, производителността и поддръжката. Прочетете ги внимателно, преди да използвате продукта за първи път, и ги съхранявайте на сигурно място, за да можете да ги използвате при необходимост в бъдеще.

Приятно забавление с вашия нов продукт Micro.

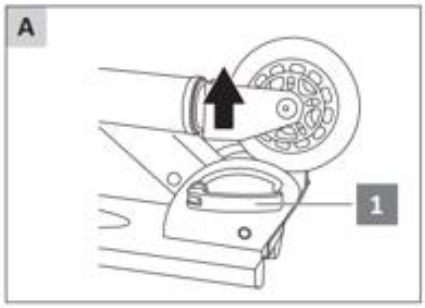
A
1

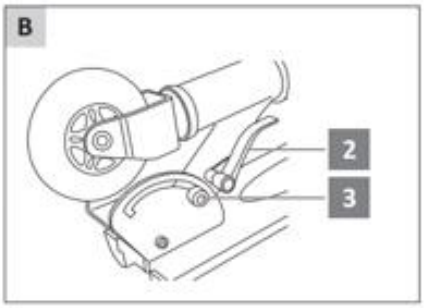
B
2
3

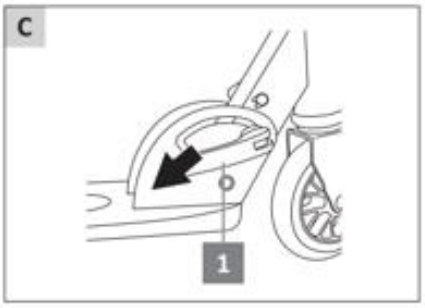
C
1

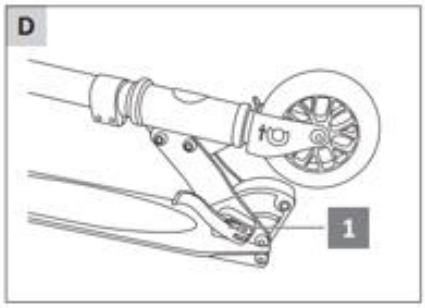
D
1

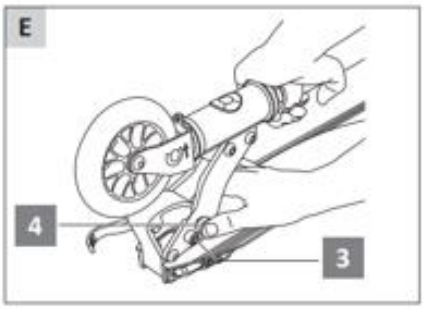
E
4
3

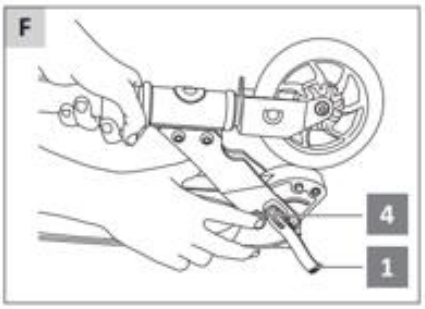
F
4
1

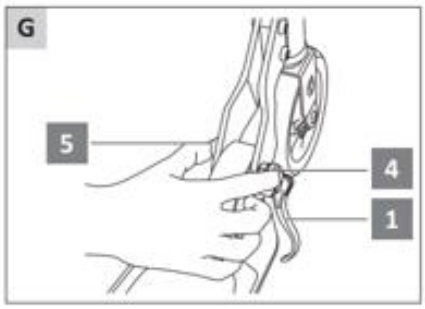
G
5
4
1

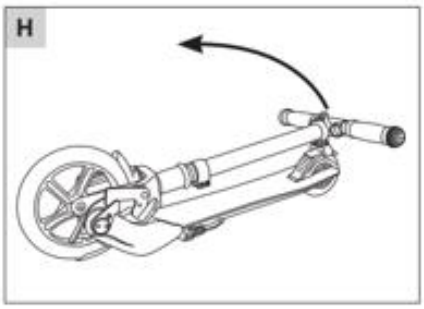
H

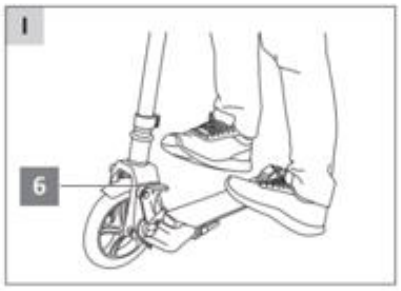
I
6

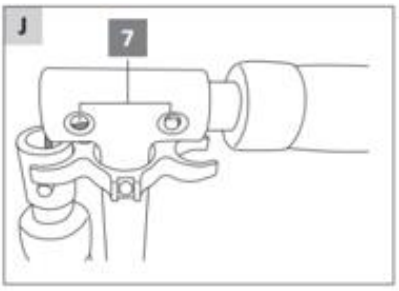
J
7

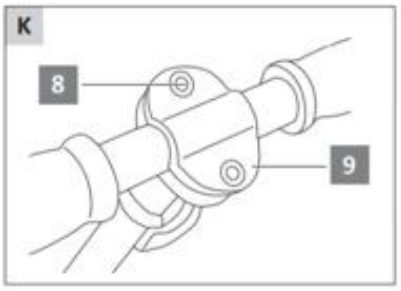
K
8
9

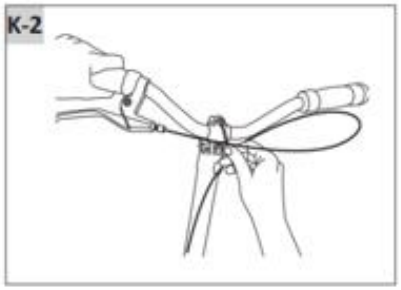
K-2

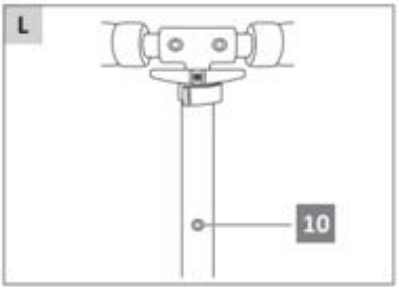
L
10

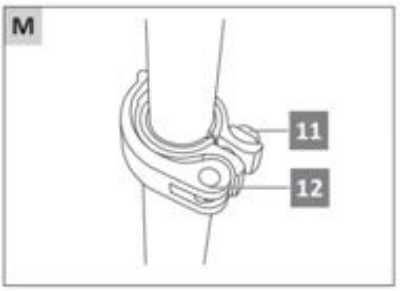
M
11
12

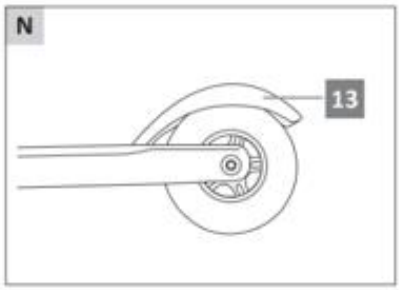
N
13

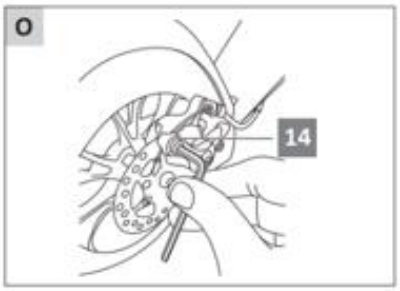
O
14

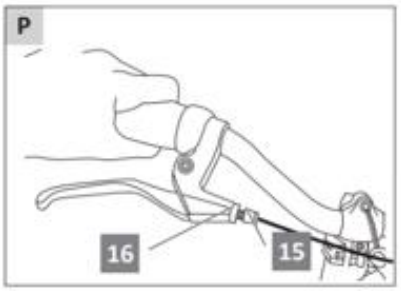
P
16
15









Информация за безопасност

ПРЕДУПРЕЖДЕНИЕ! Риск от инцидент и нараняване!

Небрежната или неправилна употреба на продукта може да доведе до сериозни или дори фатални инциденти и наранявания. Спазвайте следните инструкции, за да избегнете опасности.

- Винаги проверявайте Вашата тротинетка MICRO преди каране и се уверете, че всички заключващи механизми, скоби, гайки и винтове са добре затегнати. Също така, проверете износването и правилния монтаж на колелата и се уверете, че кормилният лост е здраво закрепен в правилната позиция. Винаги проверявайте дали кормилният механизъм е правилно регулиран преди каране. Редовно носете продукта за поддръжка в специализиран магазин.
- Винаги носете одобрена каска при каране на тротинетка MICRO. Закопчавайте каишката на каската плътно под брадичката. Освен каска, носете и предпазители за китките, лактите, коленете, както и обувки с гумена подметка.

- Избягвайте спускания по стръмни наклони, тъй като вградената спирачка не осигурява надеждна защита за такъв тип каране. Спирачката не е предназначена за бързи спускания!
- Спирачният калник може да стане много горещ – не го докосвайте веднага след спиране, за да избегнете риск от изгаряне. Избягвайте продължително спиране.
- Не превишавайте максималната скорост от 10 км/ч (6.2 mph).
- Избягвайте пътища, алеи или други зони, използвани от автомобили.
- Винаги спазвайте правилата за движение и разпоредбите във Вашия район.
- Никога не карайте заедно с друг човек на една тротинетка MICRO.
- Карането по здрач, в тъмнина или при слаба видимост е изключително опасно и може да доведе до сериозни наранявания или смърт. Никога не използвайте тротинетка MICRO в такива условия.
- Не използвайте тротинетката върху мокри, мазни, песъчливи, замърсени, заледени, груби или неравни повърхности.

- Не изпълнявайте каскади и трикове – познавайте възможностите и ограниченията си и винаги карайте с контрол.
- Не модифицирайте Вашата тротинетка MICRO по начин, който може да компрометира безопасността ѝ.
- Не надвишавайте максималната товароносимост от 100 кг.
- Самозаключващите се крепежни елементи могат да загубят своята ефективност след няколко месеца употреба.

ПРЕДУПРЕЖДЕНИЕ! Риск от задушаване!

Тротинетката MICRO съдържа малки части, които могат да бъдат погълнати. Никога не позволявайте на деца да играят с опаковката и дребните части. Децата могат да се заплетат в опаковката, да се задушат или да погълнат малки части и да се задавят.

- Тротинетката MICRO трябва да бъде сглобена от възрастен.

ВНИМАНИЕ! Риск от прищипване!

Съществува риск от прищипване при сгъване или разгъване на тротинетката MICRO. Децата трябва да използват тротинетката само под надзора на възрастен.

- Дръжте пръстите си далеч от сгъваемия механизъм.

ЗАБЕЛЕЖКА! Риск от повреда!

Неправилното сглобяване или неправилната употреба на тротинетката MICRO може да доведе до нейното повреждане.

- Използвайте тротинетката само когато кормилният лост е напълно заключен в правилната позиция. Следвайте инструкциите за сглобяване, специфични за Вашия модел.
- Ремонтът на тротинетката трябва да се извършва само в оторизиран сервизен център. Използвайте само оригинални резервни части.

- Никога не се облягайте с цялото си тегло върху кормилото, тъй като това може да доведе до изкривяване на тръбата, което да попречи на правилното регулиране на височината на тротинетката MICRO.

Инструкции за сглобяване

Разгъване и сгъване на кормилния лост

MICRO LIGHT

1. Отворете скобата 1 (виж Фиг. A).
2. Издърпайте сгъваемата дръжка 2 напред, докато скобата се заключи здраво в предна позиция (виж Фиг. B).
3. Затегнете скобата отново и се уверете, че има достатъчно напрежение (виж Фиг. C). Ако напрежението не е достатъчно, можете да го увеличите, като затегнете назъбения винт 3. За целта отворете скобата, затегнете назъбения винт и след това затворете скобата отново.

MICRO BULLET | SPRITE | SPRITE DELUXE | FLEX | MONSTER BULLET | CRUISER

1. Отворете скобата 1 (виж Фиг. D).
2. Натиснете бутона 4 и разгънете кормилния лост, докато заключващият механизъм се фиксира със звуков сигнал (виж Фиг. E).
3. След това затегнете скобата отново и се уверете, че има достатъчно напрежение. Ако напрежението не е достатъчно, увеличете го, като затегнете назъбения винт 3. За целта отворете скобата, затегнете назъбения винт и след това затворете скобата отново.

MICRO FLEX | FLEX AIR | FLEX 200 | SUSPENSION | MONSTER BULLET | SPEED DELUXE | ROCKET DELUXE | WHITE | BLACK | METROPOLITAN DELUXE

Разгъване:

1. Отворете скобата 1.
2. Натиснете бутона 4 и разгънете кормилния лост, докато заключващият механизъм се фиксира със звуков сигнал (виж Фиг. F).
3. След това затегнете скобата и се уверете, че има достатъчно напрежение. Ако напрежението не е достатъчно, увеличете го, като затегнете назъбения винт 3. За целта отворете скобата, затегнете назъбения винт и след това затворете скобата отново.

Сгъване:

1. Отворете скобата 1.
2. Натиснете едновременно бутоните 4 и 5 и сгънете кормилния лост (виж Фиг. G).

MICRO EAZY

- Разгъване: Разгънете кормилния лост нагоре, докато заключващият механизъм се заключи напълно и лостът вече не може да се движи (виж Фиг. H). Докато правите това, леко бутнете кормилния лост напред.
- Сгъване: Стъпете с десния крак странично върху платформата на тротинетката, докато с левия натискате заключващия механизъм 6 и леко бутате кормилния лост напред (виж Фиг. I). Това ще освободи механизма за сгъване и кормилният лост автоматично ще се сгъне благодарение на пружинното напрежение.

MICRO DOWNTOWN

Разгъване:

1. Натиснете и задръжте сребърния бутон 17 с една ръка, а с другата разгънете кормилния лост, докато заключващият механизъм щракне (виж Фиг. Q).
2. Затворете предпазния капак 18 и се уверете, че кормилният лост е напълно заключен (разклатете напред-назад Т-образната дръжка) преди каране (виж Фиг. R).

Сгъване:

1. Отворете предпазния капак 18 (виж Фиг. S).
2. Натиснете с крак върху горната част на блокиращия механизъм 19, за да освободите кормилния лост със звуков сигнал (виж Фиг. T). След това MICRO DOWNTOWN ще може да стои изправен без необходимост от стойка.

Монтиране и сваляне на дръжките / кормилото

MICRO FLEX | FLEX AIR | FLEX 200 | BULLET | MONSTER BULLET | SPRITE | SPEED | ROCKET | WHITE | BLACK | MICRO EAZY

- Монтиране на дръжките: Поставете дръжките в Т-образния елемент на кормилния лост. Подравнете ги така, че заключващите бутони 7 да щракнат в съответните отвори.
- Сваляне на дръжките: Натиснете заключващите бутони навътре и издърпайте дръжките от Т-образния елемент (виж Фиг. J).

MICRO LIGHT | SUSPENSION | CRUISER | SPRITE DELUXE | ROCKET DELUXE | METROPOLITAN DELUXE | SPEED DELUXE | DOWNTOWN

- Монтиране на кормилото: Разхлабете винтовете 8 с подходящ ключ с шестостенна вложка и свалете горната част на закопчалката 9.
- Поставете и центрирайте кормилото.
- Поставете обратно горната част на закопчалката върху кормилото и я затегнете с ключ с шестостенна вложка (виж Фиг. K).
- За Micro Cruiser, Sprite Deluxe, Speed Deluxe, Rocket Deluxe и Metropolitan Deluxe вижте Фиг. K-2 за справка. Уверете се, че кормилото е правилно подравнено и затегнете двата винта с приблизително 10 Nm (100 kg frc cm), за да избегнете завъртане на кормилото. **ВНИМАНИЕ! Кормилото трябва да бъде сглобено от възрастен!**

Регулиране на височината на телескопичната дръжка

1. Отворете скобата 12 и натиснете заключващия бутон 10 навътре (виж Фиг. L).
2. Настройте телескопичната дръжка на желаната височина. Повдигнете я нагоре или я спуснете, докато заключващият бутон се фиксира в отвор.
3. Затворете скобата отново (виж Фиг. M).

Ако няма заключващ бутон или искате друга височина, регулирайте телескопичната дръжка, като:

4. Затегнете назъбения винт 11 с ключ с шестостепенна вложка, когато скобата е затворена. Уверете се, че телескопичната дръжка е стабилно фиксирана и не променя височината си дори при силен натиск.

Ако скобата не се затваря достатъчно плътно, затегнете назъбения винт ръчно или с ключ с шестостепенна вложка.

Спирачна система

Вашата тротинетка MICRO разполага с иновативна спирачна система. За да задействате спирачката, просто настъпете спирачката на задното колело 13 с някой от краката си (виж Фиг. N).

METROPOLITAN DELUXE

Тази тротинетка има дискова спирачка на задното колело. За регулиране на спирачната сила:

- Регулирайте дължината на спирачното жило, като разхлабите винта 14 (виж Фиг. O) с шестограм и направите жилото по-късо (по-силно спирачно действие) или по-дълго (по-меко спирачно действие). След това затегнете винта отново.
- Завъртете винта 15 на ръчната спирачка (виж Фиг. P): за по-силно спирачно действие завъртете винта навън наляво (от гледната точка на водача). Уверете се, че вътрешната гайка 16 е добре затегната след регулирането.

DOWNTOWN

Тази тротинетка е оборудвана с дискова спирачка на предното колело. За да регулирате спирачното действие, завъртете винта 15 на ръчната спирачка (виж Фиг. P): за по-силно спиране завъртете винта навън наляво (от гледната точка на водача). Уверете се, че вътрешната гайка 16 е добре затегната след регулирането.

ВНИМАНИЕ! Риск от изгаряне!

Спирачният калник се нагрява! Избягвайте директен контакт с кожата.

Поддръжка

- Почиствайте тротинетката MICRO с мека, влажна кърпа след всяка употреба. Също така почиствайте лагерите редовно с мека кърпа и ги смазвайте периодично, като ги подменяте при необходимост. Отстранявайте всякакви грапавини и ръбове, които могат да се образуват при употреба.
- Проверявайте всички винтове поне веднъж на 3 седмици и ги затягайте. Винаги използвайте фиксатор за винтове.
- Пръскайте всички подвижни части на сгъваемия механизъм поне веднъж на 3 седмици с проникващо масло и след това ги избърсвайте.
- Проверявайте кормилния механизъм (лагера на кормилния лост) на приблизително всеки 4 седмици и го регулирайте при нужда.
- Проверявайте гумите за повреди и ги подменяйте при необходимост.

Предупреждения за безопасност

- Препоръчителната минимална възраст за различните модели тротинетки можете да намерите на последната страница на ръководството (виж „10-те правила за безопасност при каране на тротинетка MICRO“).
- Карайте само върху гладки, павирани повърхности, далеч от моторни превозни средства.
- Метеорологичните условия, особено влажните, могат да влошат сцеплението, спирането и видимостта.
- Избягвайте резки промени на посоката, особено ако включват остри завои, отводнителни решетки или различни повърхности.
- Винаги бъдете внимателни към пешеходците.
- Незабавно подменяйте износени или счупени части.

Условия на гаранцията

Гаранцията на тротинетката MICRO предлага следните предимства в сравнение със законовите изисквания за гаранция:

Продължителност на гаранцията:

Стандартната гаранция е 24 месеца, като износването не е включено. Периодът на гаранцията може да варира в зависимост от държавата. Моля, проверете гаранционната политика на официалния представител на Micro във Вашата страна.

Разходи: Безплатен ремонт, замяна или възстановяване на сумата.

За да подадете гаранционна претенция, моля, свържете се с обслужване на клиенти на телефон +359 895 807070 или по имейл: reclamation@rayatoys.com

Гаранцията не покрива щети, причинени от:

- Инциденти или непредвидими събития (напр. мълния, вода, пожар и др.)
- Неправилна употреба или транспорт
- Неспазване на правилата за безопасност и поддръжка
- Други неправилни действия или модификации
- Нормално износване

Законовите изисквания за гаранция от производителя не се ограничават от тази гаранция. Продължителността на гаранцията може да бъде удължена само при наличие на законова разпоредба. В държавите, където има задължителни гаранции, съхранение на резервни части или регулации за обезщетение на щети, се прилагат минималните законово предписани условия.

Изхвърляне

Изхвърляйте тротинетката MICRO в съответствие със законите и разпоредбите, действащи във Вашата страна.

Изхвърляне на опаковката

Рециклирайте опаковката правилно:



Хартията и картонът трябва да се рециклират заедно с други хартиени отпадъци. Пластмасовото фолио трябва да се рециклира с останалите пластмасови отпадъци.

Изхвърляне на тротинетката MICRO

(Приложимо в Европейския съюз и други европейски държави с действащи системи за рециклиране)



Използваните уреди не трябва да се изхвърлят заедно с битовите отпадъци!

Ако тротинетката MICRO вече не може да бъде използвана, клиентът е законово задължен да я изхвърли отделно от битовите отпадъци, например като я предаде в местен център за рециклиране. Това гарантира, че изхвърлените уреди ще бъдат рециклирани правилно, като се предотвратява негативното въздействие върху околната среда.

Поради тази причина електрическите уреди са обозначени със съответния символ за рециклиране.

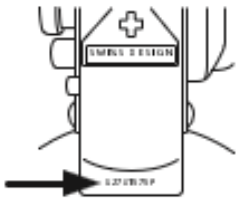

Можете да намерите серийния номер на вашата тротинетка MICRO, щампован в предната част.

"Паспорт" на тротинетката MICRO

Попълнете "паспорта" на тротинетката. Прочетете серийния номер на Вашата тротинетка MICRO – той е щампован в предната част. Съхранявайте "паспорта" на сигурно място.

Собственик

Име и фамилия: .....

Улица/номер: .....

Тротинетка

Сериен номер: .....

Модел: .....

Цвят: .....

Размер на гумите: .....

Специални характеристики: .....

Дата на покупка: .....

Търговец, име: .....

Адрес на търговеца: .....

Цена на покупка: .....

10-те правила за безопасност при каране на тротинетка MICRO

Отделете няколко минути, за да прегледате най-важните правила за безопасност, преди да използвате вашата тротинетка. Въпреки че употребата на всеки модел зависи и от индивидуалните способности, които могат да варират независимо от възрастта, нашата официална препоръчителна възраст за всеки модел е следната:

Модел	Препоръчителна възраст
MICRO FLEX	12
MICRO FLEX AIR	12
MICRO FLEX 200 mm	12
MICRO BULLET	8
MICRO MONSTER BULLET	8
MICRO SPRITE	6
MICRO LIGHT	6
MICRO ROCKET/-DELUXE	8
MICRO SPEED/-DELUXE	8

MICRO WHITE + BLACK	12
MICRO SUSPENSION	12
MICRO EAZY	12
MICRO CRUISER	6
MICRO SPRITE DELUXE	6
MICRO METROPOLITAN/-DELUXE	12
MICRO DOWNTOWN	12

Производител: Micro Mobility Systems AG
Адрес производител: Bahnhofstrasse 10 8700 Küsnacht Switzerland
Телефон: + 41 44 910 1 1 22
Имейл адрес: info@micro.ms micro-mobility.com
© 2023 Micro Mobility Systems AG
Всички права запазени.
2023/10/30

Вносител: Раяленд ООД
Адрес вносител: 1404 София, бул. България 110
Телефон: +359 895 807070
Имейл адрес: online@rayatoys.com
https://www.rayatoys.com

Екипът на Micro® и имената, логата и символите на Kickboard® са търговски марки на Micro Mobility Systems AG, Швейцария.

Copyright © 2022.

EN 14619

Клас A