MINI MICRO DELUXE

better urban lifestyle

Упътване за употреба



Снимките служат само за справка.

Модели



DELUXE (LED) | ECO (LED) | FLUX LED | GLITTER LED | GLOW LED (PLUS)



MAGIC LED



FOLDABLE (LED) | FOLDABLE ECO LED | FOLDABLE ORION LED | FOLDABLE CHAMELEON LED



SMART (LED)

Части в комплекта

MINI MICRO DELUXE (LED) | MINI MICRO DELUX ECO (LED) | MINI MICRO DELUXE GLITTER LED | MINI MICRO DELUXE FLUX LED GLOW LED (PLUS)



3

Сглобяване

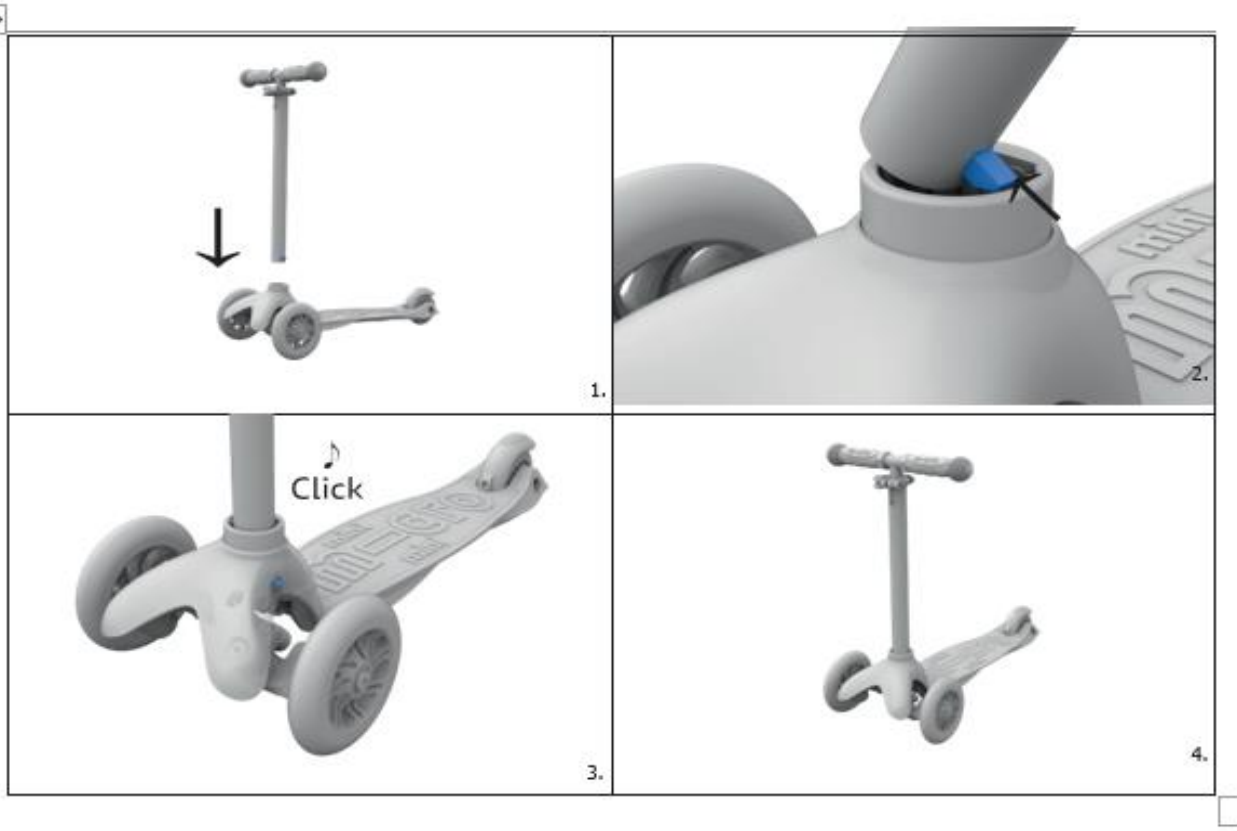

4

Сглобяване

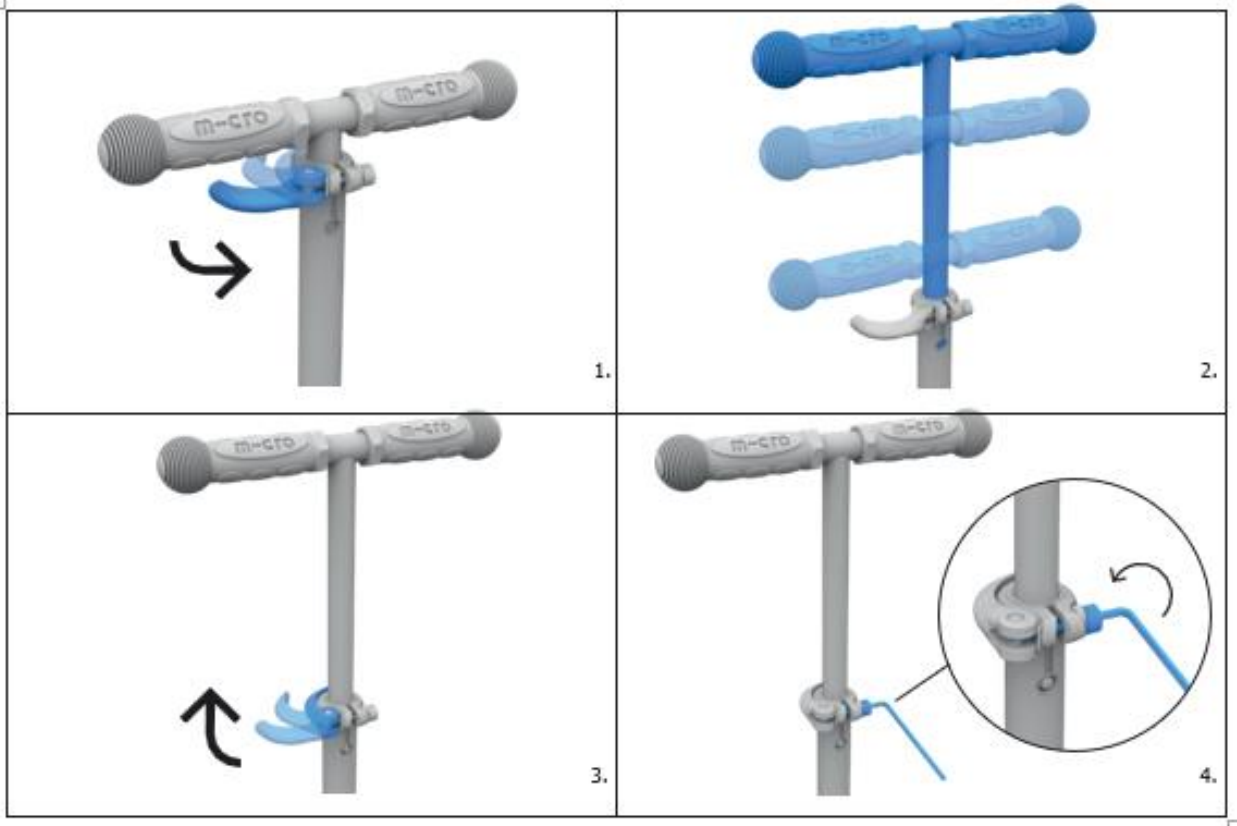

5

Части на продукта

MINI MICRO DELUXE MAGIC LED



6

Сглобяване

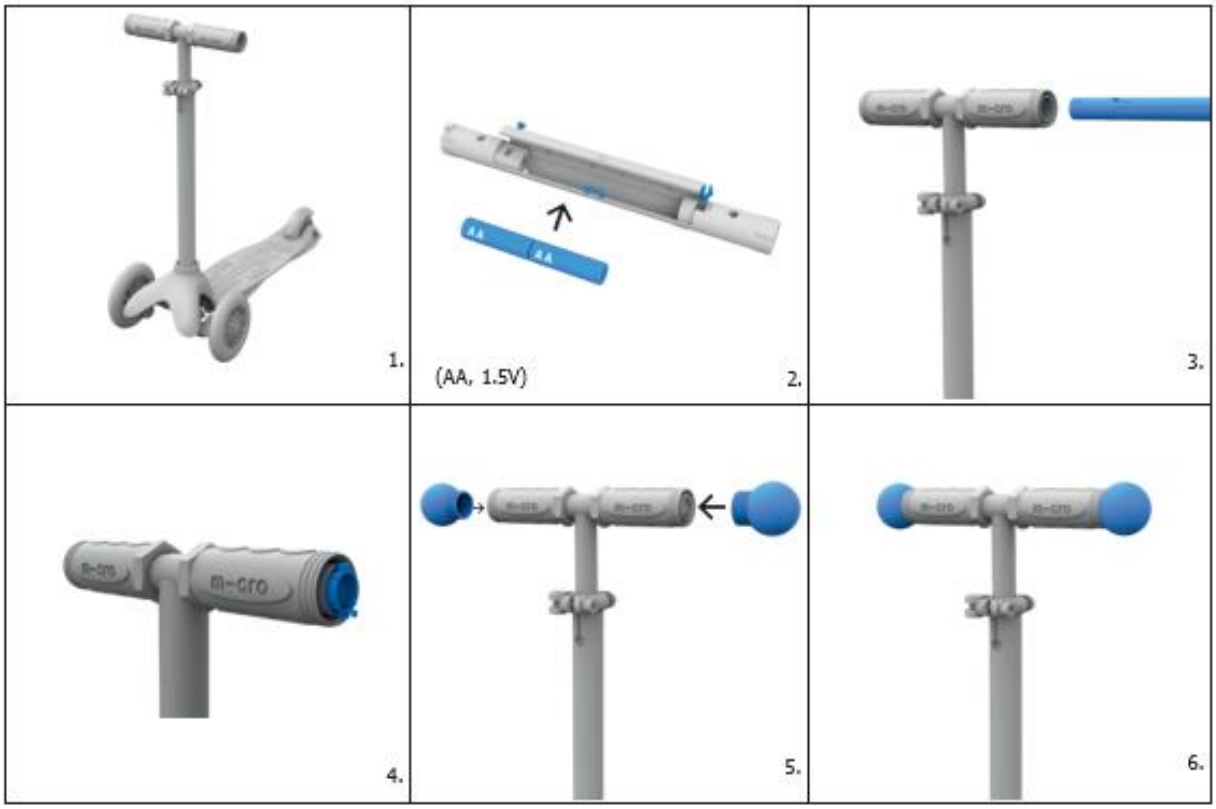

7

Сгъване

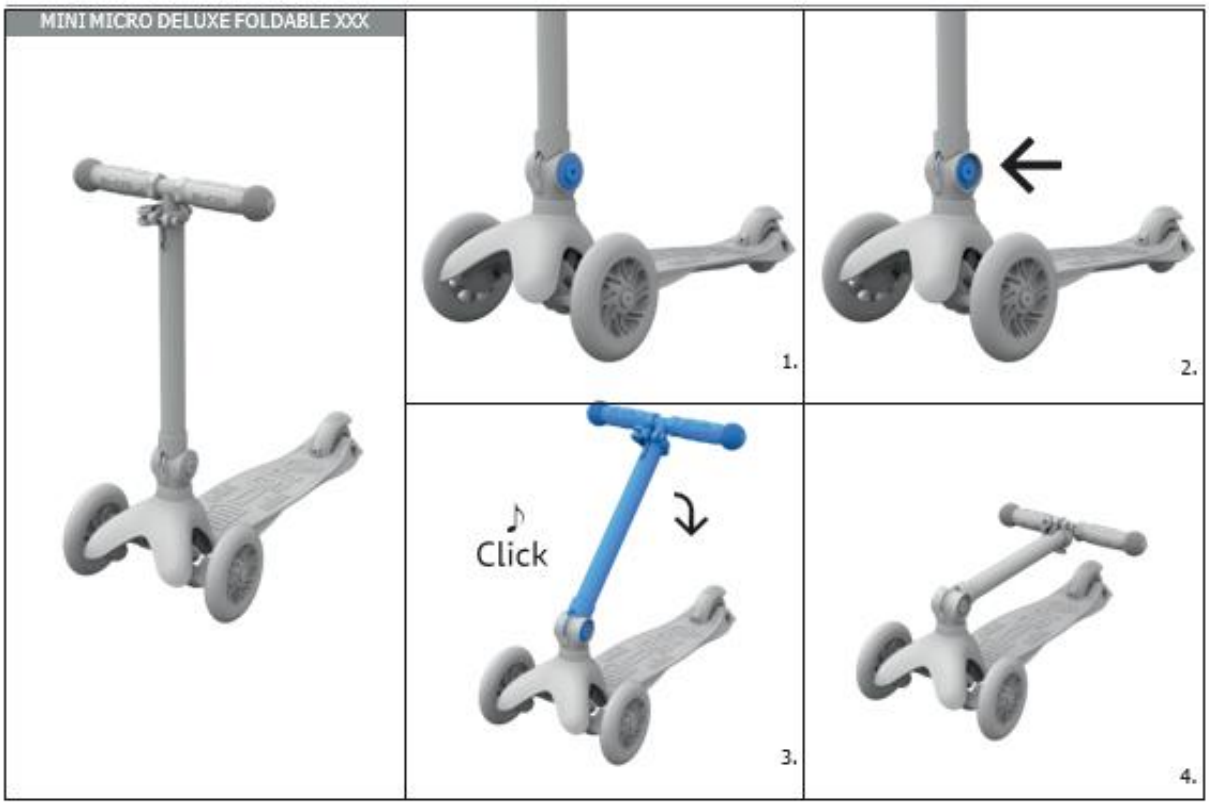

8

Сглобяване

9

MINI MICRO DELUXE SMART (LED)





1.



2.



3.



4.

Поддръжка

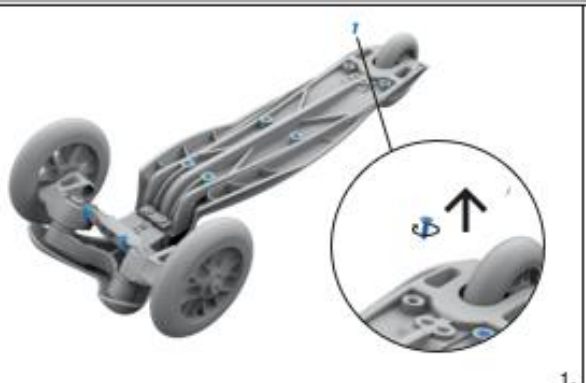

1.



2.



3.



4.

10 |

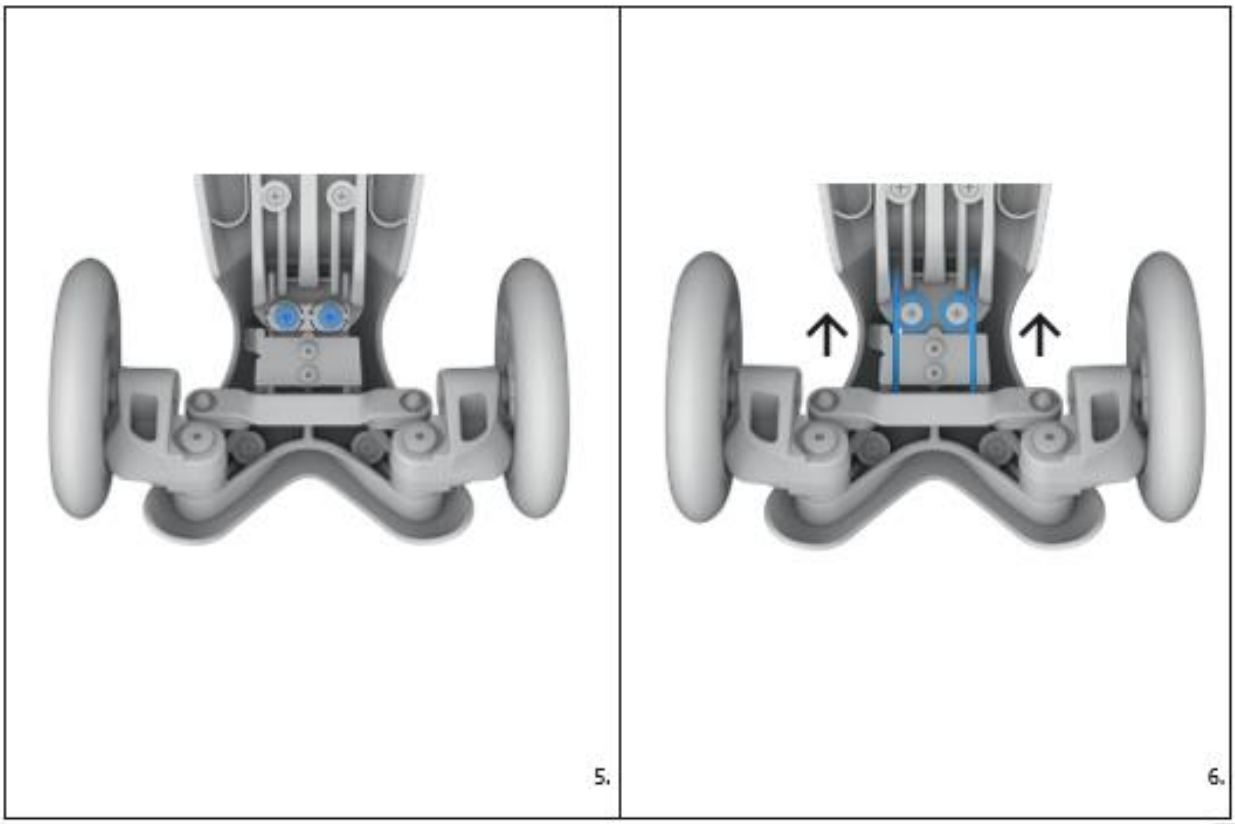

БГ

СЪДЪРЖАНИЕ

Инструкции за сглобяване----------4
Инструкции за поддръжка ---------- 10
Инструкции за безопасност ---------- 13
Сглобяване ---------- 16
Поддръжка ---------- 16
Гаранция ---------- 16
Изхвърляне ---------- 16

Снимките са само за справка.

ИНСТРУКЦИИ ЗА БЕЗОПАСНОСТ

В следващите инструкции ще се отнасяме към различните модели Mini Micro като Mini Micro Deluxe. Специалните характеристики за конкретни модели са описани отделно. Mini Micro Deluxe е подходящ за деца с височина до приблизително 120 см.

⚠ ПРЕДУПРЕЖДЕНИЕ:

Трябва да се носи защитно оборудване. Да не се използва в движение. Максимално тегло: 50 кг. Децата трябва винаги да носят: Каска, одобрена за безопасност, налакътници, наколенки и обувки с гумени подметки. Небрежната или неправилна употреба може да доведе до сериозни или фатални инциденти, падания и сблъсъци, причиняващи наранявания на потребителя или трети лица. За да избегнете инциденти:

- Карайте на равен терен.
- Спирачката се нагрява по време на употреба – избягвайте продължително спиране. Директният контакт с кожата може да причини изгаряния.
- Не карайте с повече от 5 км/ч (3,1 mph).
- Не използвайте Mini Micro Deluxe на обществени пътища.
- Карайте само по тротоари или велосипедни алеи.
- Само едно дете може да кара Mini Micro Deluxe!
- Не използвайте тротинетката по здрач или през нощта.
- Не карайте по мокри, мазни, пясъчни, замърсени, заледени или неравни

повърхности.

- Детето трябва да бъде обучено да контролира тротинетката и да избягва падания и сблъсъци. Не експериментирайте и не правете рискови маневри. Винаги карайте според нивото на уменията си, за да осигурите безопасност.

- Винаги адаптирайте стила на каране спрямо Вашите умения, за да осигурите безопасност.
- Не правете никакви модификации по Mini Micro Deluxe.
- Освен защитната екипировка носете светлоотразителни и ярки дрехи за по-добра видимост.

Специални инструкции за Mini Micro Deluxe Magic LED:

- Не смесвайте различни видове батерии или нови и използвани батерии.
- Винаги използвайте 2 AA батерии и се уверете, че положителният и отрицателният полюс съвпадат със символите на капака.
- Изтощените батерии трябва да бъдат извадени и изхвърлени правилно.
- Играчката не трябва да се свързва с повече от препоръчания брой захранвания.
- Клемите за захранване не трябва да бъдат окъсявани.
- Не смесвайте алкални, стандартни (въглеродно-цинкови) или презареждащи се батерии.

- Презареждащите се батерии трябва да се извадят от играчката преди зареждане.
- Презареждащите се батерии могат да се зареждат само под надзора на възрастен.

Специални инструкции за всички LED версии: Тази тротинетка излъчва светкавици, които могат да предизвикат епилептични припадъци при чувствителни лица.

Специални инструкции за Mini Micro Deluxe Glow LED (Plus) & Mini Micro Deluxe Orion Foldable LED: Платформата за стъпване, ръкохватките, спирачката и логото на кормилото светят в тъмното. Не са необходими батерии. Светещите елементи могат да се зареждат от слънчева светлина или изкуствени UV източници. Допълнителните LED ленти на платформата на Mini Micro Deluxe Glow LED Plus светят, когато задните колела се движат.

⚠ ПРЕДУПРЕЖДЕНИЕ: ВНИМАНИЕ! РИСК ОТ ПРЕМАЗВАНЕ!
Съществува риск от премазване на пръстите при сгъване или разгъване на Mini Micro Deluxe. Децата трябва да използват Mini Micro Deluxe само под наблюдението на възрастен. Пазете пръстите си далеч от механизма за сгъване.

⚠ ПРЕДУПРЕЖДЕНИЕ: ВНИМАНИЕ! РИСК ОТ ПОВРЕДА!
Неправилният монтаж или неправилната употреба на Mini Micro Deluxe може да доведат до повреда на продукта. Използвайте Mini Micro Deluxe само когато кормилният лост е правилно фиксиран и застопорен. Следвайте инструкциите за сглобяване на Вашия конкретен модел. Mini Micro Deluxe може да бъде отремонтиран само в оторизиран сервизен център. Използвайте само оригинални резервни части. Никога не се облягайте с цялото си тегло върху кормилния лост, тъй като това може да доведе до леко огъване на тръбата и да попречи на правилното регулиране на височината на Mini Micro Deluxe.

КАК ДА ИЗПОЛЗВАТЕ ПРОДУКТА
Различните възможности за използване на Mini Micro Deluxe и правилната му употреба са описани в главите „Инструкции за сглобяване“ и „Инструкции за безопасност“.

⚠ ПРЕДУПРЕЖДЕНИЕ:
Сглобяването на Mini Micro Deluxe трябва да бъде сглобен от възрастен. За регулиране на височината на кормилния лост е необходимо да използвате шестограмен ключ, за да затегнете/разхлабите бързото освобождаване. Продуктът съдържа малки части с потенциално опасни остри ръбове и остри точки в несглобено състояние. Пазете несглобените части далеч от деца.

ПОДДРЪЖКА
Редовно проверявайте дали всички винтове са затегнати. Проверявайте състоянието на колелата и ги сменяйте при необходимост. Почиствайте Mini Micro Deluxe с влажна, мека кърпа след всяка употреба и редовно проверявайте за видими повреди или промени. Можете да видите инструкции за смяна на спирачката на фиг. 1-3, за колелата на фиг. 4 и за контролния пружинен механизъм на фиг. 5-6. Препоръчва се редовна поддръжка от специализиран сервиз.

ИЗХВЪРЛЯНЕ
Изхвърляйте продукта и опаковката в съответствие със законите и разпоредбите, приложими във Вашата страна. Хартията и картонът трябва да бъдат изхвърлени в контейнер за рециклиране на хартия, а фолиото в контейнера за рециклиране на пластмаса.

Условия на гаранцията
Гаранцията на MICRO SCOOTER предлага следните предимства в сравнение със законовото изискване за гаранция:

Продължителност на гаранцията:
Стандартната гаранция е 24 месеца, с изключение на износването. Периодът на гаранцията може да варира в зависимост от страната. Моля, проверете политиката за гаранция на официалния представител на Micro във Вашата страна.

Разходи: Безплатен ремонт или замяна, или връщане на парите.

За да подадете гаранционна претенция, моля, свържете се с отдел обслужване на клиенти на телефон +359 895 807070 или по имейл: reclamation@rayatoys.com

Гаранцията не покрива щети, причинени от:
- Нещастни случаи или непредвидени събития (например светкавици, вода, пожар и др.)
- Неправилна употреба или транспорт
- Игнориране на правилата за безопасност и поддръжка
- Каквато и да е друга неправилна употреба или промени
- Износване

Законовото изискване на производителя за гаранция не се ограничава от тази гаранция. Продължителността на гаранцията може да бъде удължена само ако съществува законова разпоредба, която я регулира. В страните, където са предвидени (задължителни) гаранции и/или съхранение на резервни части и/или разпоредби за компенсация на щети, важат минималните законово предписани условия.

Производител: Micro Mobility Systems AG
Адрес производител: Bahnhofstrasse 10 8700 Küsnacht Switzerland
Телефон: + 41 44 910 1 1 22
Имейл адрес: info@micro.ms micro-mobility.com
© 2023 Micro Mobility Systems AG
Всички права запазени.
2023/10/30

Вносител: Раяленд ООД
Адрес вносител: 1404 София, бул. България 110
Телефон: +359 895 807070
Имейл адрес: online@rayatoys.com
https://www.rayatoys.com

©2024 Micro Mobility Systems AG, Switzerland

www.micro-mobility.com