Mini Micro Deluxe
Mini Micro 3in1 Deluxe
Mini Micro Deluxe Foldable

Упътване



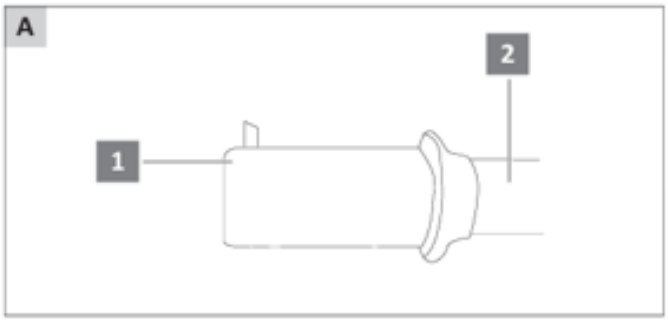

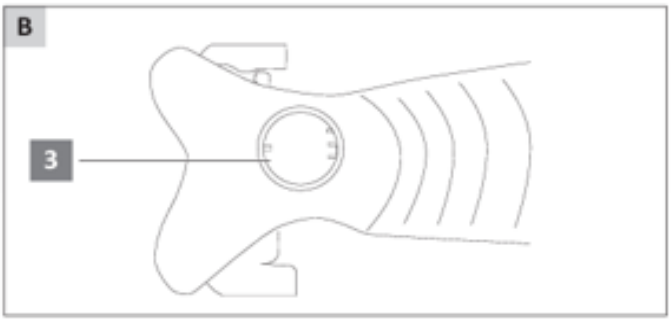

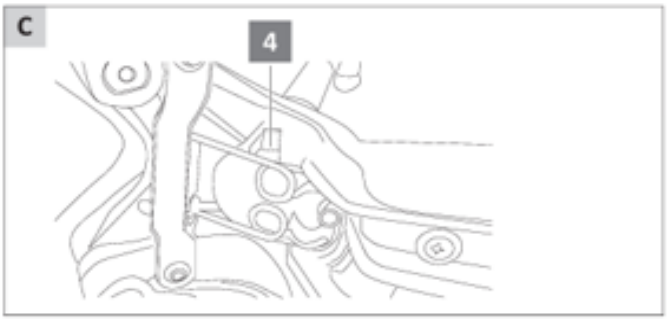

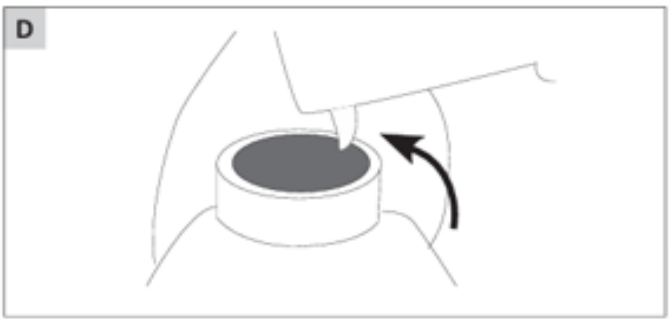

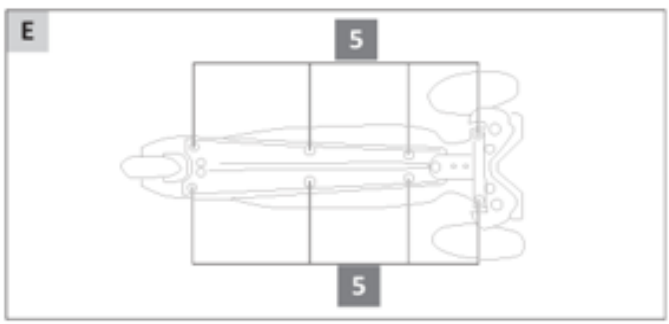

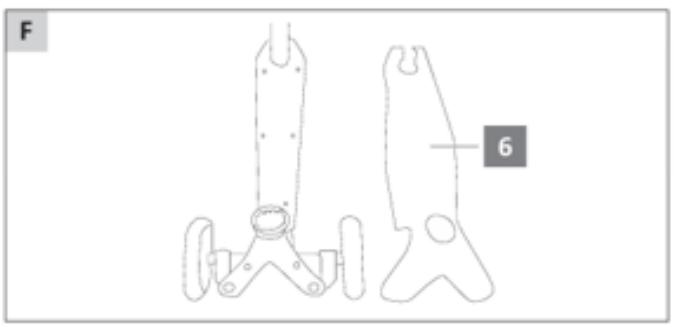

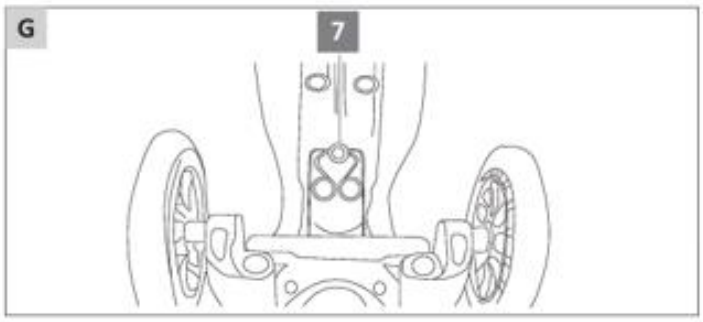

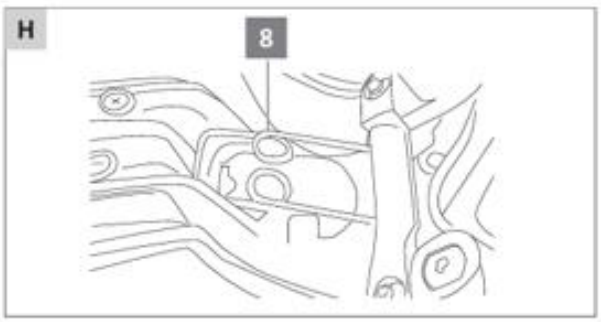

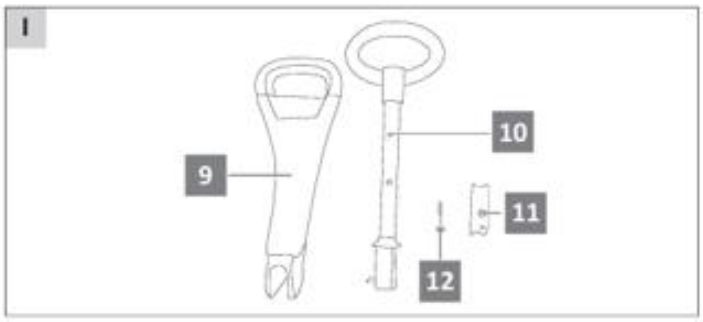

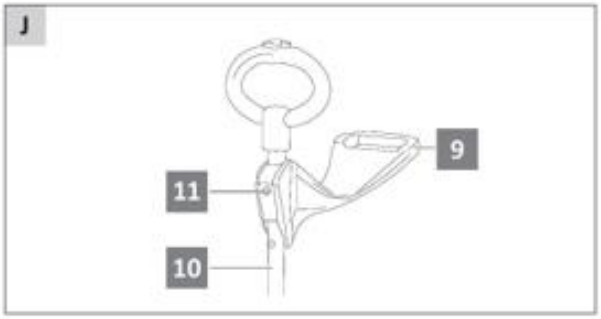

Съдържание

Употреба----------2
Части на продукта ----------5
Четене и съхранение на ръководството за употреба ----------6
Информация за безопасност ----------7
Сглобяване на кормилния лост ----------10
Регулиране на височината на телескопичния лост----------10
Mini Micro Deluxe Foldable---------- 11
Монтиране на седалката---------- 11
Mini Micro 3in1 Deluxe---------- 12
Износване---------- 13
Смяна на спирачките---------- 13
Смяна пружината на колелата ---------- 13
Поддръжка---------- 13
Условия на гаранцията---------- 14
Изхвърляне---------- 16
Изхвърляне на опаковката ----------16
Mini Micro Deluxe паспорт---------- 17

Части в комплекта

1. Бутон
2. Кормилен лост
3. Отвор
4. Механизъм за заключване
5. Винтове (за смяна на спирачките), 8×
6. Палуба
7. Винт (за смяна на пружината на колелото)
8. Пружина на колелото
9. Седалка
10. О-образна дръжка
11. Пластмасово покритие
12. Шестоъгълен болт

Четене и съхранение на ръководството за употреба

Уважаеми клиенти,
Благодарим ви, че избрахте Micro (оригиналът) – можете да бъдете сигурни, че сте се сдобили с висококачествен продукт. Ние също така предлагаме отлични следпродажбени услуги. Гордеем се с факта, че сме водещият производител на тротинетки и Kickboard® в света. Нашите продукти се продават в над 10 000 специализирани магазина по целия свят.



Тези инструкции съдържат важна информация за безопасността, производителността и поддръжката. Прочетете внимателно ръководството и инструктирайте детето си, преди да използва Mini Micro Deluxe за първи път. Съхранявайте тези инструкции за бъдещи справки.

Забавлявайте се с Вашия нов продукт Micro!
Екипът на Micro

www.micro-mobility.com

Информация за безопасност

ВНИМАНИЕ! Риск от инцидент и нараняване!
Небрежната или неправилна употреба на продукта може да доведе до сериозни или дори фатални инциденти и наранявания. Обърнете внимание на следните инструкции, за да избегнете инциденти и наранявания.

- Винаги проверявайте Mini Micro Deluxe преди каране и се уверете, че всички заключващи механизми, скоби, гайки и винтове са добре затегнати. Също така, проверете износването и правилния им монтаж на колелата и се уверете, че кормилният лост е здраво закрепен в правилната позиция. Винаги проверявайте дали кормилният механизъм е правилно регулиран преди каране. Редовно носете продукта за поддръжка в специализиран магазин.



- Винаги се уверявайте, че детето Ви носи одобрена каска, когато кара Mini Micro Deluxe, и че каишката ѝ е закопчана плътно под брадичката. Винаги се уверявайте, че детето Ви носи наколенки, налакътници, протектори за китките и обувки с гумени подметки, когато кара Mini Micro Deluxe.

- Уверете се, че детето Ви не се спуска по стръмни наклони, тъй като вградената спирачка не осигурява надеждна защита в такива случаи. Спирачката не е предназначена за бързи спускания!
- Спирачният калник загрява по време на употреба. Затова е особено важно да обясните на детето си да избягва постоянното използване на спирачката. Обяснете на детето, че директният му контакт с кожата може да причини изгаряния.
- Не позволявайте на детето си да кара с повече от 5 км/ч.
- Уверете се, че детето Ви винаги кара по пътеки и алеи, където не са позволени моторни превозни средства.

  Тротоарите или велосипедните алеи са най-подходящи за това.
- Винаги спазвайте правилата за движение и указанията във Вашия район. Mini Micro Deluxe не трябва да се използва по обществени пътища.
- Никога не карайте заедно с друг човек на една тротинетка Mini Micro Deluxe!
- Никога не позволявайте на детето си да използва продукта по здрач или през нощта.
- Mini Micro Deluxe не трябва да се използва върху мокри, мазни, пясъчни, мръсни, заледени, заснежени, груби или неравни повърхности.
- Детето Ви трябва да бъде научено как да контролира тротинетката. Уверете се, че не експериментира с нея или не опитва рискови маневри. Стилът на каране трябва винаги да е съобразен с индивидуалните възможности!

- Не правете никакви промени по Mini Micro Deluxe, които биха могли да повлияят на безопасността.
- Mini Micro Deluxe е подходяща за височина до около 120 см.
- В допълнение към защитното облекло трябва да се носят и светлоотразителни дрехи.
- **Внимание! Трябва да се носи защитна екипировка. Да не се използва в трафик. Препоръчително максимално натоварване - 20 кг (Mini Micro 3in1 Deluxe). Препоръчително максимално натоварване - 50 кг (Mini Micro Deluxe).**

ВНИМАНИЕ! Риск от задушаване!
Mini Micro Deluxe съдържа малки части, които могат да бъдат погълнати. Никога не позволявайте на децата да играят с опаковката и дребните части. Децата могат да се заплетат в опаковката, докато играят, да се задушат или да погълнат малки части и да се задавят.
Тротинетката Mini Micro Deluxe трябва да бъде сглобена от възрастен.

ВНИМАНИЕ! Риск от повреда!
Неправилното сглобяване на Mini Micro Deluxe и неправилната ѝ употреба могат да доведат до повреда на продукта.

- Не трябва да се правят никакви промени по Mini Micro Deluxe, освен тези, които са в съответствие с това ръководство за употреба.
- Mini Micro Deluxe трябва да се ремонтира само в оторизиран сервизен център. Трябва да се използват само оригинални резервни части.
- Не превишавайте товароносимостта от 50 кг.

Сглобяване на кормилния лост (Mini Micro Deluxe/-3in1)

1. Натиснете бутона **1** и поставете кормилния лост **2** в отвора **3**, като плоската страна е обърната към задното колело (виж Фиг. A и Фиг. B).
   Алтернатива: Задръжте лоста в позиция и поставете кормилото в отвора с движение нагоре (виж Фиг. D).
2. Уверете се, че бутонът е правилно фиксиран към заключващия механизъм **4** (виж Фиг. C).

Регулиране на височината на телескопичния лост

За да настроите височината на телескопичния лост, отворете бързото заключване и настройте на желаната височина. Уверете се, че бързото заключване е правилно затегнато отново (с помощта на предоставения шестограмен ключ затегнете достатъчно здраво), за да не може телескопичният лост да се измести.

Mini Micro Deluxe вече е готова за употреба.

За да свалите телескопичния лост (когато е напълно удължен):

1. Натиснете бутона в долната част на лоста навътре.
2. Отворете бързото заключване, за да настроите телескопичния лост на желаната височина.
3. Уверете се, че бързото заключване е отново добре затегнато (с помощта на предоставения шестограмен ключ), за да не може телескопичният лост да се измести.

Mini Micro Deluxe Foldable

За да сгънете/разгънете тротинетката, натиснете бутона от лявата страна на долната част на кормилната тръба. В същото време с другата ръка натиснете надолу или повдигнете кормилната тръба, докато чуете звук от изщракване, който показва, че кормилната тръба е правилно фиксирана.

Монтиране на седалката

За по-малки деца препоръчваме прикрепване на седалката към Mini Micro 3in1 Deluxe (виж Фиг. I). Седалката трябва да бъде фиксирана на правилната височина. Детето трябва да може да стъпва изцяло с двете си стъпала. В противен случай съществува опасност при спиране и контролът върху Mini Micro 3in1 Deluxe вече няма да бъде гарантиран.

Mini Micro 3in1 Deluxe

Забележка: Моделите Mini Micro 3in1 Deluxe Plus вече нямат О-кормило. Седалката може да бъде монтирана директно на Т-кормилото (отделен лист с инструкции).



Вариант със седалка за деца от 1 година и до 20 кг.

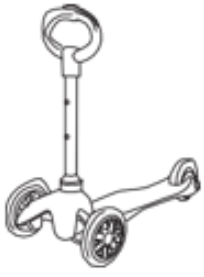

Вариант с О-образна дръжка за деца от 2 години и д о 20 кг.



Вариант с Т-образна дръжка за деца на възраст 2–5 години и до 50 кг.

1. Поставете щифта на седалката **9** в съответния отвор на О-образната дръжка **10**, в зависимост от желаната височина (виж Фиг. J).
2. Закрепете пластмасовото покритие **11** с шестоъгълния болт **12**. Този метод е еднакъв за двете позиции (висока и ниска).

Ако искате да премахнете седалката, следвайте стъпките в обратен ред.

Сглобяването на О-образната дръжка е точно същото като това на Т-образната дръжка (виж глава "Сглобяване на кормилния лост").

Сега: Забавлявайте се с новото превозно средство!

Износване

Смяна на спирачките

1. Развийте осемте винта **5** (виж Фиг. E).
2. Премахнете палубата **6** (виж Фиг. F) и развийте винтовете на спирачката с отвертка.
3. Сменете спирачката и закрепете отново палубата.

Смяна на пружината на колелото

1. Отвийте винта **7** с отвертка (виж Фиг. G).
2. Натиснете пружината на колелото **8** нагоре и я заменете с нова пружина (виж Фиг. H).
3. Поставете винта обратно и го затегнете.

Поддръжка

Редовно проверявайте дали всички винтове са добре затегнати, проверявайте състоянието на колелата и ги сменяйте, ако е необходимо. Почиствайте Mini Micro Deluxe с мека, влажна кърпа след всяка употреба и редовно проверявайте за видими повреди или промени.

Условия на гаранцията

Гаранцията на MICRO SCOOTER предлага следните предимства в сравнение с законовото изискване за гаранция:

Продължителност на гаранцията: Стандартната гаранция е 24 месеца, с изключение на износването. Периодът на гаранцията може да варира в зависимост от страната. Моля, проверете политиката за гаранция на официалния представител на Micro във Вашата страна.

Разходи: Безплатен ремонт или замяна, или връщане на парите.

За да подадете гаранционна претенция, моля, свържете се с обслужване на клиенти на телефон +359 895 807070 или по имейл: reclamation@rayatoys.com

Гаранцията не покрива щети, причинени от:

- Нещастни случаи или непредвидени събития (например светкавици, вода, пожар и др.)
- Неправилна употреба или транспорт
- Игнориране на правилата за безопасност и поддръжка
- Каквато и да е друга неправилна употреба или промени
- Износване

Законовото изискване на производителя за гаранция не се ограничава от тази гаранция. Продължителността на гаранцията може да бъде удължена само ако съществува законова разпоредба, която я регулира. В страните, където са предвидени (задължителни) гаранции и/или съхранение на резервни части и/или разпоредби за компенсация на щети, важат минималните законово предписани условия.

Изхвърляне

Изхвърлете тротинетката MICRO в съответствие със законите и разпоредбите, действащи във Вашата страна.

Изхвърляне на опаковката



Рециклирайте опаковката правилно. Хартията и картонът трябва да бъдат рециклирани с други хартиени изделия; пластмасовото фолио трябва да бъде рециклирано с останалите пластмасови отпадъци.

“Паспорт” на тротинетка Mini Micro Deluxe

Попълнете паспорта на тротинетката. Прочетете серийния номер на Вашата тротинетка MICRO: намира се на предната долна част на тротинетката.
Запазете паспорта на Mini Micro Deluxe на сигурно място.

Собственик

Име и фамилия: .....
Улица/номер: .....

Тротинетка

Сериен номер: .....
Модел: .....
Цвят: .....
Размер на гумите: .....
Специални характеристики: .....
Дата на покупка: .....
Търговец, име: .....
Адрес на търговеца: .....
Цена на покупката: .....

Производител: Micro Mobility Systems AG
Адрес производител: Bahnhofstrasse 10 8700 Küsnacht Switzerland
Телефон: + 41 44 910 1 1 22
Имейл адрес: info@micro.ms micro-mobility.com
© 2023 Micro Mobility Systems AG
Всички права запазени.
2023/10/30

Вносител: Раяленд ООД
Адрес вносител: 1404 София, бул. България 110
Телефон: +359 895 807070
Имейл адрес: online@rayatoys.com
https://www.rayatoys.com

Екипът на Micro® и имената, логата и символите на Kickboard® са търговски марки на Micro Mobility Systems AG, Швейцария.

Copyright © 2022.

EN 14619