В КАКВО ДЪРЖИТЕ МОЛИВИТЕ И ХИМИКАЛКИТЕ СИ?

Залепете вдясно стикера с отговора.
Оцветете рисунката, като следвате
легендата. Сравнете цветовете
на вашата рисунка и на стикера.
Еднакви ли са?

★ СИНЬО
★★ ЧЕРВЕНО
★★★ ЖЪЛТО
★★★★ ОРАНЖЕВО
★★★★★ ЛИЛАВО

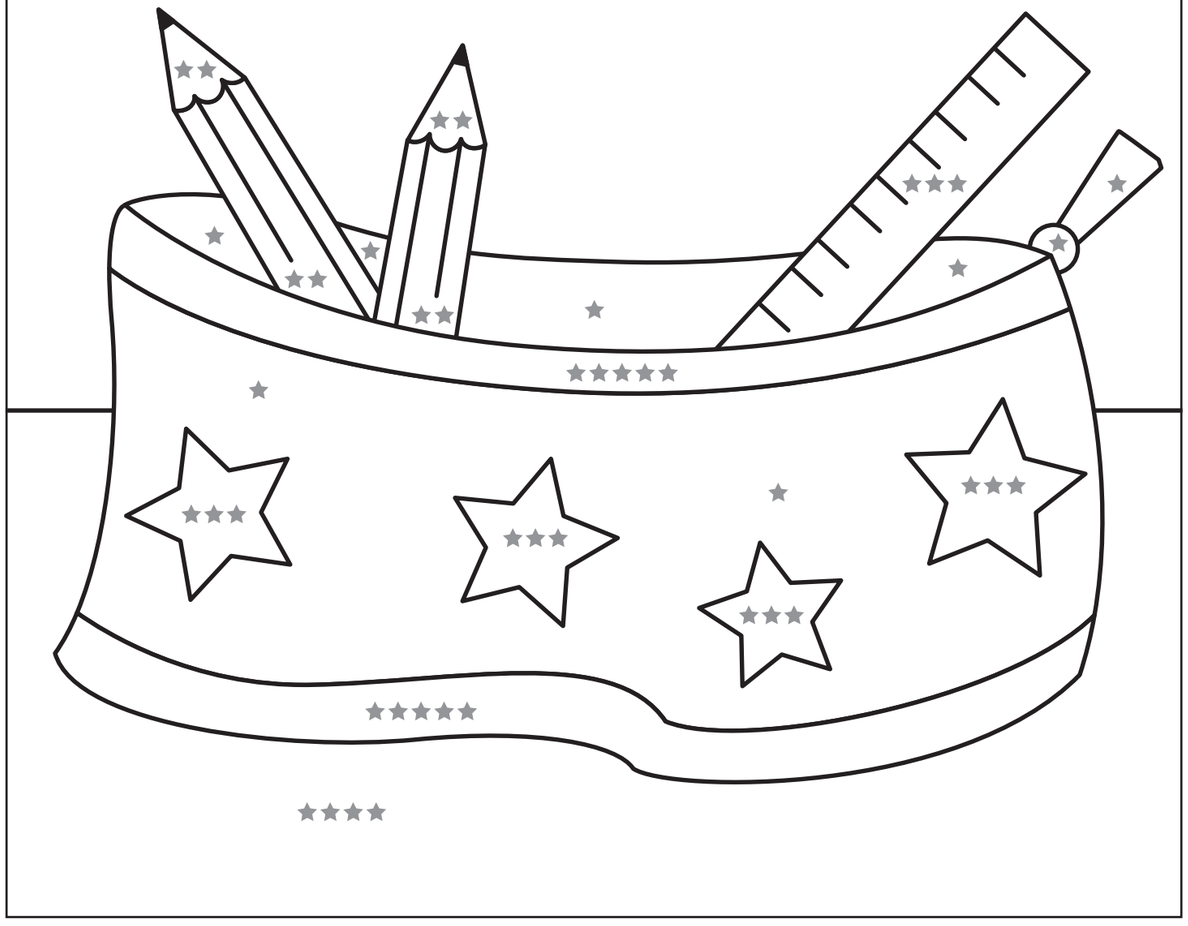

КАКВО ПИШЕ УЧИТЕЛКАТА?

Залепете вдясно стикера с отговора.
Дорисувайте рисунката долу, като
свържете точките по реда на числата.
Оцветете рисунката, като следвате
модела от стикера или както ви харесва.

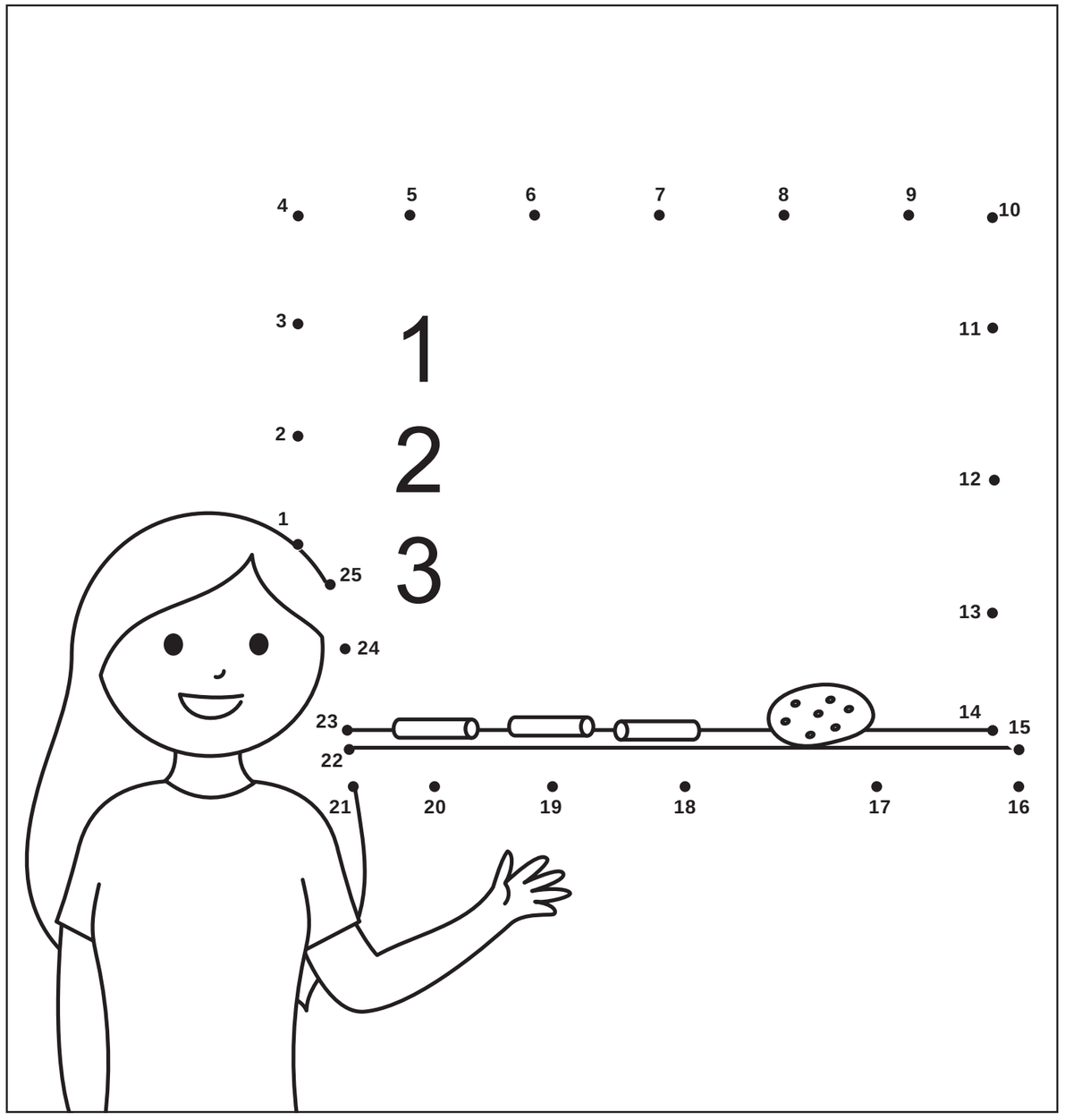

В КАКВО ПИШАТ ДЕЦАТА?

Залепете вдясно стикера с отговора.
Дорисувайте рисунката долу, като
свържете точките по реда на числата.
Оцветете рисунката, като следвате
модела от стикера или както ви харесва.

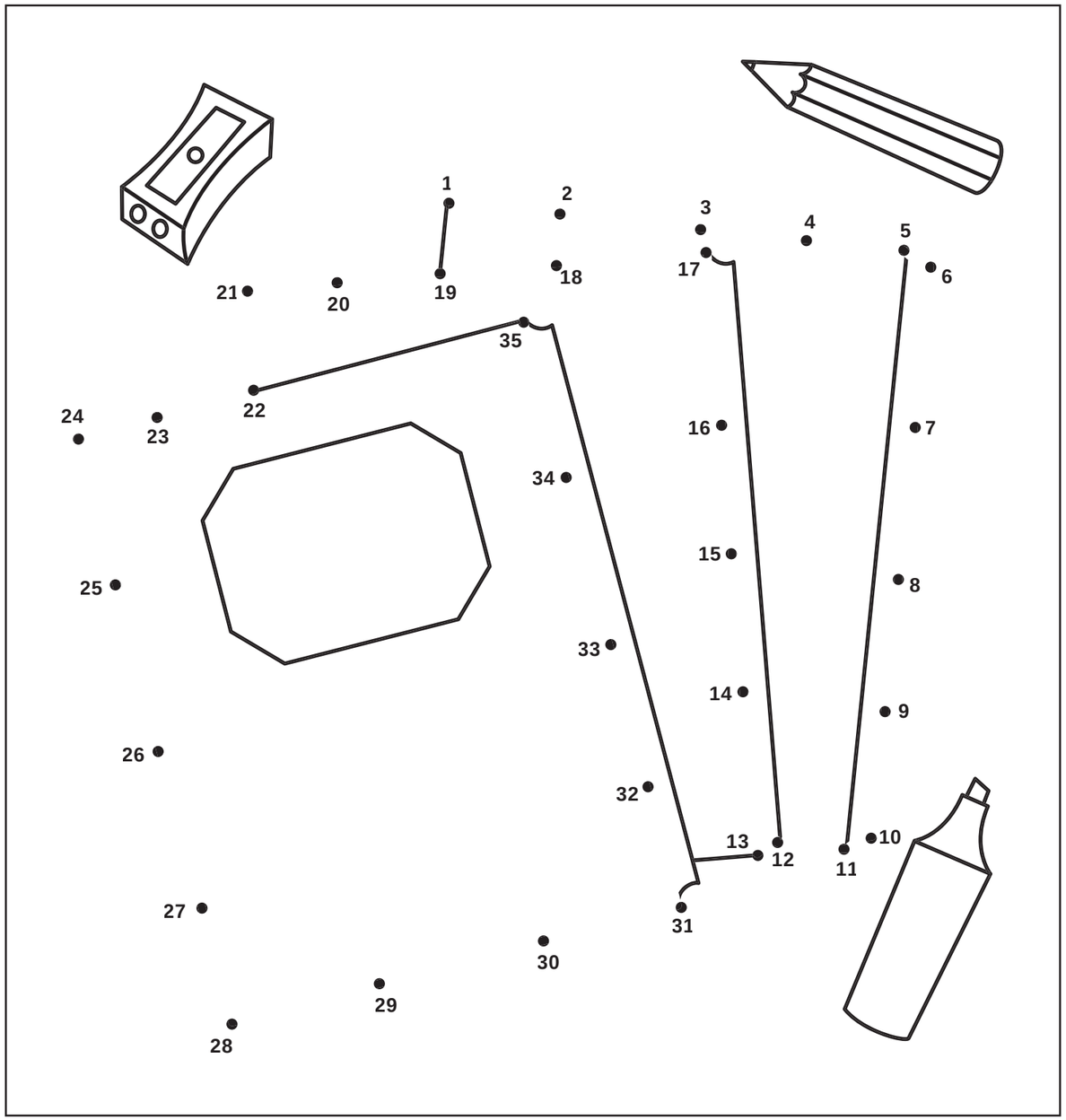

НА КАКВО Е СЕДНАЛО МОМИЧЕТО?

Залепете вдясно стикера с отговора.
Оцветете рисунката, като следвате
легендата. Сравнете цветовете
на вашата рисунка и на стикера.
Еднакви ли са?

