ИНСТРУКЦИЯ ЗА МОНТАЖ НА МЕТАЛЕН ГАРДЕРОБ 6 ВРАТИ

No.	Елемент	Снимка	Бр.
A	Ляв панел	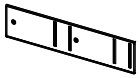	1
B	Десен панел	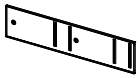	1
C	Гръб		1
D	Рамка	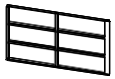	1
E	Таван		1
F	Дъно		1
G	Среден панел		1
H	Средна преграда (малка)	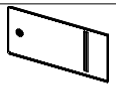	2
I	Средна преграда (голяма)	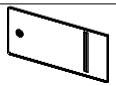	2
J	Рафт (голям)		2
K	Рафт (малък)		4
L	Врата	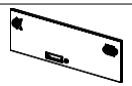	6
M	Тръба (малка)	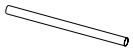	4
N	Тръба (голяма)	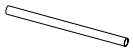	2
O	Винт		22

Максимално натоварване на рафта: 40 кг.

1

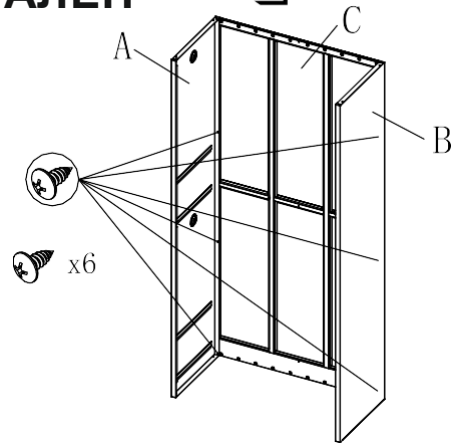

2

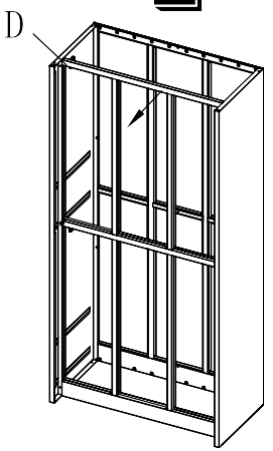

3

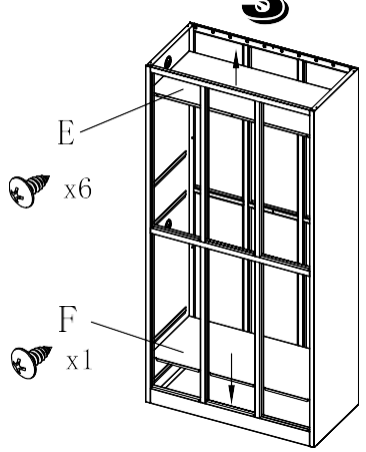

4

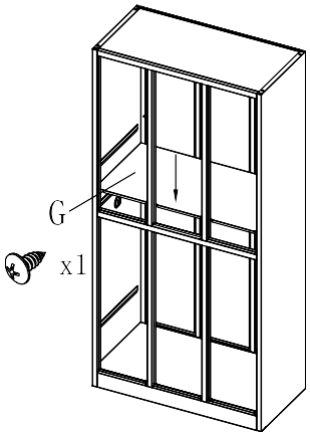

5

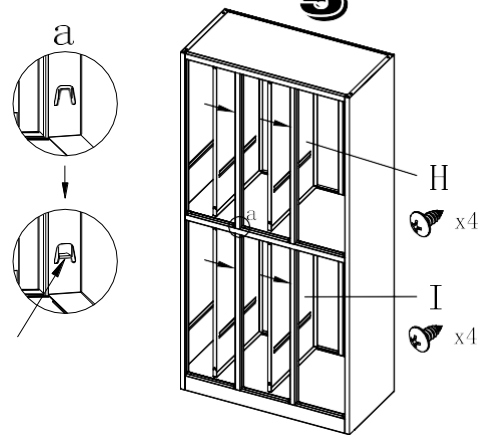

6

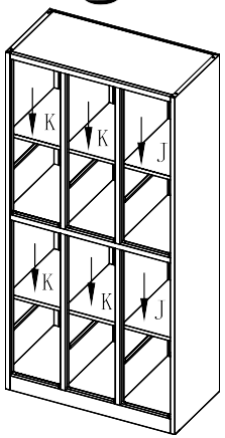

7

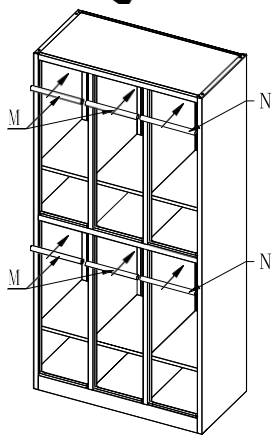

8

