MINI MICROLINO

better urban lifestyle



Снимките са само за информация

Части на продукта

MINI MICROLINO



Сглобяване

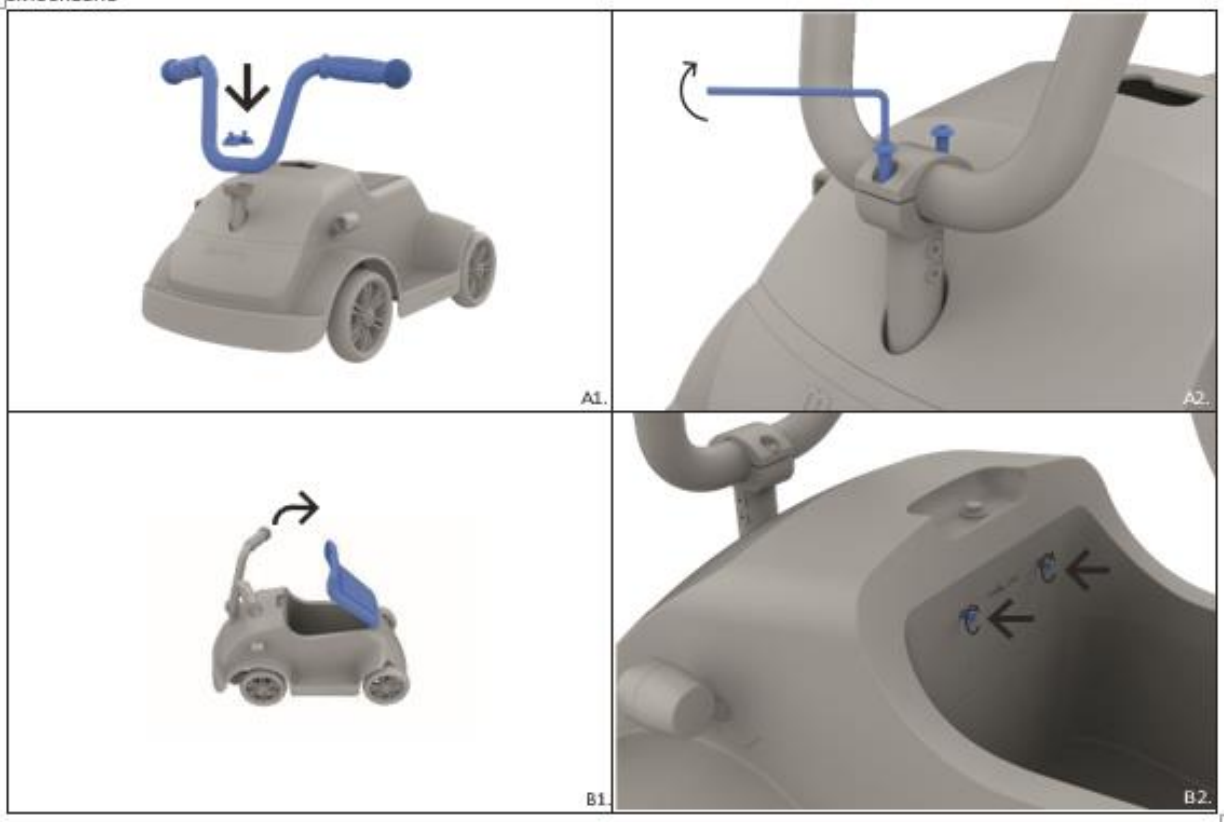

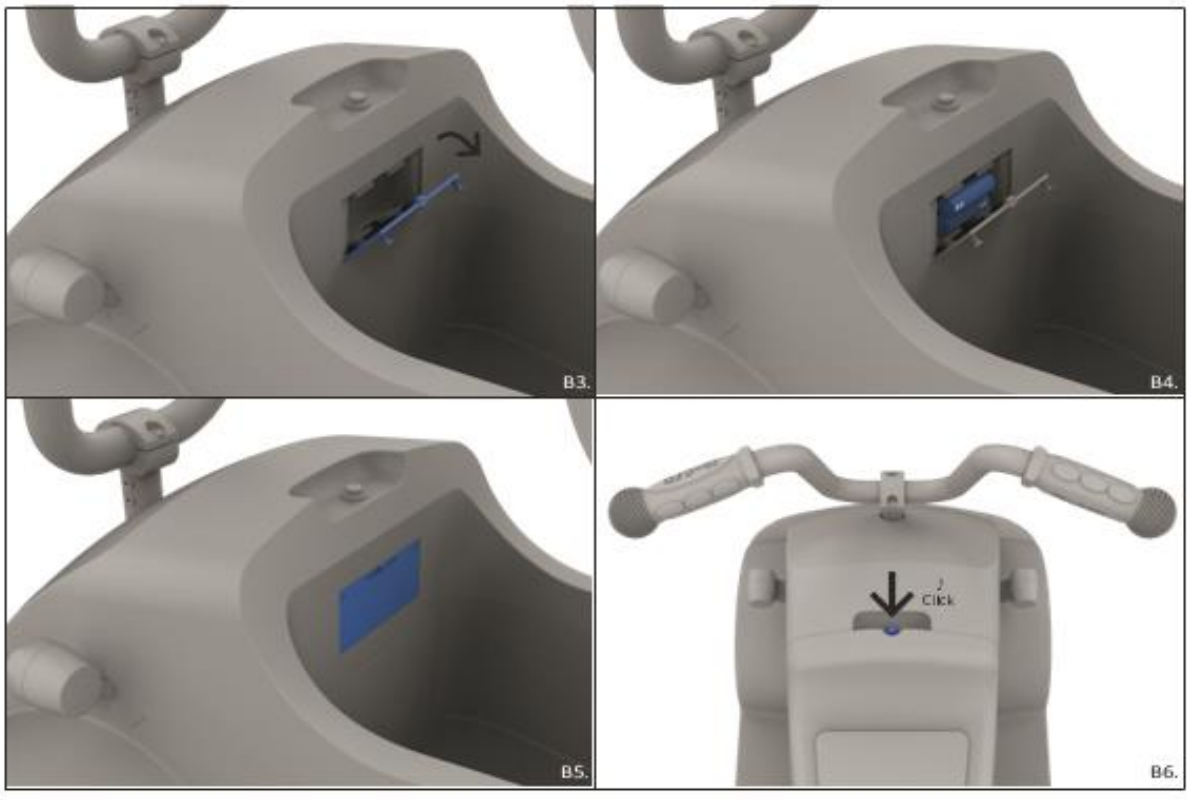

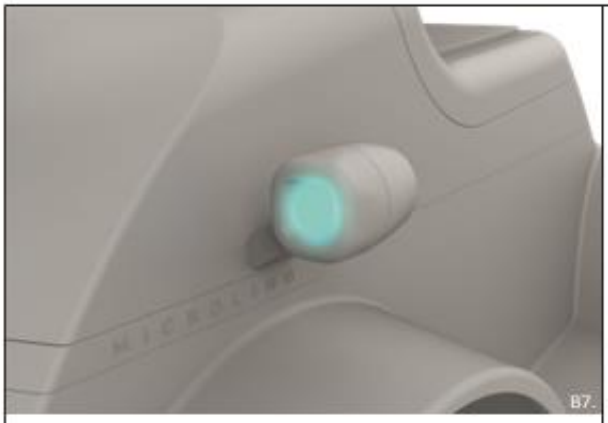

B7.



B8.

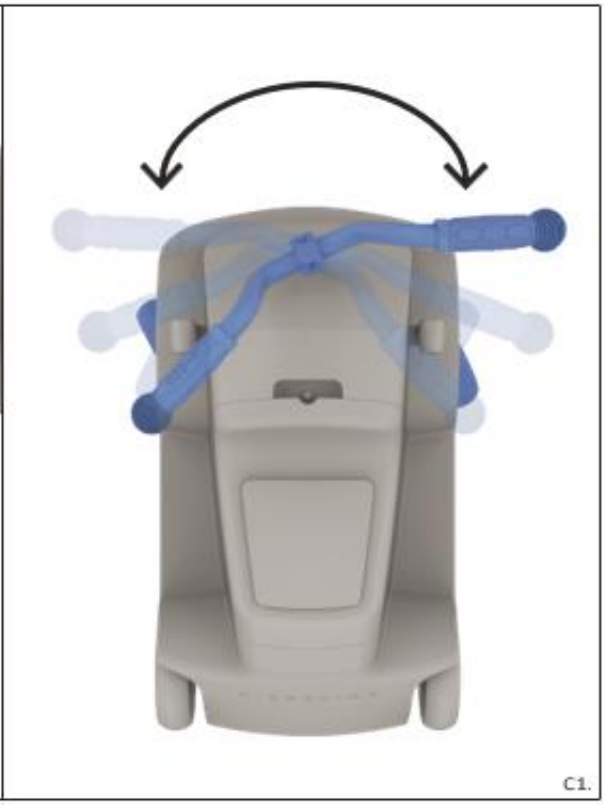

C1.

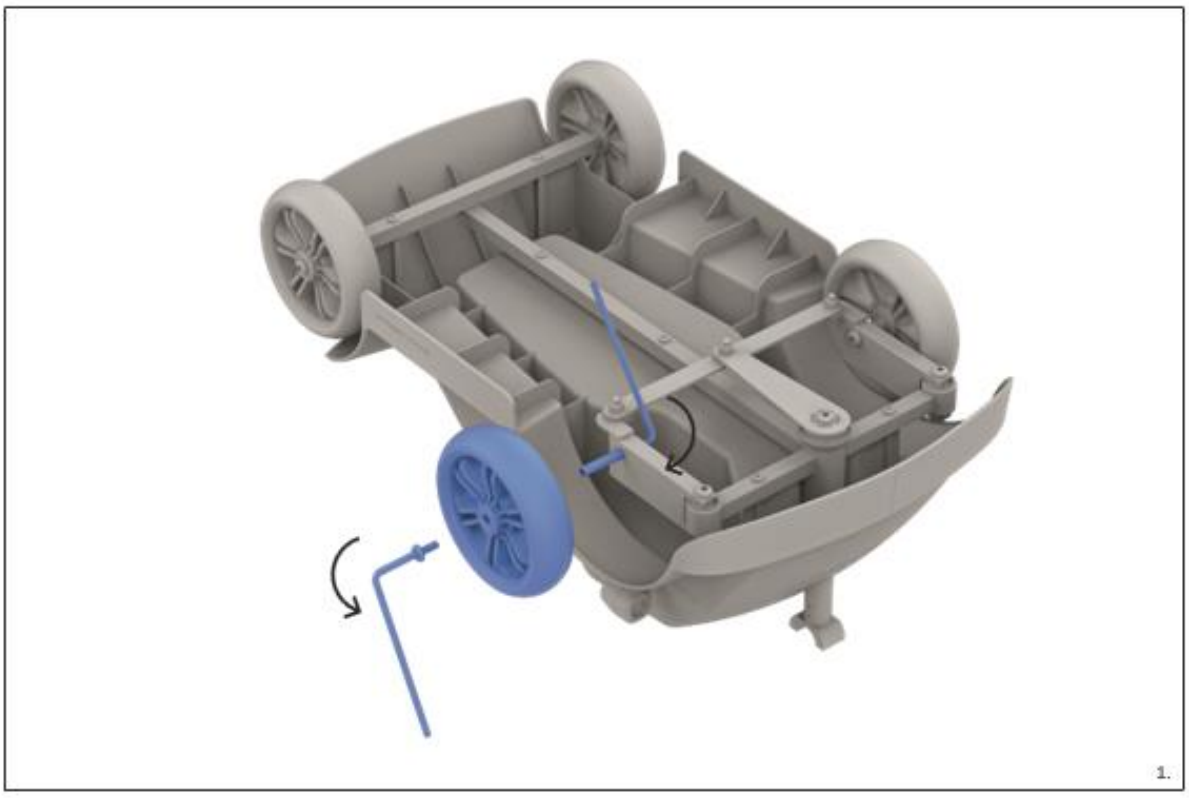

1.

СЪДЪРЖАНИЕ

BG

Инструкции за сглобяване.....3

Инструкции за поддръжка.....6

Инструкции за безопасност.....8

Сглобяване.....10

Поддръжка.....11

Гаранция.....11

Изхвърляне..... 11

Снимките са само за референция.

ИНСТРУКЦИИ ЗА БЕЗОПАСНОСТ

Mini Microlino е подходящ за деца на възраст от 2 години и нагоре.

⚠ ВНИМАНИЕ:

Задължително носете защитно оборудване. Не използвайте в трафика. Максимално натоварване: 50 кг. Уверете се, че всички заключващи механизми, лостове, гайки и болтове са добре затегнати. Проверете дали колелата са правилно закрепени и не показват признаци на износване. Освен това се уверете, че кормилото е здраво фиксирано. Винаги проверявайте дали кормилният механизъм е правилно настроен преди всяко каране.
Mini Microlino трябва да се използва с повишено внимание, тъй като за управлението му се изискват умения, за да се избегнат падания или сблъсъци, които могат да доведат до нараняване на потребителя или на трети лица.



Децата винаги трябва да носят сертифицирана предпазна каска, протектори за лакти и колене, както и обувки с гумена подметка, когато карат Mini Microlino. Небрежната или неправилна употреба на продукта може да доведе до сериозни или дори фатални инциденти и наранявания.

Спазвайте следната информация, за да избегнете инциденти и наранявания:

- Карайте само по равен терен.
- Не превишавайте скорост от 5 км/ч (3.1 mph).

- Не използвайте Mini Microlino на обществени пътища.
- Използвайте Mini Microlino само в безопасни зони като закрити пространства, паркове, площадки с гумена настилка и открити полета, за да осигурите безопасно и приятно изживяване далеч от трафика.
- Само едно дете може да кара Mini Microlino!
- Не използвайте Mini Microlino привечер или през нощта.
- Не карайте върху мокри, мазни, песъчливи, мръсни, заледени, груби или неравни повърхности.
- Детето трябва да бъде обучено да управлява превозното средство. Не експериментирайте и не се опитвайте да изпълнявате рискови маневри. Винаги съобразявайте стила на каране с уменията си.
- Не модифицирайте Mini Microlino.
- Освен защитно оборудване, трябва да се носят светлоотразителни и добре видими дрехи.
- Запазете тези инструкции за бъдеща справка.

⚠ ВНИМАНИЕ: БАТЕРИИ

Как да извадите и поставите батерии (виж Фиг. B1 - B6)

- Не смесвайте различни видове батерии или нови и използвани батерии.
- Винаги използвайте 2 AA батерии и се уверете, че положителните (+) и отрицателните (-) клеми съответстват на символите, отбелязани на капака.
- Изтощените батерии трябва да бъдат извадени от играчката и изхвърлени по правилен начин.
- Играчката не трябва да бъде свързана към повече от препоръчаните източници на захранване.
- Не късо-съединявайте захранващите клеми.

- Не смесвайте алкални, стандартни (въглеродно-цинкови) или акумулаторни батерии.
- Акумулаторните батерии трябва да бъдат извадени от играчката преди зареждане.
- Акумулаторните батерии трябва да се зареждат само под надзор на възрастен.
- Не зареждащите се батерии не трябва да се презареждат.
- Запазете тези инструкции за бъдеща справка.

⚠ ПРЕДУПРЕЖДЕНИЕ: ВНИМАНИЕ! РИСК ОТ ПРИЩИПВАНЕ!

Съществува риск от прищипване при отваряне или затваряне на седалката/отделението за съхранение.
Децата трябва да използват Mini Microlino само под надзор на възрастен. Дръжте пръстите си далеч от сгъваемия механизъм!

⚠ ПРЕДУПРЕЖДЕНИЕ: ВНИМАНИЕ! РИСК ОТ ПОВРЕДА!

- Неправилното сглобяване или неправилната употреба може да доведе до повреда на Mini Microlino.
- Mini Microlino може да бъде ремонтиран само в оторизиран сервизен център. Използвайте само оригинални резервни части.

КАК ДА ИЗПОЛЗВАТЕ ПРОДУКТА

Използването на Mini Microlino и правилната му употреба са описани в главите „Инструкции за сглобяване“ и „Инструкции за безопасност“.

⚠ ВНИМАНИЕ: СГЛОБЯВАНЕ

Mini Microlino трябва да бъде сглобен от възрастен. За монтирането на кормилото трябва да се използва шестограм.

Продуктът съдържа малки части с потенциално опасни остри ръбове и върхове в разглобено състояние. Дръжте разглобените части далеч от деца.

ПОДДРЪЖКА

- Редовно проверявайте дали всички винтове са добре затегнати.
- Проверявайте състоянието на колелата и ги подменяйте при необходимост.
- Почиствайте Mini Microlino с влажна, мека кърпа след всяко използване.
- Редовно проверявайте за видими повреди или промени.
- Инструкции за смяна на колелата ще намерите в Фиг. 1
- Уверете се, че редовната поддръжка се извършва в специализиран сервиз.

ГАРАНЦИЯ

Стандартната законова гаранция е в сила. Периодът на гаранцията може да варира в зависимост от държавата. Моля, проверете гаранционната политика на официалния представител на Micro във Вашата страна.

ИЗХВЪРЛЯНЕ

- Изхвърляйте продукта и опаковката в съответствие със законите и разпоредбите, приложими във Вашата страна.
- Хартията и картонът изхвърляйте в контейнерите за хартиени отпадъци.
- Фолиото изхвърляйте в съответните контейнери за рециклиране.



Рециклируема хартия.

Производител: Micro Mobility Systems AG
Адрес производител: Bahnhofstrasse 10 8700 Küsnacht Switzerland
Телефон: + 41 44 910 1 1 22
Имейл адрес: info@micro.ms micro-mobility.com
© 2023 Micro Mobility Systems AG
Всички права запазени.
2023/10/30

Вносител: Раяленд ООД
Адрес вносител: 1404 София, бул. България 110
Телефон: +359 895 807070
Имейл адрес: online@rayatoys.com
https://www.rayatoys.com

©2024 Micro Mobility Systems AG, Switzerland