MONOLITH

Инструкция за употреба

A4 ламинатор

OL 289



Съдържание

Съдържание на пакета.....02
Компоненти.....03
Обща информация 04
Четене и съхранение на инструкцията за употреба.....04
Правилна употреба 04
Обяснение на символите.....04
Безопасност.....05
Обяснение на символите и бележките.....05
Общи инструкции за безопасност.....05
Първа употреба.....08
Проверка на ламинатора и съдържанието на опаковката.....08
Настройка на ламинатора.....08
Активиране/деактивиране на ламинатора.....09
Операции.....09
Горещо ламиниране.....10
Студено ламиниране.....10
Премахване на заседнал ламиниращ джоб..... 10
Почистване.....11
Почистване на нагревателните ролки.....12
Съхранение.....12
Технически данни.....13
Декларация за съответствие.....13
Изхвърляне.....13
Изхвърляне на опаковката.....13
Изхвърляне на стари уреди.....13
Гаранционна карта.....15

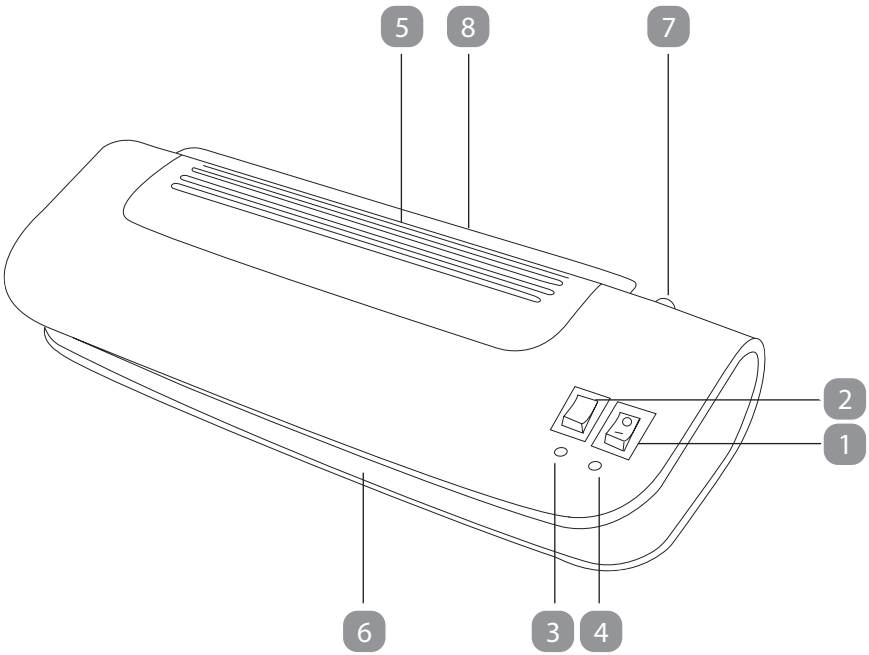
5
8
7
2
1
6
3
4

Компоненти

1. **ON/OFF**-ключ
2. **HOT/COLD**-ключ
3. Индикатор за захранване, червен
4. Индикатор за готовност, зелен
5. Слот за подаване на фолио
6. Изход за фолио
7. ABS (система против блокиране)
8. Държач за пликове (вграден)

Обща информация

Четене и съхранение на инструкцията за употреба



Тази инструкция за употреба придружава този A4 ламинатор (наричан по-долу „ламинатор“) и съдържа важна информация относно настройката и използването му.

Преди да използвате ламинатора, прочетете внимателно инструкцията за употреба. Това важи с особена сила за инструкциите за безопасност. Неспазването им може да доведе до нараняване или повреда на ламинатора.

Инструкцията за употреба е съобразена със стандартите и нормативната уредба, действащи в Европейския съюз. При използване в други държави е необходимо да се спазват и специфичните за съответната страна разпоредби и закони.

Съхранявайте инструкцията за употреба за бъдеща справка. Уверете се, че я предавате заедно с ламинатора при предоставянето му на трети лица.

Можете да заявите копие на инструкцията за употреба в PDF формат от обслужване на клиенти.

Правилна употреба

Ламинаторът е предназначен единствено за ламиниране. Предназначен е само за домашна употреба и не е подходящ за търговски цели.

Използвайте ламинатора само по начина, описан в тази инструкция за употреба. Всяка друга употреба се счита за неправилна и може да доведе до материални щети или дори до нараняване.
Ламинаторът не е детска играчка.

Производителят или търговецът не носи отговорност за щети, причинени от неправилна или некоректна употреба.

Обяснение на символите

Следните символи и сигнални думи се използват в тази инструкция за употреба, върху ламинатора или върху опаковката.



Този символ ви предоставя полезна допълнителна информация относно употребата.



Декларация за съответствие (виж глава „Декларация за съответствие“): Продуктите, обозначени с този символ, отговарят на всички приложими изисквания в рамките на Обединеното кралство.



Сертифицираният знак за безопасност (GS марка) удостоверява, че продуктът отговаря на изискванията на германския Закон за безопасност на продуктите (ProdSG).
GS марката показва, че безопасността и здравето на потребителя не са застрашени при правилна употреба на продукта, както и при предвидима неправилна употреба.
Това е доброволна маркировка за безопасност, издавана от TÜV Rheinland.



Прочетете ръководството за потребителя.



Този символ обозначава продукт с КЛАС II конструкция (двойна изолация). Благодарение на тази конструкция, уредът не се нуждае от заземяване. Освен това, той не съдържа достъпни метални части, които биха могли да проведат електричество при евентуална повреда.



Използвайте ламинатора само на закрито.

Безопасност

Обяснение на символите и бележките

Следните символи и сигнални думи се използват в тази инструкция за употреба.



Този сигнален символ / дума обозначава опасност със среден риск, която може да доведе до смърт или тежко нараняване, ако не бъде избегната.

NOTICE!

Тази сигнална дума предупреждава за възможни материални щети.



Този символ ви предоставя полезна допълнителна информация относно обработката и употребата.

Общи инструкции за безопасност



Опасност от токов удар!

Неизправна електрическа инсталация, прекомерно мрежово напрежение или неправилна работа могат да доведат до токов удар.

- Свързвайте ламинатора само в закрити помещения към правилно инсталиран контакт с променлив ток 220–240 V.
- Преходниците или удължителите също трябва да бъдат оборудвани със защитен проводник.
- Свързвайте ламинатора само към леснодостъпен контакт, така че да можете бързо да го изключите от захранването в случай на повреда.

– Не работете с ламинатора, ако е видимо повреден или ако захранващият кабел или щепсел са дефектни.
– Ако захранващият кабел на ламинатора е повреден, той трябва да бъде заменен от производителя, неговия сервизен отдел или лице с техническа квалификация.
– Не отваряйте корпуса; вместо това оставете квалифициран специалист да извърши ремонта. Свържете се със сервизния адрес. Рекламациите за отговорност и гаранция отпадат в случай на ремонти или преустройства, извършени от потребителя, неправилно свързване на устройството или неправилна работа.
– За ремонти могат да се използват само части, които съответстват на оригиналните данни на устройството. В този ламинатор се намират електрически и механични части, които са от съществено значение за осигуряване на защита срещу източници на опасност.
– Не използвайте ламинатора с външен таймер или отделна система за дистанционно управление.
– Не потапяйте ламинатора, захранващия кабел или щепсела във вода или други течности.
– Никога не докосвайте щепсела с влажни ръце.
– Не извършвайте никакви други дейности (като почистване) по ламинатора, докато той работи.
– Никога не изваждайте щепсела от контакта за захранващия кабел; вместо това винаги го хващайте за самия щепсел.
– Никога не използвайте захранващия кабел като дръжка за носене.
– Дръжте ламинатора, щепсела и захранващия кабел далеч от открит пламък и горещи повърхности.
– Поставете захранващия кабел така, че да не представлява опасност от спъване.
– Не прегъвайте захранващия кабел и не го поставяйте върху остри ръбове.
– Използвайте ламинатора само на закрито. Не го използвайте във влажни помещения или под дъжда.
– Никога не съхранявайте ламинатора на място, където съществува риск да падне във вана или мивка.
– Никога не се опитвайте да извадите ламинатора, ако е паднал във вода. В такъв случай незабавно изключете щепсела.
– Уверете се, че децата не пъхат предмети в ламинатора.
– Винаги изключвайте ламинатора и изваждайте щепсела от контакта, когато не го използвате, когато го почиствате или в случай на повреда.

WARNING!

Опасност за деца и лица с намалени физически, сетивни или умствени способности (напр. хора с частична инвалидност, възрастни хора с намалени физически и умствени способности) или липса на опит и познания (напр. по-големи деца).

– Този ламинатор може да се използва от лица с намалени физически, сетивни или умствени способности или от лица с липса на опит и познания, ако са под наблюдение или са инструктирани как безопасно да използват ламинатора и са разбрали свързаните с работата му рискове. Деца не трябва да играят с ламинатора. Почистването и поддръжката от потребителя не трябва да се извършват от деца.
– Дръжте децата далеч от ламинатора и захранващия кабел.
– Не оставяйте ламинатора без надзор, докато работи, и не извършвайте други дейности по време на работа.
– Не позволявайте на децата да играят с опаковъчното фолио. Децата могат да се заклещят в него по време на игра и да се задушат.
– Дръжте ламинатора далеч от домашни любимци.
– Ясно предупреждавайте другите потребители за рисковете.

NOTICE!

Опасност от повреда!

Неправилното боравене с ламинатора може да го повреди.

– Поставете ламинатора на леснодостъпна, равна, суха, топлоустойчива и достатъчно стабилна работна повърхност. Не поставяйте ламинатора на ръба на работната повърхност.
– Избягвайте натрупването на топлина, като не поставяте ламинатора плътно до стена или под шкафове или подобни.
– Пазете ламинатора от пряка слънчева светлина.
– Никога не поставяйте ламинатора върху или близо до горещи повърхности (напр. котлони, нагреватели и др.).
– Уверете се, че захранващият кабел не влиза в контакт с горещи части.
– Никога не излагайте ламинатора на високи температури (нагреватели и др.) или на атмосферни влияния (дъжд и др.).
– Никога не ламинирайте влажни документи или органични предмети (напр. цветя, листа и др.).

– Не изрязвайте ламиниращите джобове на части преди ламиниране и при никакви обстоятелства не изрязвайте запечатаните ръбове на ламинираните листове.

– Спрете да използвате ламинатора, ако пластмасовите му части имат пукнатини, счупвания или са деформирани. Заменяйте повредените части само със съответстващи оригинални резервни части.

– Ламинирайте само при стайна температура (приблизително 10–25 °C).

– Никога не вкарвайте метални предмети (напр. кламери, телчета и др.) или обекти, различни от предназначените за ламиниране джобове, в процепа за подаване на ламиниращи джобове.

– Ламинаторът има вентилационни отвори. Никога не ги покривайте с други предмети, като списания, одеяла или подобни.

– Никога не пълнете ламинатора с течности.

– Никога не се опитвайте да почиствате ламинатора, като го потапяте във вода, и не използвайте парочистачка за почистването му. В противен случай може да повредите ламинатора.

Първа употреба

Проверка на ламинатора и съдържанието на опаковката

NOTICE!

Опасност от повреда!

Ако не внимавате, когато отваряте опаковката с остър нож или друг заострен предмет, може лесно да повредите ламинатора.

– Следователно, бъдете изключително внимателни при отваряне на опаковката.

1. Извадете ламинатора от опаковката.
2. Проверете дали ламинаторът или отделните части имат повреди. Ако е така, не използвайте ламинатора. Свържете се с производителя на адреса за обслужване, посочен в гаранционната карта.
3. Уверете се, че доставката е пълна.

Настройка на ламинатора

1. Поставете ламинатора така, че да има достатъчно място за поставяне на ламиниращ джоб. Не поставяйте ламинатора директно пред стена или други предмети.
2. Свържете щепсела към правилно инсталиран контакт (220–240 V~, 50 Hz).

Активиране/деактивиране на ламинатора

1. Включете машината, като преместите превключвателя **ON/OFF** (1) в положение **ON**. Червеният индикатор за захранване (3) ще светне.
2. Изберете горещо или студено ламиниране, като преместите ключа Н**OT/ COLD** (2) в желаната позиция.
   Забележка: Вашият ламинатор поддържа ламиниране на фолио от 75 до 125 микрона без превключване на режим.
3. Зеленият индикатор за готовност (4) светва веднага щом машината достигне правилната температура.

Времето за предварително загряване може да варира в зависимост от околната температура и влажността на въздуха.

Операции

WARNING!

Опасност от нараняване!

Неправилната употреба на ламинатора може да доведе до нараняване.

– Ако предмет (ръкав, вратовръзка и др.) бъде неволно захванат в процепа за подаване на ламиниращия джоб, незабавно изключете щепсела от контакта.

NOTICE!

Опасност от повреда!

Неправилната работа с ламинатора може да доведе до повреда на самия ламинатор или на документите.

– В никакъв случай не ламинирайте документи с обработена повърхност (напр. факс или термохартия, полароидни снимки и др.) и хартии, чиито повърхности могат да се променят под въздействието на топлина (билети, ултразвукови снимки и др.).
– Използвайте само един ламиниращ джоб за всяко ламиниране, тъй като джобовете могат да се слепят плътно един с друг.
– Не оставяйте ламиниращи джобове в или до ламинатора след приключване на ламинирането.

При използване на ламинатора е възможно да се отдели слаба миризма. Осигурете достатъчна вентилация в помещението, например чрез отваряне на прозорци.

Горещо ламиниране

1. Включете машината с помощта на ключа **ON/OFF** (1). Ще светне червеният индикатор за захранване (3).
2. Преместете ключа **HOT/COLD (**2) на **HOT.**
3. **Забележка:** Използвайте само един джоб за ламиниране, тъй като джобовете залепват плътно един за друг. Поставете документа, който искате да ламинирате, между двете страни на ламиниращия джоб. Уверете се, че лежи плътно до затворения край.
4. **Поставете ламиниращия джоб със затворения край напред в отвора** (5) на гърба на машината. Ролките автоматично ще издърпат джоба и ще го транспортират до изходящия отвор (6) в предната част на машината. Не прилагайте сила, за да извадите пробите. В случай на засядане, вижте глава "Отстраняване на заседъл ламиниращ джоб".
5. Оставете джоба да изстине малко и след това е готов.
6. Ако ламиниращият джоб не е залепнал правилно за хартията, повторете процеса.

Студено ламиниране

NOTICE!

Моля, обърнете внимание, че могат да се използват само джобове, предназначени специално за студено ламиниране. Оригинали с обработена повърхност, като факс термохартия или поларoидни снимки, както и хартии с повърхности, които могат да се променят под въздействието на топлина, трябва да се ламинират само чрез студено ламиниране. В тези случаи поставете ключа **HOT/COLD** (2) в позиция **COLD.** Плъзнете фолиата, с предмета за ламиниране между тях, във входящия отвор (5).

Моля, обърнете внимание: След ламиниране с топлина, изчакайте 20–30 минути след превключване на ключа **HOT/COLD (**2) в позиция **COLD**, за да може уредът да се охлади, преди да започнете студено ламиниране.

Премахване на заседнал ламиниращ джоб

Ламинаторът е оборудван със система против блокиране. Ако ламиниращият джоб не е поставен правилно или е заседнал в ламинатора, процедирайте както следва:

1. Преместете ключа ABS (7) в посока към процепа за подаване на ламиниращия джоб (5) и го задръжте натиснат.
2. Издърпайте ламиниращия джоб от ламинатора.

Препоръчва се да издърпате ламиниращия джоб в посока на по-широкия му край.

3. Можете да поставите документа в нов ламиниращ джоб и да го ламинирате отново.

Почистване

WARNING!

Опасност от изгаряне!

Ламинаторът ще се нагрее по време на работа. Може да се изгорите.

– Винаги оставяйте ламинатора да изстине напълно, преди да го почистите.

NOTICE!

Опасност от късо съединение!

Вода или други течности, проникнали в корпуса, могат да предизвикат късо съединение.

– Никога не потапяйте ламинатора във вода или други течности.
– Уверете се, че вода или други течности не проникват в корпуса.

NOTICE!

Опасност от повреда!

Неправилната работа с ламинатора може да доведе до повреда.

– Не използвайте агресивни почистващи препарати, четки с метални или найлонови косми, остри или метални почистващи пособия като ножове, метални гъби и подобни. Те могат да повредят повърхностите.

– В никакъв случай не поставяйте ламинатора в съдомиялната машина. Това би довело до неговото повреждане.

1. Изключете щепсела преди почистване.
2. Оставете ламинатора да изстине напълно.
3. Използвайте влажна кърпа, за да избършете ламинатора. След това оставете всички части да изсъхнат напълно.

Почистване на нагревателните ролки

1. Включете машината с помощта на ключа **ON/OFF (**1) и ключа **HOT/COLD** (2) на **HOT.**
2. Сгънете лист хартия A4 и го поставете със сгънатия край напред в подаващата тава за джобове (5).
3. Продължавайте да повтаряте този процес, докато по хартията не останат полепнали следи от лепило.
4. Изключете устройството (ключ **ON/OFF** (1) на **OFF).**

Съхранение

NOTICE!

Опасност от повреда!

Неправилното съхранение на ламинатора може да доведе до неговата повреда.

- Никога не съхранявайте ламинатора в близост до източник на топлина.
- Не прегъвайте и не огъвайте захранващия кабел.
- Съхранявайте ламинатора само когато е сух.
- Винаги съхранявайте ламинатора на чисто и сухо място, защитено от пряка слънчева светлина и недостъпно за деца.
- Използвайте оригиналната опаковка за съхранение.

Технически данни

Модел:	OL 289
Мрежово напрежение:	AC 220–240 V / 50 Hz
Консумация на енергия:	нагряване: 600 W, 2.6A / работа: 60 W, 0.3A
Защитен клас:	II ⧈
Тегло:	приблизително 0.78 kg
Размери (Ш × Д × В):	приблизително 326 mm × 123 mm × 57 mm
Време за предварително загряване:	приблизително 3–4 мин.
Дебелина на джоба:	75 до 125 микрона
Оперативна скорост:	300 mm/min.
Температура на ламиниране:	приблизително 115 °C
Максимална ширина на фолиото:	до A4
Механизъм за навиване:	2 ролки
Ламиниране:	горещо и студено ламиниране
Функция ABS:	да

Технически промени запазени.

Декларация за съответствие

CE Декларацията за съответствие може да бъде заявена от посочения по-долу адрес.

Изхвърляне

Изхвърляне на опаковката

Изхвърляйте опаковката, разделена по видове материали. Картонените и хартиените елементи изхвърляйте като отпадъчна хартия, а фолиата – чрез съответната система за събиране на рециклируеми материали.

Изхвърляне на стари електроуреди

(Приложимо в Европейския съюз и други европейски държави със системи за разделно събиране на рециклируеми отпадъчни материали.)



Старите уреди не трябва да се изхвърлят заедно с битовите отпадъци! Ако ламинаторът в даден момент вече не може да се използва, **изхвърлете го в съответствие с действащите разпоредби във вашата държава или страна.** Това гарантира, че старите уреди се рециклират професионално и също така изключва отрицателни последици за околната среда. Поради тази причина електрическото оборудване е маркирано с показания тук символ.

WARRANTY CARD

A4 Laminator **OL 289**

2 year
WARRANTY

Please complete this warranty card and enclose it with the machine, together with your proof of purchase.

Customer data:

Surname, first name:

Street, number:

Postcode, town: Country:

Telephone number with international dialling code:

E-mail:

Description of fault:

Date of purchase:

Date/signature:

Note:

When claiming on the warranty, the warranty card and the proof of purchase must be included with the machine as well as a detailed description of the fault wherever possible. Warranty cards sent separately afterwards will not be accepted.

Customer Service:

service hotline:	00 49 (0) 2327 4178610, mon-fri 8:00-13:00 h
service address:	monolith Global GmbH, Gewerbestraße 11, 44866 Bochum, Germany
e-mail:	support@monolith-global.com
	www.monolith-global.com



MONOLITH

Customer Service:

service hotline:	00 49 (0) 2327 4178610, mon-fri 8:00-13:00 h
service address:	monolith Global GmbH, Gewerbestr. 11, 44866 Bochum, Germany
e-mail:	support@monolith-global.com
	www.monolith-global.com

Importeur / Importer:
monolith Global GmbH
Gewerbestr. 11
44866 Bochum
Germany