MONOLITH

Инструкция за употреба

3 в 1 ламинатор с гилотина

OL 381-C



Съдържание

Преглед..... 02
Използване.. 03
Съдържание на опаковката / части на уреда.....05
Обща информация..... 07
Четене и съхранение на инструкцията за употреба..... 07
Обяснение на символите..... 07
Безопасност..... 08
Правилна употреба..... 08
Инструкции за безопасност..... 08
Първа употреба.....11
Проверка на ламинатора и съдържанието на опаковката..... 11
Настройка на ламинатора..... 12
Активиране/деактивиране на ламинатора..... 12
Операции.....12
Горещо ламиниране..... 13
Студено ламиниране..... 14
Премахване на заседнал ламиниращ джоб.....14
Рязане.....14
Как се реже с гилотинния нож.....15
Работа с уреда за заобляне на ъгли..... 16
Почистване.....16
Почистване на нагревателните ролки..... 17
Почистване на линията за рязане и уреда за заобляне на ъгли..... 18
Съхранение.....18
Технически данни.....19
Декларация за съответствие.....20
Изхвърляне.....20
Изхвърляне на опаковката.....20
Изхвърляне на стари електроуреди.....20
Гаранционна карта.....21

Преглед

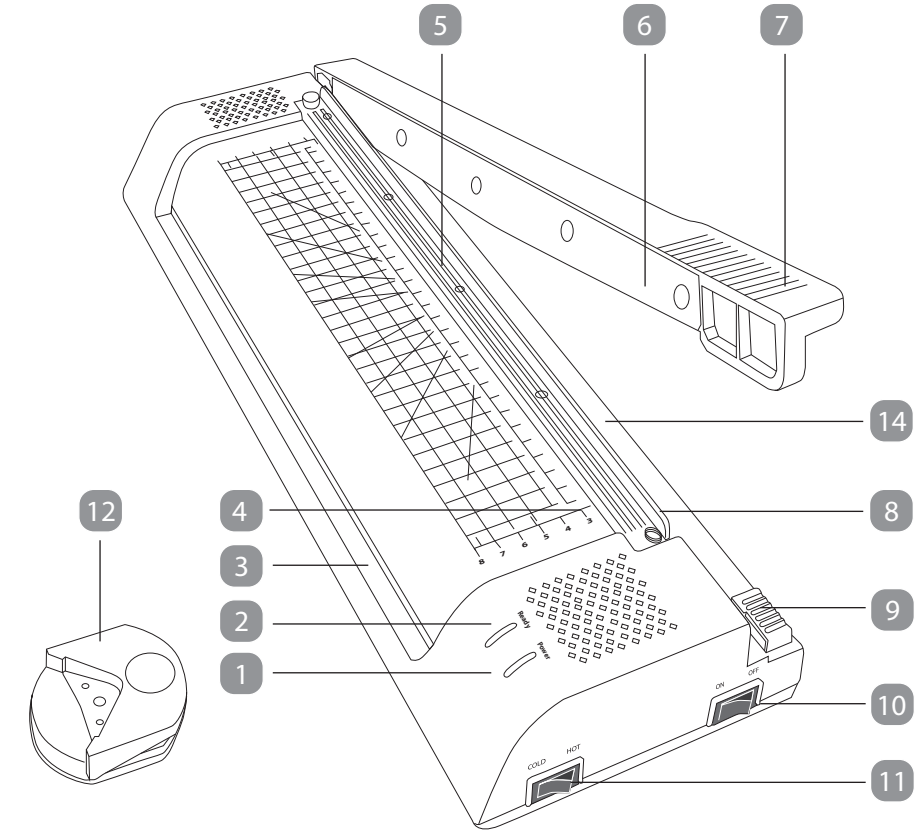

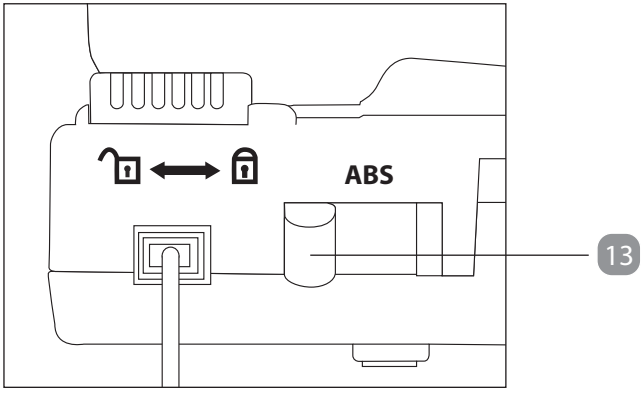

Използване

Фиг. A

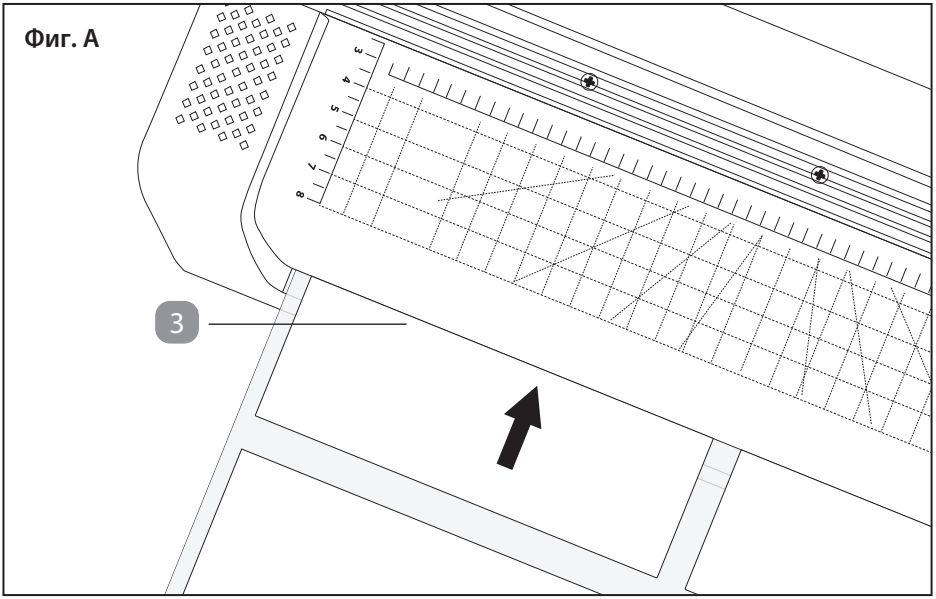

Фиг. B

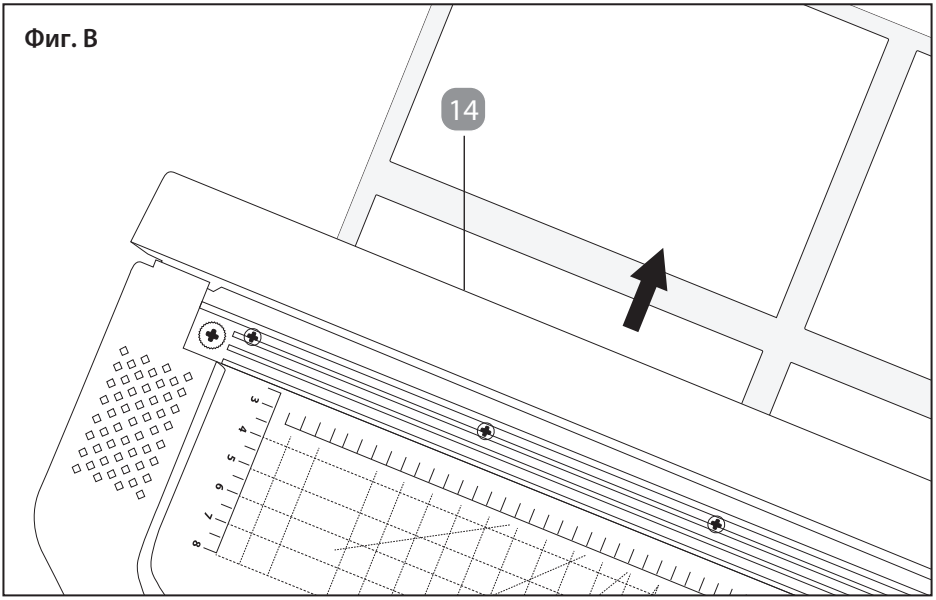

Фиг. C

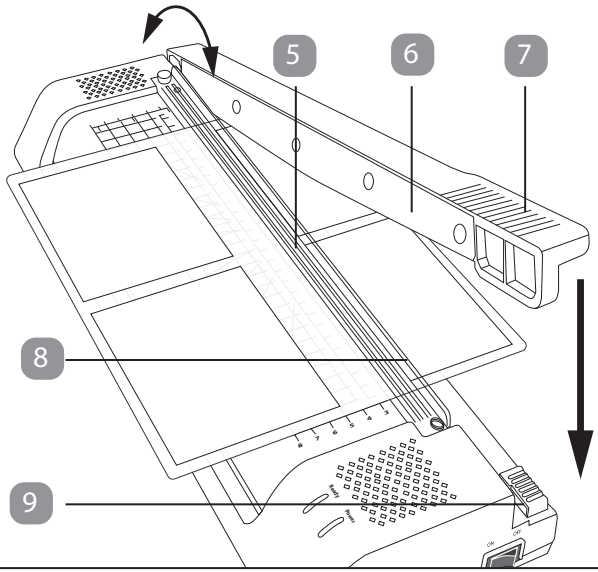

Фиг. D

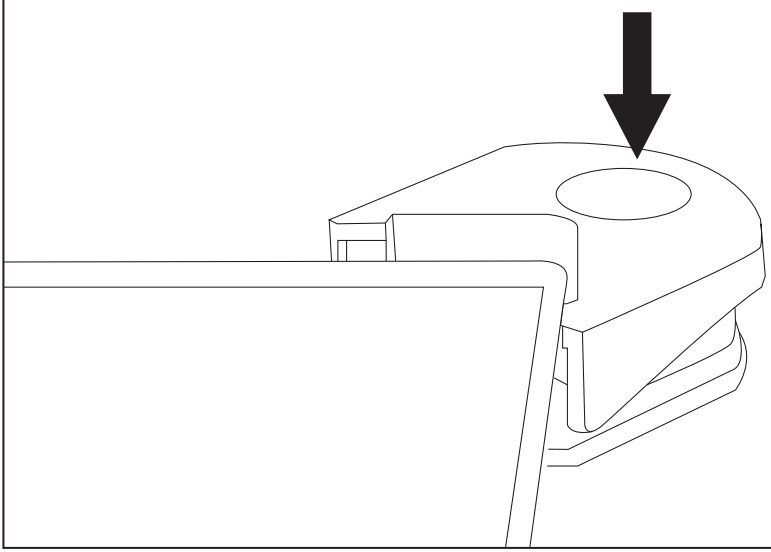

Съдържание на опаковката / части на уреда

1. Индикатор за захранване
2. Индикатор за готовност
3. Входящ отвор за ламиниращи джобове
4. Маркировки за стандартни формати
5. Щипка за хартия
6. Острие на резачката
7. Дръжка на резачката
8. Предпазна лента на притискащата планка за хартия
9. Заключващо устройство за резачката
10. **ON/OFF** ключ
11. COLD / HOT ключ
12. Закръглител за ъгли
13. ABS ключ
14. Изходящ отвор за ламиниращи джобове

Обща информация

Четене и съхранение на инструкцията за употреба



Тази инструкция за употреба придружава този A3 ламинатор (наричан по-долу „ламинатор“) и съдържа важна информация относно настройката и използването му.

Преди да използвате ламинатора, прочетете внимателно инструкцията за употреба. Това важи с особена сила за инструкциите за безопасност. Неспазването им може да доведе до нараняване или повреда на ламинатора.

Съхранявайте инструкцията за употреба за бъдеща справка. Уверете се, че я предавате заедно с ламинатора при предоставянето му на трети лица.

Можете да заявите копие на инструкцията за употреба в PDF формат от обслужване на клиенти.

Обяснение на символите

Следните символи и сигнални думи се използват в тази инструкция за употреба, върху ламинатора или върху опаковката.



Този сигнален символ / дума обозначава опасност със среден риск, която може да доведе до смърт или тежко нараняване, ако не бъде избегната.

NOTICE!

Тази сигнална дума предупреждава за възможни материални щети.



Този символ ви предоставя полезна допълнителна информация относно употребата.



Декларация за съответствие (виж глава „Декларация за съответствие“): Продуктите, маркирани с този символ, отговарят на всички приложими регулации за Европейското икономическо пространство.



Преди да използвате ламинатора, прочетете внимателно инструкцията за употреба.



Този символ обозначава продукт с КЛАС II конструкция (двойна изолация). Благодарение на тази конструкция, уредът не се нуждае от заземяване.



Използвайте ламинатора само на закрито.

Безопасност

Правилна употреба

Ламинаторът е предназначен единствено за ламиниране. Предназначен е само за домашна употреба и не е подходящ за търговски цели.
Използвайте ламинатора само по начина, описан в тази инструкция за употреба. Всяка друга употреба се счита за неправилна и може да доведе до материални щети или дори до нараняване.
Ламинаторът не е детска играчка.
Производителят или търговецът не носи отговорност за щети, причинени от неправилна или некоректна употреба.

Инструкции за безопасност



Опасност от токов удар!!

Неизправна електрическа инсталация, прекомерно мрежово напрежение или неправилна работа могат да доведат до токов удар.

- Свързвайте ламинатора само в закрити помещения към правилно инсталиран контакт с променлив ток 220–240 V със защитен проводник.
- Преходниците или удължителите също трябва да бъдат оборудвани със защитен проводник.
- Свързвайте ламинатора само към леснодостъпен контакт, така че да можете бързо да го изключите от захранването в случай на повреда.
- Не работете с ламинатора, ако е видимо повреден или ако захранващият кабел или щепсел са дефектни.
- Ако захранващият кабел на ламинатора е повреден, той трябва да бъде заменен от производителя, неговия сервизен отдел или лице с техническа квалификация.
- Не отваряйте корпуса; вместо това оставете квалифициран специалист да извърши ремонта. Свържете се със сервизния адрес. Рекламациите за отговорност и гаранция отпадат в случай на ремонти или преустройства, извършени от потребителя, неправилно свързване на устройството или неправилна работа.

– За ремонти могат да се използват само части, които съответстват на оригиналните данни на устройството. В този ламинатор се намират електрически и механични части, които са от съществено значение за осигуряване на защита срещу източници на опасност.
– Не използвайте ламинатора с външен таймер или отделна система за дистанционно управление.
– Не потапяйте ламинатора, захранващия кабел или щепсела във вода или други течности.
– Никога не докосвайте щепсела с влажни ръце.
– Не извършвайте никакви други дейности (като почистване) по ламинатора, докато той работи.
– Никога не изваждайте щепсела от контакта за захранващия кабел; вместо това винаги го хващайте за самия щепсел.
– Никога не използвайте захранващия кабел като дръжка за носене.
– Дръжте ламинатора, щепсела и захранващия кабел далеч от открит пламък и горещи повърхности.
– Поставете захранващия кабел така, че да не представлява опасност от спъване.
– Не прегъвайте захранващия кабел и не го поставяйте върху остри ръбове.
– Използвайте ламинатора само на закрито. Не го използвайте във влажни помещения или под дъжда.
– Никога не съхранявайте ламинатора на място, където съществува риск да падне във вана или мивка.
– Никога не се опитвайте да извадите ламинатора, ако е паднал във вода. В такъв случай незабавно изключете щепсела.
– Уверете се, че децата не пъхат предмети в ламинатора.
– Винаги изключвайте ламинатора и изваждайте щепсела от контакта, когато не го използвате, когато го почиствате или в случай на повреда.
– Острието на режещия модул е изключително остро! Не го докосвайте!
– Режещият модул не е играчка. При неправилна употреба съществува опасност от сериозни наранявания, особено порязвания.
– Не отстранявайте никакви предпазни елементи.
– Не режете повече от посоченото количество листове. При други материали или по-дебела хартия и картон, първо направете тест с един лист.
– Не режете текстил, храни или подобни материали.
– Не извършвайте рязане и ламиниране едновременно.

WARNING!

Опасност за деца и лица с намалени физически, сетивни или умствени способности (напр. хора с частична инвалидност, възрастни хора с намалени физически и умствени способности) или липса на опит и познания (напр. по-големи деца).

– Този ламинатор може да се използва от лица с намалени физически, сетивни или умствени способности или от лица с липса на опит и познания, ако са под наблюдение или са инструктирани как безопасно да използват ламинатора и са разбрали свързаните с работата му рискове. Деца не трябва да играят с ламинатора. Почистването и поддръжката от потребителя не трябва да се извършват от деца.
– Дръжте децата под 8 годишна възраст далеч от ламинатора и захранващия кабел.
– Не оставяйте ламинатора без надзор, докато работи, и не извършвайте други дейности по време на работа.
– Не позволявайте на децата да играят с опаковъчното фолио. Децата могат да се заклещят в него по време на игра и да се задушат.
– Дръжте ламинатора далеч от домашни любимци.
– Ясно предупреждавайте другите потребители за рисковете.

NOTICE!

Опасност от повреда!

Неправилното боравене с ламинатора може да го повреди.

– Поставете ламинатора на леснодостъпна, равна, суха, топлоустойчива и достатъчно стабилна работна повърхност. Не поставяйте ламинатора на ръба на работната повърхност.
– Избягвайте натрупването на топлина, като не поставяте ламинатора плътно до стена или под шкафове или подобни.
– Пазете ламинатора от пряка слънчева светлина.
– Никога не поставяйте ламинатора върху или близо до горещи повърхности (напр. котлони, нагреватели и др.).
– Уверете се, че захранващият кабел не влиза в контакт с горещи части.
– Никога не излагайте ламинатора на високи температури (нагреватели и др.) или на атмосферни влияния (дъжд и др.).

– Никога не ламинирайте влажни документи или органични предмети (напр. цветя, листа и др.).
– Не изрязвайте ламиниращите джобове на части преди ламиниране и при никакви обстоятелства не изрязвайте запечатаните ръбове на ламинираните листове.
– Спрете да използвате ламинатора, ако пластмасовите му части имат пукнатини, счупвания или са деформирани. Заменяйте повредените части само със съответстващи оригинални резервни части.
– Никоя от защитните функции не трябва да бъде премахвана.
– Ламинирайте само при стайна температура (приблизително 10–25 °C).
– Никога не вкарвайте метални предмети (напр. кламери, телчета и др.) или обекти, различни от предназначените за ламиниране джобове, в процепа за подаване на ламиниращи джобове.
– Ламинаторът има вентилационни отвори. Никога не ги покривайте с други предмети, като списания, одеяла или подобни.
– Никога не пълнете ламинатора с течности.
– Никога не се опитвайте да почиствате ламинатора, като го потапяте във вода, и не използвайте парочистачка за почистването му. В противен случай може да повредите ламинатора.

Първа употреба

Проверка на ламинатора и съдържанието на опаковката

NOTICE!

Опасност от повреда!

Ако не внимавате, когато отваряте опаковката с остър нож или друг заострен предмет, може лесно да повредите ламинатора.

– Следователно, бъдете изключително внимателни при отваряне на опаковката.

1. Извадете ламинатора от опаковката.
2. Проверете дали ламинаторът или отделните части имат повреди. Ако е така, не използвайте ламинатора. Свържете се с производителя на адреса за обслужване, посочен в гаранционната карта.
3. Уверете се, че доставката е пълна.

Настройка на ламинатора

1. Поставете ламинатора така, че да има достатъчно място за поставяне на ламиниращ джоб. Не поставяйте ламинатора директно пред стена или други предмети.
2. Свържете щепсела към правилно инсталиран контакт със защитен проводник (220–240 V~, 50 Hz).

Активиране/деактивиране на ламинатора

1. Използвайте ключа **ON/OFF** (10), за да включите или изключите ламинатора. Червеният светодиоден индикатор за захранване (1) показва, че уредът е включен.

Ако ключът **COLD / HOT** е в положение **COLD**, зеленият индикатор (2) ще светне и можете да започнете студено ламиниране.
За горещо ламиниране преместете ключа **HOT / COLD** в положение HOT. Щом индикаторът за готовност (2) се промени от червен на зелен, можете да започнете с горещо ламиниране.
Времето за загряване може да варира в зависимост от стайната температура и влажността на въздуха.

2. За да изключите уреда, преместете ключа за **ON/OFF** (10) в положение **OFF**.

Операции

WARNING!

Опасност от нараняване!

Неправилната употреба на ламинатора може да доведе до нараняване.

– Ако предмет (ръкав, вратовръзка и др.) бъде неволно захванат в процепа за подаване на ламиниращия джоб, незабавно изключете щепсела от контакта.

NOTICE!

Опасност от повреда!

Неправилната работа с ламинатора може да доведе до повреда на самия ламинатор или на документите.

– В никакъв случай не ламинирайте документи с обработена повърхност (напр. факс или термохартия, полароидни снимки и др.) и хартии, чиито повърхности могат да се променят под въздействието на топлина (билети, ултразвукови снимки и др.).
– Използвайте само един ламиниращ джоб за всяко ламиниране, тъй като джобовете могат да се слепят плътно един с друг.
– Не оставяйте ламиниращи джобове в или до ламинатора след приключване на ламинирането.

При използване на ламинатора е възможно да се отдели слаба миризма. Осигурете достатъчна вентилация в помещението, например чрез отваряне на прозорци.

Горещо ламиниране

1. За да включите ламинатора, преместете ключа **ON/OFF** (10) на **ON**. Червената индикаторна лампа за захранване (1) ще светне.
2. Преместете ключа **HOT/COLD** (11) на **HOT.**
3. **Забележка:** Използвайте само един джоб за ламиниране. Ламиниращият джоб може леко да залепне. Движете ламиниращия джоб напред-назад между палеца и показалеца си, за да разделите двете страни една от друга, тъй като джобовете могат да залепнат плътно. Поставете документа, който искате да ламинирате, между двете страни на ламиниращия джоб. Уверете се, че лежи плътно до запечатания край.
4. Поставете ламиниращия джоб със затворения край напред в слота (3) на предната страна на машината (фиг. A). Ролките автоматично ще издърпат джоба и ще го транспортират до изходящия слот (14) на задната страна на машината (фиг. B). Не прилагайте сила, за да издърпате образците. В случай на засядане, вижте глава "Премахване на заседнал ламиниращ джоб".
5. Оставете джоба да изстине малко и след това е готов.
6. Ако ламиниращият джоб не е прилепнал правилно към хартията, повторете процеса.

Студено ламиниране

NOTICE!

Моля, обърнете внимание, че могат да се използват само джобове, предназначени специално за студено ламиниране. Оригинали с обработена повърхност, като факс термохартия или Polaroid снимки, както и хартии с повърхности, които могат да бъдат повредени от топлина, трябва да се ламинират само чрез студено ламиниране. В тези случаи поставете ключа **HOT/COLD** (11) на позиция COLD. Плъзнете фолиата, с предмета за ламиниране между тях, във входящия слот (3) (фиг. A).

Премахване на заседнал ламиниращ джоб

Ламинаторът е оборудван със система против блокиране (ABS). Ако ламиниращият джоб не е поставен право или заседне в ламинатора, процедирайте както следва:

1. Преместете ABS ключа (13) към входящия отвор за ламиниращи джобове (14) и го задръжте натиснат.
2. Издърпайте ламиниращия джоб от ламинатора.

Препоръчително е да издърпате ламиниращия джоб в посока на по-широкия му край.

Можете да поставите документа в нов ламиниращ джоб и да го ламинирате отново.

Рязане

WARNING!

Опасност от изгаряне!

Ламинаторът ще се нагрее по време на работа. Може да се изгорите.

– Преди да започнете да режете, оставете ламинатора да изстине.

Как се реже с гилотинния нож

WARNING!

Опасност от нараняване!

Ръцете ви не трябва да бъдат между предпазителя на острието и гилотината!

NOTICE!

Натиснете държача за хартия надолу, за да фиксирате листа в желаната позиция.
За да изрежете хартията, спуснете гилотината отгоре надолу с едно плавно движение.

NOTICE!

Никога не режете повече от максимум 8 листа (хартия 80 g/m^2) наведнъж. Преди да изрежете финалния материал, направете няколко пробни рязания с листове от същия тип.

1. Уверете се, че ламинаторът е изключен. Извадете захранващия кабел от контакта.
2. Гилотината (6/7) се намира от дясната страна на уреда. Предпазният заключващ механизъм се намира под дръжката на гилотината.
   Отключете острието, като внимателно преместите заключващото устройство (9) надясно – далеч от дръжката. Използвайте дръжката (7), за да повдигнете острието.
3. Поставете материала (хартия или подобен) в желаната позиция под защитния капак на острието.
   Мащабната скала на страничния ограничител ще ви покаже точната ширина на рязане.
   Фиксирайте материала с помощта на притискащия механизъм за хартия (5) (виж **фиг. C**).

Съвет: Преди финално рязане направете пробни изрязвания с остатъчен материал от същия тип.

Работа с уреда за заобляне на ъгли

WARNING!

Опасност от нараняване!

Неправилната употреба на уреда за заобляне на ъгли може да доведе до нараняване.

1. Поставете ъгъла на листа в уреда за заобляне (12) (виж **фиг. D**).
2. Натиснете уреда надолу, за да отрежете ъгъла.
3. По време на рязането ще чуете щракване, което е нормално.

Съвет: Преди да обработите финалния материал, направете няколко пробни рязания с остатъци от същия тип материал.

Изпразване на контейнера за отпадъци

1. За да изпразните контейнера, дръжте уреда за заобляне (12) над кошче за рециклиране.
2. Свалете прозрачната основа в долната част на уреда.
3. Изсипете отпадъците от хартия в кошчето.
4. Натиснете обратно основата на мястото, докато щракне.
5. Уредът за заобляне вече е готов за следваща употреба.

Почистване

WARNING!

Ламинаторът ще се нагрее по време на работа. Може да се изгорите.

– Винаги оставяйте ламинатора да изстине напълно, преди да го почистите.

NOTICE!

Опасност от късо съединение!

Вода или други течности, проникнали в корпуса, могат да предизвикат късо съединение.

– Никога не потапяйте ламинатора във вода или други течности.
– Уверете се, че вода или други течности не проникват в корпуса.

NOTICE!

Опасност от повреда!

Неправилната работа с ламинатора може да доведе до повреда.

– Не използвайте агресивни почистващи препарати, четки с метални или найлонови косми, остри или метални почистващи пособия като ножове, метални гъби и подобни. Те могат да повредят повърхностите.
– В никакъв случай не поставяйте ламинатора в съдомиялната машина. Това би довело до неговото повреждане.

1. Изключете щепсела преди почистване.
2. Оставете ламинатора да изстине напълно.
3. Използвайте влажна кърпа, за да избършете ламинатора. След това оставете всички части да изсъхнат напълно.

Почистване на нагревателните ролки

1. Включете ламинатора, като преместите ключа **ON/OFF** (10) на **ON**.
2. След като индикаторът за готовност (1) светне в зелено, сгънете лист хартия и го поставете със сгънатия край напред във входящия отвор за ламиниращи джобове (3).
3. Продължавайте да повтаряте този процес, докато по хартията не останат повече залепнали остатъци от лепило.
4. Изключете ламинатора, като преместите ключа **ON/OFF** (10) на **OFF**.

Почистване на линията за рязане и уреда за заобляне на ъгли

NOTICE!

Опасност от повреда!

ʕ˙xʕ˛˛~×ı˛ɟ˛ ɟxsɟʕ˙˛˛ ı˛ ×~ı~ ˚ɟ˛ ˛˛ ʕ ˚˛˛ı˙ ~ ɟʕ˙˘˛ ˛˛
˛˛s˛×˚ ı˙ ı˛ ”_×~ ɣs°˙˘˛ ˘s˛˙˘˙ ˘s ɟ˚ ⌋ısɟs xs˛ʕ˙°˘˛ı˙,

ä ʕ˙ ~˛xs×˛˛˛˝ı˙ ˛–ʕ˙ɾ~˛ı~ xsꟾ~ɾɾ˛˛=~ xʕ˙x˛ʕ˛ɾ~*ꟾ˙ɟ˛~ ɾ ɣ˙ɟ˛×ı~ ~×~
ı˛˝×sıs˛~˛×˛˛ı*sɾɾʕ~ ~×~ ɣ˙ɟ˛×ı~ xʕ˙˘ɣ˙ɾ~˛˛ɟs ısº s˛˙*ɟ˙×˙ı~_”˛~ ~
xs˘s˛ı~,^˙ ɣs_˛ɟ˘˛ ı˛˘ʕ˛ɟ˛˛ɟ~×~ xs˛ʕ˙˘˚ɟxs˛”ʕ⌋ısɾɾ~ɟ˙,
ä ʕ~˛˛s_˛ı˙ ɣ~˝ɟ˙ ×~ı~˚ɟ˛˛˛ ʕ˚˛˛ı˙ ~ ɟʕ˙˘˛˛˛˛˛s˛×˚ı˙ ˛ ɾ”˘sɣ~˚×ı˛ ɣ˛˛˘~ı˛
ɟs˛˛ =˙ _~ xs˛ʕ˙˘~ ˛˙˛”˛˛ʕ˛ɟısˌ
ä >sꟾ~ɾɾ˛˛˝ɟ˙ ɾ˛ɣs ɾ ɣ˙˛˛*×˙˛s ı˛˛×˛°ı˙ı˛˛”ʕx˛,

Съхранение

NOTICE!

Опасност от повреда!

ʕ˙xʕ˛˛~×ısɟs ɾ”⌋ʕ˛ı˙ı~˙ ı˛ ×˛ɣ~ı˛ɟsʕ˛ ɣs°˙˘˛˘s˛˙˘˙
˘s ı˙_s˛˛ɟ˛ xs˛ʕ˙˘˛,

ä ʕ~˛˛s_˛ı˙ ɾ”⌋ʕ˛ı˚˛˛˝ɟ˙ ×˛ɣ~ı˛ɟsʕ˛ ˛˛˚×~˛sɾɾ˘s ~˛ɟsꟾı~˛˛ı˛ɟsx×~ı˛,
ä ʕ˙xʕ˙_”˛˛˝ɟ˙ ~ ı˙ s_”˛˛˝ɟ˙ ˛˛⌋ʕ˛ı˛˛=~˚˛˛˛˙×,
ä v”⌋ʕ˛ı˚˛˛˝ɟ˙ ×˛ɣ~ı˛ɟsʕ˛ ɾ˛ɣs˛˛s_˛ɟs˙ ɾɟ⌋,
ä ʁ~ı˛_~˙ ɾ”⌋ʕ˛ı˚˛˛˝ɟ˙ ×˛ɣ~ı˛ɟsʕ˛ ı˛ꟾ~ɾɾɟs ~ ɾɟ⌋s ɣ˚ɾɾs*˛˛=~ɟ˙ ı s sɟ
xʕ˚˛˛ɾ×”ıꟾ˙˛˛ɾ˙ɟ×~ı˛~ ı˙˘sɾɾ”xıs˛˛˘˙ʟ˛,
ä ’˛xs×˛˛˛˝ɟ˙ sʕ~_~ı˛×ı˛ɟ˛ sx˛˛s˛˛˛˛˛ɾ”⌋ʕ˛ı˙ı~˙,

Технически данни

Модел:	OL 381-C
Мрежово напрежение:	220–240 V~ ,50 Hz
Консумация на енергия:	430 W; 1,87 A / 100 W; 0.5 A
Защитен клас:	II ⧈
Тегло:	приблизително 2.4 кг
Размери (Ш × Д × В):	435 x 150 x 81 мм
Време за предварително загряване:	3-6 мин
Дебелина на джоба:	80–125 микрона
Оперативна скорост:	230 мм/мин
Температура на ламиниране:	115–135°C
Максимална ширина на фолиото:	320 мм
Механизъм за навиване:	2 ролки
Ламиниране:	горещо/студено ламиниране
Индикатор за готовност:	зелен LED индикатор
Функция ABS:	да
Капацитет на подрязване:	макс. 8 листа (80 г/м2)

Машина за заобляне на ъгли

Размери (Ш × Д × В):	приблизително 55 × 60 × 30 мм
Тегло:	приблизително 25 гр
Капацитет на рязане:	до 3 фолиа (80 г/м^2) / 1 ламинираща торбичка
Радиус на рязане:	приблизително 5 мм

Запазваме си правото на технически промени.

Декларация за съответствие

ЕС декларацията за съответствие може да бъде заявена от адреса, посочен на гаранционната карта.

Изхвърляне

Изхвърляне на опаковката

Изхвърляйте опаковката, разделена по видове материали. Картонените и хартиените елементи изхвърляйте като отпадъчна хартия, а фолиата – чрез съответната система за събиране на рециклируеми материали.

Изхвърляне на стари електроуреди

(Приложимо в Европейския съюз и други европейски държави със системи за разделно събиране на рециклируеми отпадъчни материали.)

Старите уреди не трябва да се изхвърлят заедно с битовите отпадъци! Ако ламинаторът в даден момент вече не може да се използва, **изхвърлете го в съответствие с действащите разпоредби във вашата държава или страна.** Това гарантира, че старите уреди се рециклират професионално и също така изключва отрицателни последици за околната среда. Поради тази причина електрическото оборудване е маркирано с показания тук символ.

3 in 1 Laminator with guillotine **OL 381-C**

Please complete this warranty card and enclose it with the machine, together with your proof of purchase.

2 WC_P WARRANTY

Customer data:

Qspl_kc* dgpqrl_kc8

Qrpccr* lsk`cp8

Nmqrambc* rmul8 Amslrpw8

Rcjcnfmlclsk`cp ugrfglrcpl_rgmljb_gjjgleambc8

C+k_gj8

Description of fault:

B_rcl md nspaf_qc8

B_rc-qgel_rspc8

Note:

Ufclaj_gkgle ml rfc u_pp_lrw* rfc u_pp_lrw a_pb_lb rfc npmmd md nspaf_qc ksqr`cglajsbcb ugrf rfc k_afglc_q ucjj_q_bcr_gjcb bcqapgnrgml md rfcd_sjr u fcpctcp nmqqg`jc, U_pp_lrw a_pbq qclrqcn_p_rcjw_drcpu_pbq ugjj lmr`c_aacnrcb,

Customer Service:

service hotline: ..6..57 111 7..&dpcc'* kml-dpg 6 8...-/5 8..f
service address: kmlmjgrf Ejm`_jEk`F* Ecucp`cqrp, //* 22644 @mafsk* Ecpk_lw
e-mail: qsnnmpr> kmlmjgrf+ejm`_j,amk
www.monolith-global.com



MONOLITH

Monolith GmbH Gewerbestr. 11
44866 Bochum Germany

Вносител за България:

Офис Консумативи ООД
гр. Пловдив, бул. Кукленско шосе 6-А
www.okoffice.bg