lionelo
care

User manual
Instrukcja obsługi
Bedienungsanleitung
Инструкция по эксплуатации
Manuale d'uso
Manuel de l'Utilisateur
Manual de usuario
Инструкция за употреба
Handleiding
Naudojimo instrukcija
Návod k obsluze
Használati utasítás
Manual utilizare
Bruksanvisning
Brugsvejledning
Käyttöopas

Thermup Go Plus

Нагревател за бебешки шишета
Portable bottle warmer
Przenośny podgrzewacz do butelek
Tragbarer Flaschenwärmer
Переносной подогреватель для бутылок
Scaldabiberon portatile
Chauffe-biberon portable
El calientabiberones portátil
Draagbare flesverwarmer
Nešiojamas buteliuko šildytuvas
Přenosný ohřívač lahví
Hordozható palack melegítő
Încălzitor portabil pentru biberoane
Bärbar flaska uppvärmare
Bærbar flaskevarmer
Kannettava pullonlämmitin

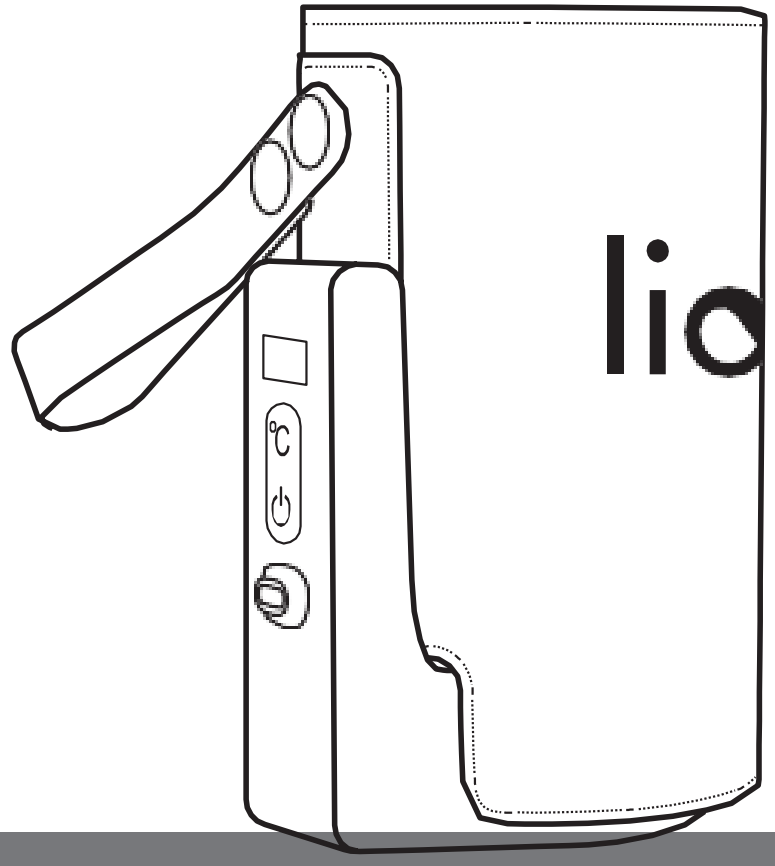

www.lionelo.com

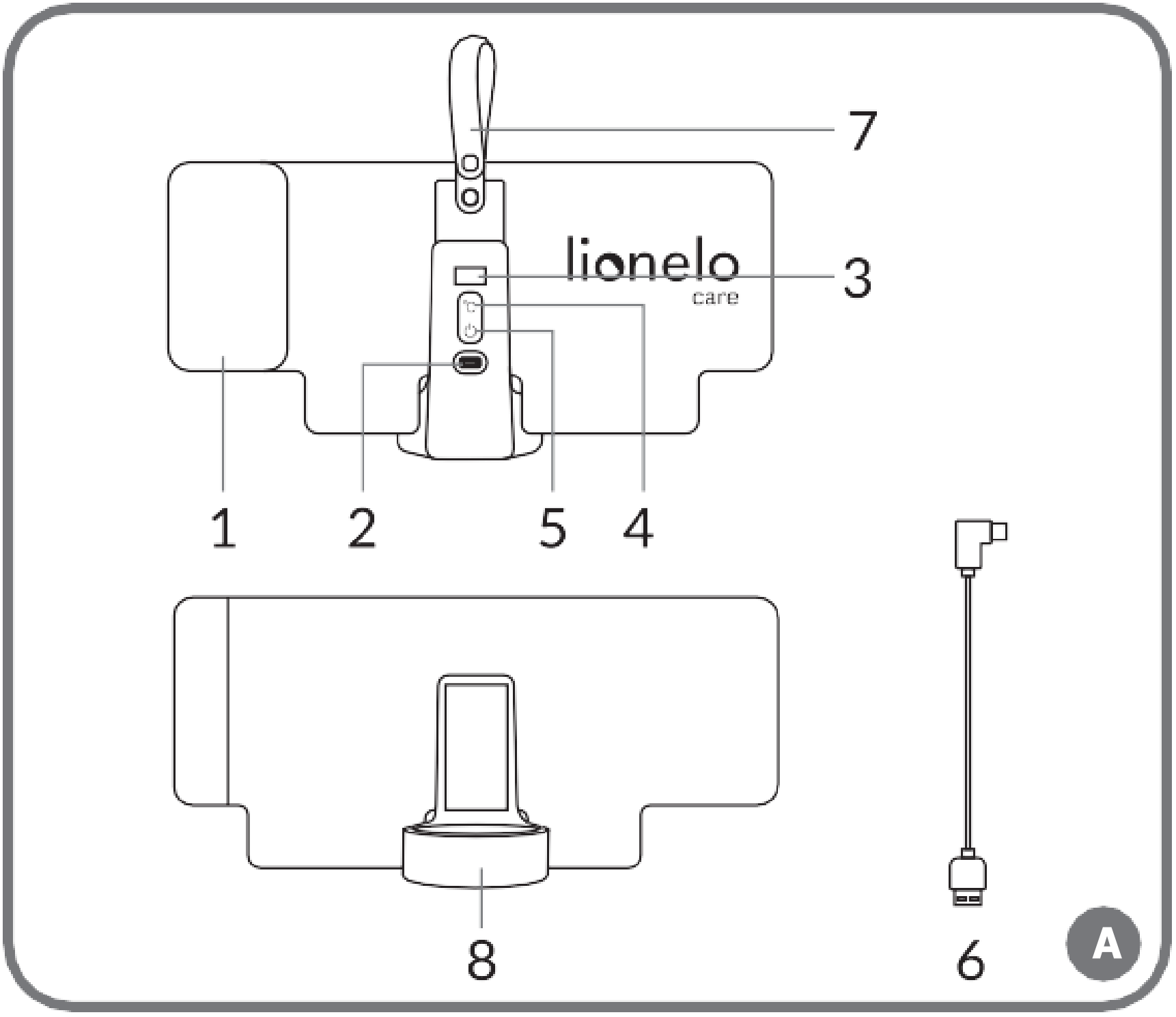
7
lionelo
care
3
1
2
5
4
8
6
A

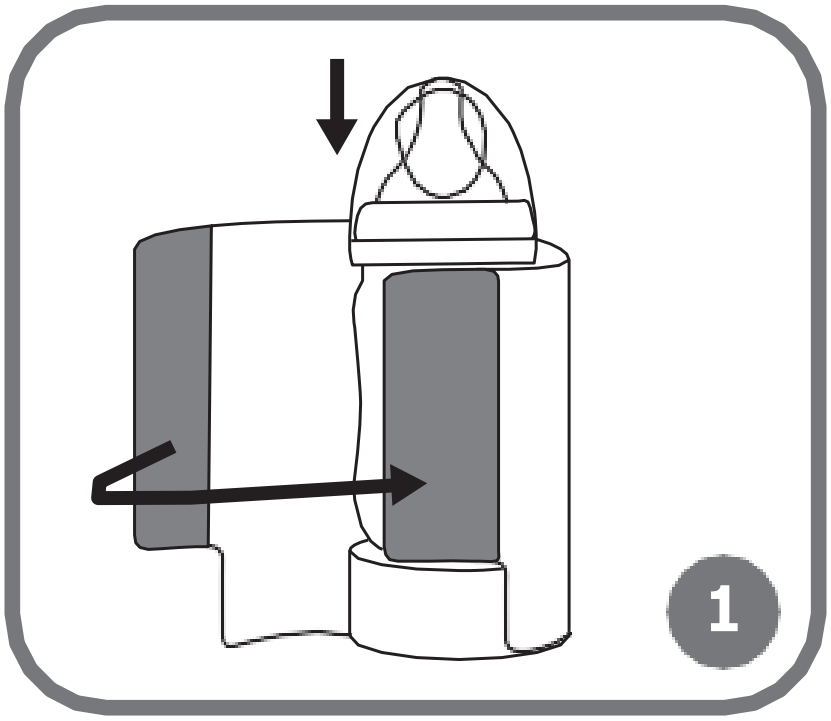
1

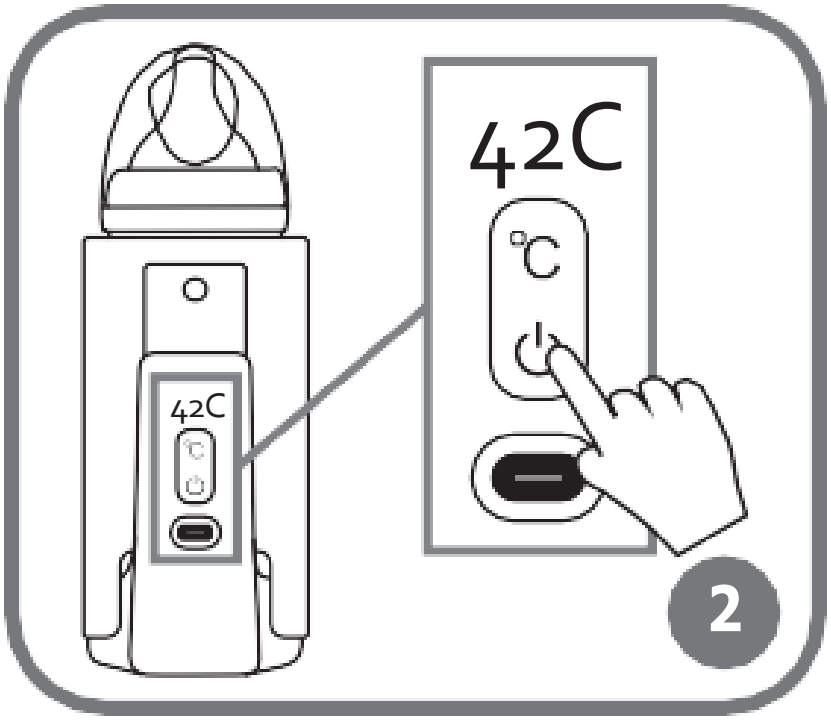
42C
°C
42C
2

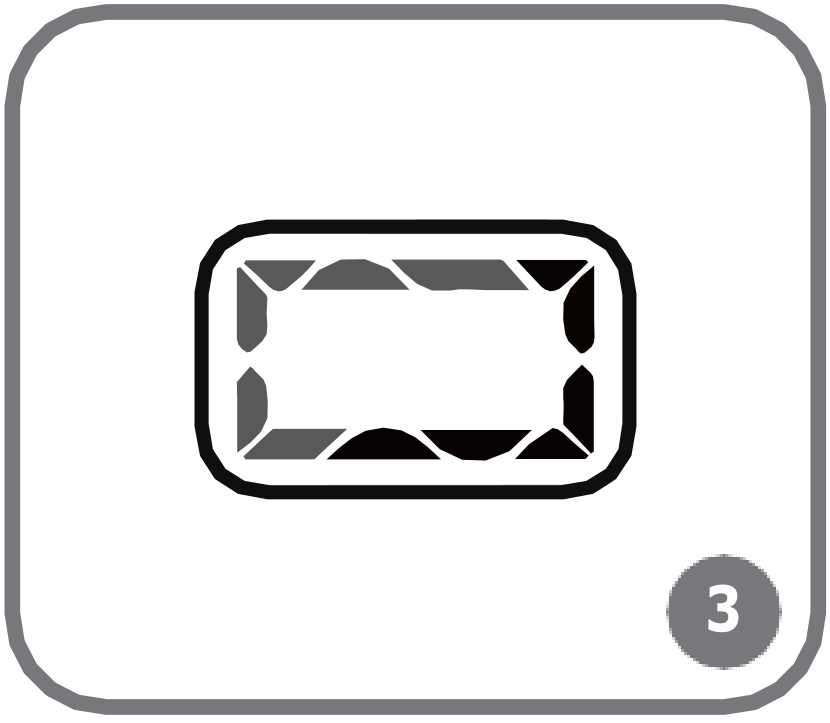
3

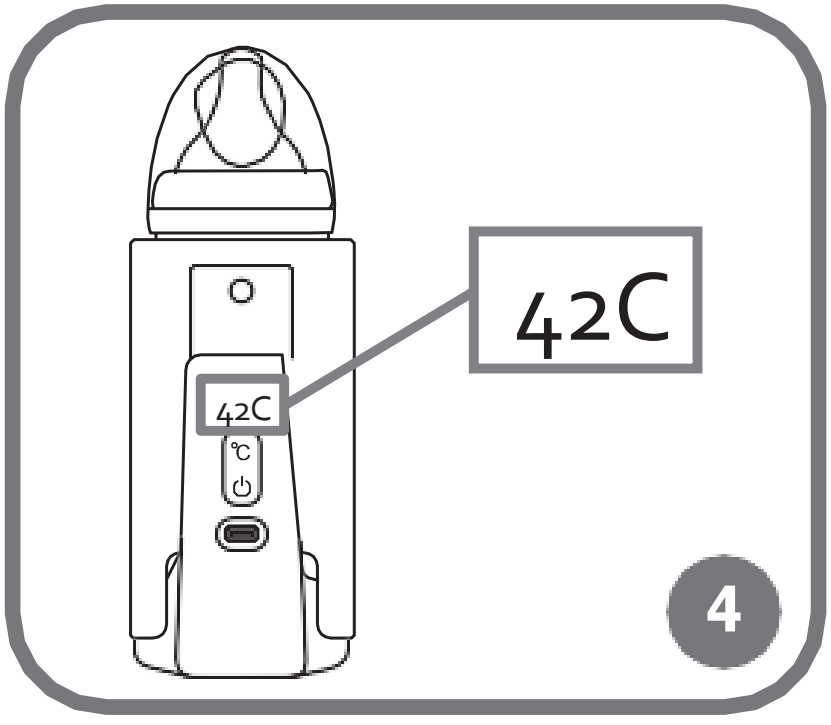
42C
42C
°C
4

Производител:
BrandLine Group Sp. z o.o.
A. Kręglewskiego 1, 61-248 Poznań, Poland

Информация за устройството

Работна температура: -10 ~ 60°C

Важна информация

Моля, прочетете това ръководство за употреба, преди да работите с продукта, за да се запознаете с неговите функции и да го използвате по предназначение. Неспазването на инструкциите за безопасност и употребата, които не са в съответствие с ръководството за употреба, може да причинят вреда на Вашето здраве.

Запазете това ръководство за бъдещи справки.

1. Не ремонтирайте и не модифицирайте продукта сами. Тези операции могат да се извършват само от оторизиран сервизен център.
2. Този продукт не е играчка. Не оставяйте детето да си играе с устройството. Дръжте далеч от деца.
3. Устройството може да се използва от деца на възраст най-малко 3 години и лица с ограничени физически, сензорни или умствени възможности, както и лица, които нямат подходящи знания и опит в използването на устройството, стига действията им да са под наблюдение или ако са били предварително инструктирани относно безопасната употреба

на устройството и свързаните с него рискове.

4. Почистването и поддръжката на устройството могат да се извършват от деца на възраст над 8 години и ако са под наблюдение. Дръжте това устройство и захранващия кабел далеч от деца под 3-годишна възраст.
5. Дръжте продукта далеч от остри ръбове и източници на топлина и влага. Продуктът не трябва да се излага на пряка слънчева светлина. Не позволявайте продукта да прегрее.
6. Не потапяйте захранващия кабел във вода или други течности. Преди да използвате се уверете че устройството е сухо.
7. Не използвайте USB кабела за цели, различни от тези, за които е предназначен.
8. Използвайте само с източник на захранване 5V DC 2A.
9. Не включвайте устройството да затопля без поставено шише с течност. Шишето трябва да бъде напълнено с минимум 60 мл течност. Не използвайте устройството, ако бутилката е празна.
10. Точността на измерване на температурата на течността е ± 2 °C.
11. Когато загрятата храна достигне желаната температура, извадете шишето от нагревателя. Не затопляйте млякото/водата твърде дълго.
12. За да се уверите, че млякото е достатъчно топло, капнете няколко капки върху китката си и преценете температурата. Що се отнася до твърдите храни – опитайте ги, за да се уверите, че не са твърде горещи.
13. Повърхността на нагревателния елемент има остатъчна топлина след употреба. Оставете го да се охлади.

Списък на частите (ФИГ. A)

1. Закопчалка с велелкро, тип ръкав
2. USB-C порт
3. Дигитален дисплей
4. Бутон за нагласяне на температурата
5. Бутон за включване/изключване
6. USB-C кабел
7. Дръжка за китка
8. Основа (поставка за шише)

Инструкции за употреба

1. Сложете течността в шишето, а след това здраво захванете „ръкава" около шишето с помощта на велкро лепенките (ФИГ. 1).
2. Включете устройството като натиснете и задържите бутона за включване/изключване (фиг. 2).
3. Натиснете бутона „°C" (4, фиг. A), за да настроите желаната температура (38°C, 40°C, 42°C, 45°C или 50°C).
4. Ако посочената икона се появи на дисплея (фиг. 3), това означава, че устройството се загрява.

Когато устройството достигне избраната температура, зададената стойност ще се появи на дисплея (фиг. 4).

Забележка! Ако температурата на устройството е твърде висока, то автоматично ще спре нагряването.

Зареждане на устройството

1. За да видите нивото на батерията на дисплея, натиснете бутона за захранване (5, фиг. A).
2. За да заредите устройството включете кабела (6, fig. A) в USB-C порта на устройството (2, фиг. A) и към захранването.

Отстраняване на неизправности

Плоблем	Възможна причина и решение
Устройството не се зарежда, въпреки че е свързано към източник на захранване.	Уверете се че USB-C кабела е правилно свързан.
Устройството не може да се включи.	Уверете се, че устройството е заредено. Ако нивото на батерията е ниско, заредете устройството (вижте: Зареждане на устройството).

Грижа и поддръжка

1. Изключете устройството от захранването и кабела. Изчквайте устройството да се охлади преди да го почистите.
2. Почиствайте само с мека кърпа или с мека кухненска хартия, без абравизни гъби. Не почиствайте под течаща вода.
3. Не използвайте агресивни почистващи препарати.

Снимките са само за справка, действителният вид на продуктите може да се различава*