KOBRA® +2 +3

ШРЕДЕР ЗА ХАРТИЯ



KOBRA®

ИНСТРУКЦИИ ЗА ЕКСПЛОАТАЦИЯ

KOBRA®

1. ПРЕДУПРЕЖДЕНИЯ - ВАЖНО

ПРЕДИ ДА ИЗПОЛЗВАТЕ МАШИНАТА, ПЪРВО ПРОЧЕТЕТЕ ИНСТРУКЦИИТЕ ЗА УПОТРЕБА И СЛЕДНИТЕ ПРЕДУПРЕЖДЕНИЯ.

Преди да включите шредера в контакта, уверете се, че напрежението и мрежовото захранване отговарят на това, което е написано на табелката на машината.

ИЗКЛЮЧВАЙТЕ ЗАХРАНВАЩИЯ КАБЕЛ В СЛЕДНИТЕ СЛУЧАИ:

- ПРЕДИ СМЯНА ИЛИ ИЗПРАЗНАВАНЕ НА ТОРБАТА ЗА СЪБИРАНЕ НА ШРЕДИРАНАТА ХАРТИЯ
- ПРЕДИ ДА ВДИГНЕТЕ МАШИНАТА ОТ ОСНОВАТА Й ЗА ДА Я ПРЕМЕСТИТЕ
- ПРЕДИ ПОДДРЪЖКА ИЛИ РЕМОНТИ, ИЛИ ДОКОСВАНЕ НА ВЪТРЕШНИТЕ ЧАСТИ НА МАШИНАТА

НОМИНАЛНО НАПРЕЖЕНИЕ: НЕПРЕКЪСНАТА РАБОТА
НОМИНАЛНО НАПРЕЖЕНИЕ +10%: МАКС. РАБОТА 50 МИН.

ОБЪРНЕТЕ ВНИМАНИЕ НА СЛЕДНИТЕ ПРЕДУПРЕЖДЕНИЯ, ОТПЕЧАТАНИ В ГОРНАТА ЧАСТ НА МАШИНАТА:


ВИЖТЕ ИНСТРУКЦИИТЕ ЗА ЕКСПЛОАТАЦИЯ


ПРЕДУПРЕЖДЕНИЕ! ПРЕДПАЗНИ МЕРКИ ЗА БЕЗОПАСНОСТ


ДЪРЖЕТЕ ВРЪЗКИ ИЛИ ДРУГИ ВИСЯЩИ ПРЕДМЕТИ ДАЛЕЧ ОТ ОТВОРА НА МАШИНАТА


НЕ ПОСТАВЯЙТЕ РЪЦЕТЕ СИ В ОТВОРА И РЕЖЕЩИТЕ НОЖОВЕ


НЕ ПОЗВОЛЯВАЙТЕ ДЕЦА ДА РАБОТЯТ С МАШИНАТА


ДЪРЖЕТЕ ДАЛЕЧ ДЪЛГИТЕ КОСИ ОТ ОТВОРА НА МАШИНАТА


НЕ ИЗПОЛЗВАЙТЕ АЕРОЗОЛНИ ПРОДУКТИ ИЛИ МАСЛА

модел	ширина на отвора	размер парченца	Капацитет A4 70 gr/m2	Мощност (KW)	Волтаж (V+/-10%)
Kobra +2 SS7	230 mm	7,5 mm	25-27	0,250	230 / 50 Hz
Kobra +2 SS4		3,8 mm	17-19		
Kobra +2 CC2		1,9 x 13 mm	7/8		
Kobra +2 CC4	230 mm	3,5 x 40 mm	12-14	0,250	230 / 50 Hz

(*) Капацитетът може да варира в зависимост от напрежението.
(**) Машината е настроена за пазари с мощност 115 V/60 HZ и 220 V/60 HZ и може да се различава по капацитет.

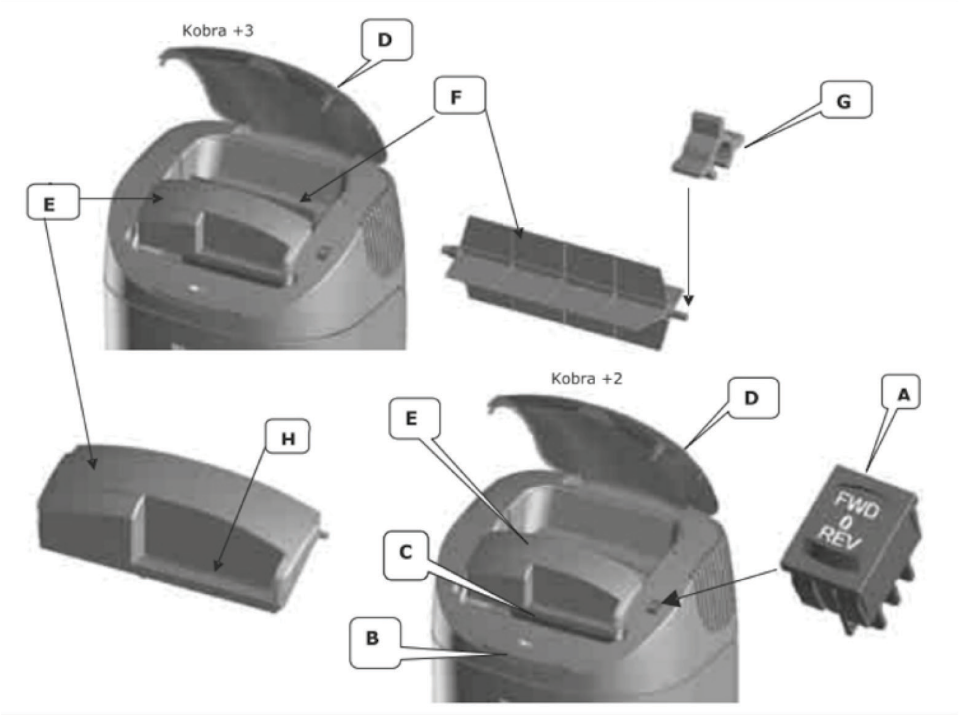
Kobra +3
D
F
G
E
H
Kobra +2
D
A
E
C
B
FWD
0
REV

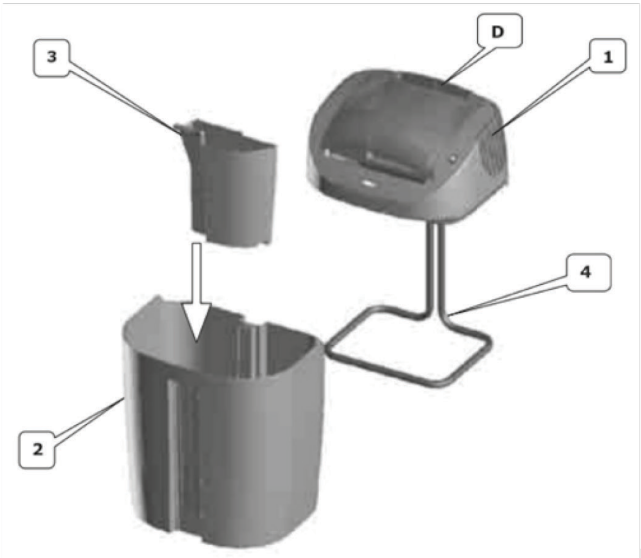
D
3
1
4
2

KOBRA®

ХАРАКТЕРИСТИКИ

Всички модели шредери Kobra +2 и Kobra +3 са подходящи за раздробяване на единични листове хартия и 9”1/2 компютърни разпечатки и се доставят със специални режещи остриета за шредиране на CD, DVD и кредитни карти.

Само моделите Kobra +3 идват със специалния патент “Throw and Shred” автоматична система за раздробяване на хартия.

За спецификации и капацитетите на раздробяване вижте таблицата на страница 2.

ИНСТАЛАЦИЯ

Поставете режещата глава (1) върху стойката (4). Поставете прозрачния контейнер за CD, DVD и кредитни карти (3) в коша за хартия (2) и го поставете плътно в стойка.

Машината е готова за работа.

За да изпразните контейнера за отпадъци за CD, DVD и кредитни карти (3), извадете кошчето за хартия (2) от стойката (4), извадете контейнера за CD, DVD и кредитни карти (3) изсипете съдържанието му и го поставете обратно в кошчето за хартия (2). За да изпразните кошчето за хартия (2), извадете го от стойката (4), извадете контейнера за CD, DVD и кредитни карти от корпуса му, изсипете съдържанието му, поставете коша за CD, DVD и кредитни карти и върнете целия кош в металната стойка.

ПРЕДУПРЕЖДЕНИЕ: НЕПРАВИЛНОТО поставяне на кошчето за хартия пречи на машината да работи правилно.

За да се улесни следенето на нивото на отпадъците, отпред на коша за хартия (2) е поставен прозрачен син прозорец за проверка на нивото на нарязана хартия, както и на контейнерът за CD, DVD и кредитни карти.

ИЗПОЛЗВАНЕ НА МАШИНАТА

След като машината е включена, поставете бутона (A) в позиция „FWD“, Лампичката ENERGY SMART (B) ще светне за няколко секунди и след това, ако машината не се използва, ще се изключи, оставяйки машината в режим ГОТОВНОСТ при нулева консумация на енергия.

Сега документите могат да бъдат шредирани по всяко време.

Когато бутонът (A) е на „0“, всички функции са изключени.

Когато бутон (A) е на „REV“, раздробяване на всякакъв вид хартия или CD, DVD или кредитни карти може да бъде прекъснато по всяко време и документът или твърдия носител на данни, премахнати от машина.

Тази функция е възможна и когато светлината (B) е изключена.

ХАРТИЯ, КОЯТО НЕ СЕ ШРЕДИРА

Поставете листове хартия през процепа отпред на Kobra +2 или Kobra +3 и отпичния индикатор (B) светва (ако е изключен). След това машината ще започне да раздробява автоматично, активирана от два датчика (C), разположени вътре в отвора, които откриват наличието на хартия. Машината ще се изключи автоматично няколко секунди след като хартията е нарязана.

Ако поставената хартия надвишава капацитета за унищожаване на шредера, машината спира и обръща посоката на въртене на ролките за няколко секунди, преди да спрат.

За да рестартирате машината, просто обърнете нагоре и отворете прозрачния люлеещ се капак (D) и предпазния капак (E).

Отстранете цялата или част от ненарязаната хартия и затворете двата капака. Машината ще се рестартира автоматично и ще завърши раздробяването с цикъл на раздробяване с продължителност прибл. 15/17 секунди.

ШРЕДВАНЕ НА ЕДИН ЛИСТ ХАРТИЯ

Само моделите Kobra +3 идват със специалната патентована система “Throw and Shred” с автоматично подаващо устройство (F) за раздробяване дори на раздробена вече хартия.

Отворете прозрачния люлеещ се капак (D), поставете раздробената хартия и я оставете да падне в отвора (F) и затворете прозрачния люлеещ се капак (D) отново.

Шредерът се стартира автоматично и след това спира след прибл. 15/17 секунди.

Ако е поставен повече от един лист нарязана хартия машината може да задръсти, да премине в автоматичен режим заден ход и да спре.

За да премахнете заседналата хартия: отворете прозрачния люлеещ се капак (D), вдигнете предпазния капак (E), отстранете натрошената хартия от камера за раздробяване и след това затворете предпазителя след което и люлеещия се капак.

Машината ще стартира автоматично за един цикъл с продължителност прибл. 15/17 секунди, за да освободи режещите остриета и да се подготви за нови цикли на раздробяване.

ШРЕДИРАНЕ на CD, DVD и КРЕДИТНИ КАРТИ

CD-та, DVD-та и кредитни карти могат да бъдат унищожени от Kobra +2 и Кобра +3 модела.

Просто вдигнете прозрачния люлеещ се капак (D), поставете твърдия носител на данни в отвора (H) в предпазния капак (E) и затворете отново прозрачния люлеещ се капак (D).

Машината ще стартира автоматично за цикъл на раздробяване с продължителност прибл. 15/17 секунди и ще спре автоматично.

ВАЖНО: поставяйте само по една карта или диск в отвора (H) в предпазния капак (E).

Не поставяйте CD, DVD и кредитни карти в предния процеп предназначени за хартия като режещи остриета за раздробяване хартия не са подходящи за шредиране на CD, DVD и кредитни карти.

За да предотвратите засядане, причинено от твърде много хартия поставена наведнъж, препоръчително е да поставяте по-малко от посочения пълен капацитет на машината. Това ще удължи живота на механичните части и на самата машина.

Честите засядания ще причинят повреда на задвижващата системата и не се покрива от гаранцията.

Функция ENERGY SMART: около 12 секунди след раздробяването, машината ще влезе в режим на пестене на енергия.

ENERGY SMART индикаторът (B) се самоизключва и намалява консумацията на енергия почти до нула. Тази функция дава годишно спестяване на енергия от около 10kWatt, намалявайки емисиите на въглероден диоксид (причината за озоновата дупка) с около 65 kg.

Веднага след като листове хартия бъдат поставени в отвора или люлеещия капак бъде отворен и затворен, автоматично ще активират всички функции на машината. ENERGY SMART индикаторът (B) ще светне, за да сигнализира за активирането на функциите.

Прозрачният люлеещ се капак (D) дава възможност да се проследи раздробяване по всяко време, като предпазва операторът от нараняване с частици от CD-та, DVD-та и кредитни карти.

Предпазният капак (E) служи за допълнителна защита за оператора и активира фотоклетките, но също така насочва листитее хартия, CD-та, DVD-та и кредитни карти, заредени в шредера.

АВТОМАТИЧНИ ФУНКЦИИ

Всички модели от серията Kobra +2 и Kobra +3 се предлагат със следните

автоматични функции.

- ФОТОКЛЕТКИ (C), така че шредерът да се стартира автоматично веднага щом хартията бъде поставена в отвора.
- ПРОЗРАЧЕН ЛЮЛЕЕЩ капак (D) Когато капакът е повдигнат, всички електрически функциите са блокирани. Просто затворете капака и режещата глава ще започне цикъл на раздробяване и ще възстанови всички втоматични или ръчни функции.
- АВТОМАТИЧНО СПИРАНЕ при издърпване навън на кошчето за отпадъчна хартия (2) и/или ако прозрачния люлеещ капак (D) е отворен.
- МОБИЛНА СИСТЕМА ЗА ЗАЩИТА с двойни сензори, които автоматично спират машината веднага щом стане прозрачния люлеещ капак (D) е повдигнат.
- MOTOR SAVER, който спира шредера, ако прегрее. (ако се включи, оставете шредера да се охлади поне 10/15 минути и след това той ще се рестартира автоматично).

  ВНИМАНИЕ: Ако защитният механизъм за защита на двигателя се е включил, шредерът не може да се използва дори ако ОПТИЧНИЯТ ИНДИКАТОР (B) свети.
- ENERGY SMART SYSTEM автоматично намалява консумация на енергия почти до нула, когато машината е в режим ГОТОВНОСТ или около 12 секунди след последния автоматичен цикъл на раздробяване.

ГРИЖИ И ПОДДРЪЖКА

Шредерите Kobra+2 и Kobra+3 не изискват специални грижи или поддръжка.

Въпреки това, когато капацитетът на унищожаване на Kobra+3 спадне значително, се препоръчва да смажете режещото острие чрез шредиране на лист хартия, напръскан с доставеното с машините масло.

При моделите Kobra +3, когато автоматичното подаващо устройство (F) изглежда износено и има нужда от подмяна, тъй като вече не работи ефективно, процедирайте както следва:

- позиционирайте бутона (A) на (0);
- вдигнете прозрачния люлеещ капак (D);
- отстранете и махнете предпазната шина (G) и преместете автоматичния подавач (F) надясно, за да го отделите от опората му отляво;
- извадете го, като го повдигнете нагоре, и вече можете да го замените с нов автоматичен подавач;
- сега повторете стъпките в обратен ред, за да монтирате обратно автоматичния подавач (F), като се уверите, че е правилно позициониран, и закрепете отново предпазната шина (G).



Опасност от пожар

НИКОГА не използвайте синтетично масло, продукти на базата на бензол или аерозолни смазочни материали от какъвто и да е вид вътре в машината или някъде в близост



ОТСТРАНЯВАНЕ НА НЕИЗПРАВНОСТИ

Ако имате някакви проблеми с вашия шредер, проверете описаните по-долу ситуации и решенията им. Ако след това не успеете да решите проблема, свържете се с най-близкия сервиз на Kobra.

Не отваряйте главата на шредера, за да се опитате да го поправите сами. Бихте могли да се изложите на риск от сериозен токов удар и също да обезсилите гаранцията си.

ПРОБЛЕМ	КАКВО ВИЖДАТЕ	ПРИЧИНА	ДЕЙСТВИЕ
Шредерът не стартира	- Светлинният индикатор ENERGY SMART (G) не светва.	- Превключвателят е в положение (A).	- Променете превключвателя на позиция FWD.
	- Машината не стартира, когато в отвора се постави хартия.	- Кошът (2) не е поставен правилно на стойката (4)	- Поставете правилно и докрай кошчето за отпадъка в стойката.
	- Машината не стартира когато люлеещия капак се затвори.	- Кабелът не е свързан правилно - Няма електричество - Люлеещият капак (D) не е затворен	- Проверете дали щепселът е включен правилно в контакта. - Проверете дали има захранване към контакта. - Затворете люлеещия се капак
Шредерът не спира	- Оптичният индикатор (B) свети, остриетата работят	- Предпазният капак (E) не е затворен правилно	- Затворете правилно предпазния капак.
		- Рефлекторно стъкло на предпазния капак е замърсено	- Отстранете замърсяването от рефлекторното стъкло
		- Материал и/или замърсяване върху електронните датчици (C)	- Отстранете отлаганията от фотоклетките.
Забележимо намаляване на капацитета за раздробяване (само за модел Kobra +3)	- Намален капацитет в сравнение с обявения	- Режещите остриета не са смазани	- Смажете режещите остриета с масло.

DECLARATION OF CONFORMITY

Compliant with
- **Directive LVD 2014/35/UE**
- **Directive RoHS 2011/65/UE**
- **Directive EMC 2014/30/UE**

The manufacturer ELCOMAN SRL
VIA GORIZIA, 9 - 20813 BOVISIO MASCIAGO (MB) – ITALY

hereby declares that the KOBRA shredders listed below are compliant with the standards of directive LVD 2014/35/UE
- Kobra series: Kobra +2, Kobra +3

Standards applied are :

EN IEC 62368-1 :2020 + A11 :2020
EN 55014-1 :2021
EN 55014-2 :2021

Bovisio Masciago, 31.01.2024

A.DE ROSA
Technical Office



ИНФОРМАЦИЯ ЗА ПОТРЕБИТЕЛИТЕ

Символът със зачеркнат кош за боклук върху оборудването или върху неговата опаковка показва, че продукта трябва да се събира отделно от другите отпадъци в края на полезния му живот. Поради това потребителят трябва да го занесе в подходящи центрове за разделно събиране на електронни и електротехнически отпадъци. Подходящото разделно събиране за последващо изпращане на изведеното от експлоатация оборудване за рециклиране, обработка и екологосъобразно изхвърляне допринася за избягване на възможни отрицателни ефекти върху околната среда и здравето, и насърчава повторната употреба и/или рециклирането на материалите, от които е направено оборудването. Незаконното изхвърляне на продукта от потребителя води до прилагането на административни санкции, предвидени от действащото законодателство.