MONOLITH

Bedienungsanleitung | User manual

Kreuzschnitt Aktenvernichter | Cross cut paper shredder

C237



Deutsch 02
English 26

Inhaltsverzeichnis

Komponenten **3**
Allgemeines **5**
Bedienungsanleitung lesen und aufbewahren 5
Bestimmungsgemäßer Gebrauch 5
Zeichenerklärung **6**
Sicherheit **7**
Sicherheitshinweise 8
Auspacken und Lieferumfang prüfen **11**
Gerät und Lieferumfang prüfen 11
Gerät und Zubehör reinigen 12
Gerät aufstellen und anschließen **12**
Bedienung **13**
Papier vernichten 14
Kreditkarten vernichten 14
Auffangbehälter leeren 14
Papier- oder Kreditkartenstau beheben 15
Reinigung **16**
Lagerung **17**
Beschädigungsgefahr! 17
Fehlersuche **18**
Stromschlaggefahr! **18**
Technische Daten **20**
Konformitätserklärung **21**
Entsorgung **21**
Verpackung entsorgen 21
Altgerät entsorgen 21
Garantiekarte **22**

MONOC237092023

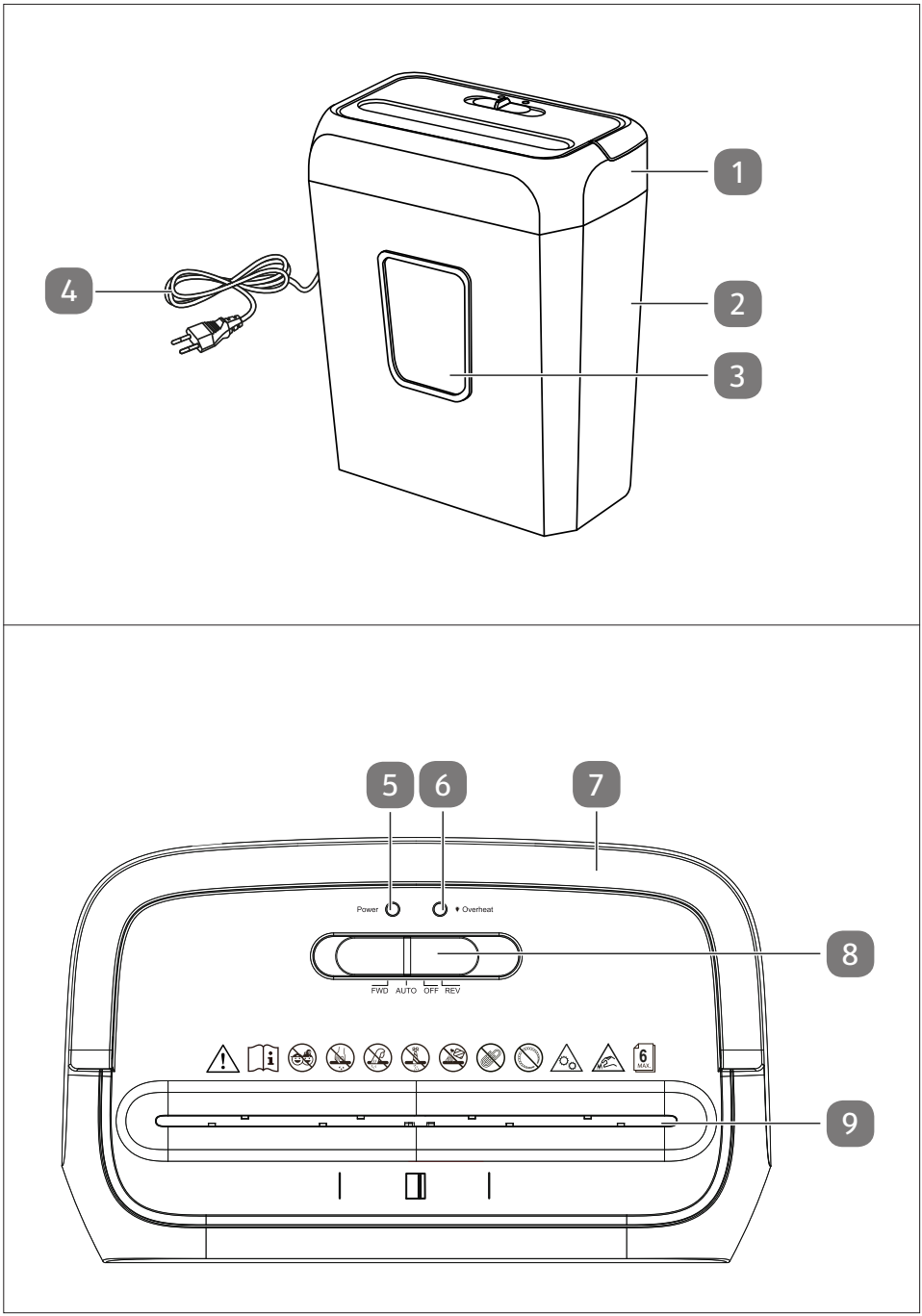
1
2
3
4
5
6
7
8
9
Power
Overheat
FWD
AUTO
OFF
REV
6
MAX

Komponenten

1 Schneidkopf

2 Auffangbehälter

Bedienungsanleitung/Garantiekarte (ohne Abbildung)

Geräteteile / Bedienelemente

3 Sichtfenster

4 Netzkabel mit Netzstecker

5 Power LED

6 Overheat LED

7 Tragegriff

8 Schiebeschalter

9 Einlass

Allgemeines



Bedienungsanleitung lesen und aufbewahren

Diese Bedienungsanleitung gehört zu diesem Aktenvernichter (im Folgenden auch „Gerät“ genannt). Sie enthält wichtige Informationen zur Inbetriebnahme und Bedienung.

Lesen Sie die Bedienungsanleitung, insbesondere die Sicherheitshinweise, sorgfältig durch, bevor Sie das Gerät einsetzen. Die Nichtbeachtung dieser Bedienungsanleitung kann zu schweren Verletzungen oder Schäden am Gerät führen.

Die Bedienungsanleitung basiert auf den in der Europäischen Union gültigen Normen und Regeln. Beachten Sie im Ausland auch landesspezifische Richtlinien und Gesetze.

Bewahren Sie die Bedienungsanleitung für die weitere Nutzung auf. Wenn Sie das Gerät an Dritte weitergeben, geben Sie unbedingt diese Bedienungsanleitung mit.

Diese Anleitung ist bei unserem Kundendienst auch im PDF-Format erhältlich.

Bestimmungsgemäßer Gebrauch

Das Gerät ist ausschließlich zum Zerkleinern von Papier und Kreditkarten bestimmt.

Dieses Gerät ist ausschließlich für den Privatgebrauch bestimmt und nicht für den gewerblichen Bereich geeignet.

Verwenden Sie das Gerät nur wie in dieser Anleitung beschrieben. Jede andere Verwendung gilt als nicht bestimmungsgemäß und kann zu Sachschäden oder sogar zu Personenschäden führen. Das Gerät ist kein Kinderspielzeug.

Der Hersteller oder Händler übernimmt keine Haftung für Schäden, die durch nicht bestimmungsgemäßen oder falschen Gebrauch entstanden sind.

Zeichenerklärung

Die folgenden Symbole werden in dieser Bedienungsanleitung, auf dem Gerät oder auf der Verpackung verwendet.



Dieses Symbol gibt Ihnen nützliche Zusatzinformationen zum Zusammenbau oder Betrieb.



Konformitätserklärung (siehe Kapitel „Konformitätserklärung“): Mit diesem Symbol gekennzeichnete Produkte erfüllen alle anzuwendenden Gemeinschaftsvorschriften des Europäischen Wirtschaftsraums.



Das Symbol gibt an, dass die Bauart des Produkts der Schutzklasse II entspricht (doppelte Isolierung). Ein Sicherheitsanschluss an die elektrische Erdung (Masse) ist nicht erforderlich.



Aktenvernichter darf nur in Innenräumen verwendet werden.



Wichtige Sicherheitsinformationen.





Lesen Sie vor dem ersten Gebrauch des Aktenvernichters die Bedienungsanleitung sorgfältig durch und bewahren Sie sie zur späteren Referenz auf.



Halten Sie Kinder vom Aktenvernichter fern. Kinder dürfen den Aktenvernichter nicht benutzen!



Stecken Sie niemals die Finger in die Einlässe.



Halten Sie langes Haar, weite Kleidung, Schmuck usw. vom Einlass fern.



Sprühen Sie kein Öl oder andere Schmiermittel in den Einlass. Verwenden Sie keine Sprühdosen/Aerosole in der Nähe des Geräts!



Stecken Sie keine Büroklammern oder Heftklammern in den Einlass!



Dieses Symbol kennzeichnet die Gefahr vor Verletzungen an beweglichen Teilen. Berühren Sie keine beweglichen Teile wie z.B. die Schneidmesser während des Betriebs.



Scharfe Kanten, nicht berühren.



Stecken Sie nie mehr als 6 Blatt Papier (80g/m^2) gleichzeitig in den Einlass.



Einlass für Kreditkarten. Führen Sie in den Papier-/Kreditkarten-Einlass immer nur eine Kreditkarte pro Schneidvorgang zu.

REV Schiebeschalter 8 auf **REV**: Die **READY/ON**-LED 5 leuchtet grün. Das Schneidwerk des Aktenvernichters läuft rückwärts. Das Papier, die Kreditkarte oder die CD werden rückwärts über den entsprechenden Einlass ausgegeben.

OFF Schiebeschalter 8 auf **OFF**: Die **READY/ON**-LED 5 ist aus. Das Schneidwerk ist angehalten und das Gerät ist ausgeschaltet.

AUTO Schiebeschalter 8 auf **AUTO**: Die **READY/ON**-LED 5 leuchtet grün. Der Aktenvernichter ist eingeschaltet und betriebsbereit.

Sicherheit

Die folgenden Signalworte werden in dieser Bedienungsanleitung verwendet.

WARNUNG! Dieses Signalsymbol/-wort bezeichnet eine Gefährdung mit einem mittleren Risikograd, die, wenn sie nicht vermieden wird, den Tod oder eine schwere Verletzung zur Folge haben kann.

VORSICHT! Dieses Signalsymbol/-wort bezeichnet eine Gefährdung mit einem niedrigen Risikograd, die, wenn sie nicht vermieden wird, eine geringfügige oder mäßige Verletzung zur Folge haben kann.

HINWEIS! Dieses Signalwort warnt vor möglichen Sachschäden.

Sicherheitshinweise



Stromschlaggefahr!

Fehlerhafte Elektroinstallation oder zu hohe Netzspannung kann zu elektrischem Stromschlag führen.

- Schließen Sie das Netzkabel nur an, wenn die Netzspannung der Steckdose mit der Angabe auf dem Typenschild übereinstimmt.
- Schließen Sie das Netzkabel nur an eine gut zugängliche Steckdose an, damit Sie das Netzkabel in einem Störfall schnell vom Stromnetz trennen können.
- Betreiben Sie das Gerät nicht, wenn es sichtbare Schäden aufweist oder das Netzkabel bzw. der Netzstecker defekt ist.
- Öffnen Sie das Gerät nicht, sondern überlassen Sie die Reparatur Fachkräften. Wenden Sie sich dazu an die auf der Garantiekarte angegebene Serviceadresse. Bei eigenständig durchgeführten Reparaturen, unsachgemäßem Anschluss oder falscher Bedienung sind Haftungs- und Garantieansprüche ausgeschlossen.
- Bei Reparaturen dürfen nur Teile verwendet werden, die den ursprünglichen Gerätedaten entsprechen. In diesem Gerät befinden sich elektrische und mechanische Teile, die zum Schutz gegen Gefahrenquellen unerlässlich sind.
- Tauchen Sie weder das Gerät noch das Netzkabel oder den Netzstecker in Wasser oder andere Flüssigkeiten.
- Fassen Sie das Netzkabel niemals mit feuchten Händen an.
- Ziehen Sie das Netzkabel nie am Kabel aus der Steckdose, sondern fassen Sie immer den Netzstecker an.
- Verwenden Sie das Netzkabel nie als Tragegriff.
- Stellen Sie keine Gegenstände auf das Netzkabel.
- Halten Sie das Gerät und das Netzkabel von offenem Feuer und heißen Flächen fern.
- Verlegen Sie das Netzkabel so, dass es nicht zur Stolperfalle wird.

- Knicken Sie das Netzkabel nicht und legen Sie es nicht über scharfe Kanten.
- Wenn das Netzkabel des Geräts beschädigt ist, muss es durch den Hersteller oder seinen Kundendienst oder eine ähnlich qualifizierte Person ersetzt werden, um Gefährdungen zu vermeiden.
- Betreiben Sie das Gerät nie in Feuchträumen oder bei einer Luftfeuchtigkeit von über 75 %.
- Lagern oder verwenden Sie das Gerät nie so, dass es in eine Wanne oder in ein Waschbecken fallen kann. Ist das Gerät ins Wasser gefallen, benutzen Sie es nicht.
- Greifen Sie niemals nach dem Gerät, wenn es ins Wasser gefallen ist. Trennen Sie das Gerät sofort vom Stromnetz.
- Betreiben Sie das Gerät nicht mit einer externen Zeitschaltuhr oder einem separaten Fernwirksystem.
- Wenn Sie das Gerät nicht benutzen, es reinigen oder wenn eine Störung auftritt, schalten Sie das Gerät immer aus und trennen Sie es vom Stromnetz.
- Stecken Sie keine Gegenstände außer Papier oder Kreditkarten in den Einlass.



Gefahren für Kinder und Personen mit verringerten physischen, sensorischen oder mentalen Fähigkeiten (beispielsweise teilweise Behinderte, ältere Personen mit Einschränkung ihrer physischen und mentalen Fähigkeiten) oder Mangel an Erfahrung und Wissen (beispielsweise ältere Kinder).

- Dieses Gerät darf von Kindern nicht benutzt werden.
- Dieses Gerät kann von Personen mit verringerten physischen, sensorischen oder mentalen Fähigkeiten oder Mangel an Erfahrung und Wissen benutzt werden, wenn sie beaufsichtigt oder bezüglich des sicheren Gebrauchs des Gerätes unterwiesen wurden und die daraus resultierenden Gefahren verstehen.

- Reinigung und Benutzerwartung dürfen von Kindern nicht durchgeführt werden.
- Halten Sie Kinder vom Gerät und von der Anschlussleitung fern.
- Kinder dürfen nicht mit dem Gerät spielen.
- Lassen Sie das Gerät während des Betriebs nicht unbeaufsichtigt.
- Lassen Sie Kinder nicht mit der Verpackungsfolie spielen. Sie können sich beim Spielen darin verfangen und ersticken.



Verletzungsgefahr!
Bei Fehlbedienung durch unsachgemäße Handhabung können sich Verletzungen zugezogen werden.

- Greifen Sie nicht mit den Händen in den Einlass.
- Halten Sie lange Haare von dem Einlass fern.
- Halten Sie Krawatten, Schals, lose Kleidungsstücke, Halsketten und Armbänder von dem Einlass fern.
- Trennen Sie das Gerät immer vom Strom, wenn es unbeaufsichtigt ist und bevor Sie es zusammenbauen, zerlegen oder reinigen.
- Nehmen Sie das Gerät nur in Betrieb, wenn es vollständig und korrekt montiert ist.
- Schalten Sie das Gerät aus und trennen Sie das Netzkabel von der Stromversorgung, bevor Sie Zubehörteile wechseln oder sich Teilen nähern, die während des Betriebs in Bewegung sind.
- Vorsicht beim Umgang mit scharfen Kanten, beim Entleeren des Behälters und beim Reinigen.
- Greifen Sie während des Betriebs nie mit Ihren Händen oder mit Gegenständen in das Gerät oder Zubehör.

HINWEIS!

Beschädigungsgefahr!
Unsachgemäßer Umgang mit dem Gerät kann zu Beschädigungen des Geräts führen.

- Nehmen Sie das Gerät nach einer max. Betriebsdauer von 3 Minuten außer Betrieb und lassen Sie das Gerät auf Raumtemperatur abkühlen, bevor Sie es erneut in Betrieb nehmen.
- Stecken Sie keine Gegenstände außer Papier oder Kreditkarten in den Einlass.
- Pressen Sie das zerkleinerte Papier im Auffangbehälter nicht mit den Händen oder Füßen zusammen. Der Auffangbehälter könnte durch den Druck beschädigt werden.
- Stecken Sie immer nur eine Kreditkarte in den Einlass. Das Schneidwerkzeug kann ansonsten beschädigt werden.
- Entleeren Sie den Auffangbehälter regelmäßig. Das zerkleinerte Papier oder Teile von Kreditkarten können von unten wieder eingezogen werden.

Auspacken und Lieferumfang prüfen

Gerät und Lieferumfang prüfen

HINWEIS!

Beschädigungsgefahr!
Wenn Sie die Verpackung unvorsichtig mit einem scharfen Messer oder anderen spitzen Gegenständen öffnen, kann das Gerät beschädigt werden.

- Gehen Sie daher beim Öffnen sehr vorsichtig vor.

1. Nehmen Sie das Gerät aus der Verpackung.
2. Prüfen Sie, ob die Lieferung vollständig ist (siehe Kapitel „Lieferumfang“).
3. Prüfen Sie das Gerät und die Einzelteile auf Schäden. Nehmen Sie ein beschädigtes Gerät nicht in Betrieb, und wenden Sie sich über die auf der Garantiekarte angegebene Serviceadresse an den Hersteller.

Gerät und Zubehör reinigen

1. Entfernen Sie das Verpackungsmaterial und sämtliche Schutzfolien.
2. Reinigen Sie vor der erstmaligen Benutzung das Gerät und das Zubehör (siehe Kapitel „Reinigung“).

VORSICHT!

Verletzungsgefahr!

Ein unsachgemäßer oder fahrlässiger Umgang mit dem Produkt kann zu Verletzungen führen.

- Das Netzkabel muss während der Montage vom Stromnetz getrennt sein.
- Das Schneidwerkzeug im Schneidkopf hat spitze und scharfe Kanten. Gehen Sie beim Austellen sehr vorsichtig vor.

Gerät aufstellen und anschließen

1. Stellen Sie den Auffangbehälter 2 auf und richten Sie das Sichtfenster 3 so aus, dass Sie gut in den Auffangbehälter einsehen können.
2. Setzen Sie den Schneidkopf 1 auf den Auffangbehälter. Benutzen Sie zum Anheben des Schneidkopfs den Tragegriff 7.

Wenn der Schneidkopf korrekt aufgesetzt ist, ist ein Klicken zu hören und der Sicherheitsschalter wird deaktiviert.

Bedienung

VORSICHT!

Verletzungsgefahr!
Ein unsachgemäßer oder fahrlässiger Umgang mit dem Produkt kann zu Verletzungen führen.

- Halten Sie das Papier beim Einführen in den Einlass an beiden Seiten fest. Stellen Sie sicher, dass Ihre Finger nicht zu nahe an den Einlass gelangen.
- Halten Sie Kreditkarten an der schmalen Seite, wenn Sie sie in den Einlass schieben. Stellen Sie sicher, dass Ihre Finger nicht zu nahe an den Einlass gelangen.

HINWEIS!

Beschädigungsgefahr!
Unsachgemäßer Umgang mit dem Gerät kann zu Beschädigungen des Geräts führen.

- Stecken Sie kein feuchtes Papier in den Einlass. Es kann sich um das Schneidwerkzeug wickeln und eine Blockierung verursachen.
- Stecken Sie kein Papier mit Büroklammern in den Einlass. Das Schneidwerkzeug kann beschädigt werden.
- Stecken Sie nie mehr als 6 Blatt Papier gleichzeitig in den Einlass. Das Schneidwerkzeug kann beschädigt werden.

Das Gerät verfügt über einen Sicherheitsschalter, der im aktivierten Zustand den Betrieb des Gerätes stoppt. Der Sicherheitsschalter wird aktiviert, wenn der Schneidkopf 1 nicht vollständig auf dem Auffangbehälter 2 platziert ist. Wenn der Sicherheitsschalter aktiviert oder deaktiviert wird, hören Sie ein Klicken.

Das Gerät verfügt über einen Papier- / Kreditkarten- Erkennungssensor im Einlass 9 . Das Gerät wird automatisch eingeschaltet, wenn Sie Papier oder Kreditkarten in die Mitte des Papier- / Kreditkarten-Einlasses 9 stecken.

Das Papier oder die Kreditkarte wird automatisch eingezogen, nachdem der entsprechende Erkennungssensor aktiviert wurde. Wenn Sie zu dünnes Papier zuführen (z. B. Luftpostpapier, Durchschreibepapier oder Transparentpapier), wird der Papier-

/ Kreditkarten- Erkennungssensor möglicherweise nicht aktiviert. Dies ist normal und kein Defekt. Stecken Sie in diesem Fall mehrere dieser Blätter in den Einlass. Beachten Sie auch, dass zu dünnes Papier schlechter eingezogen wird und somit das Schneidwerkzeug leichter blockieren kann.

Das Gerät wird bei Überhitzung automatisch ausgeschaltet, um einen Motorschaden zu verhindern. Trennen Sie das Gerät von der Stromversorgung und lassen Sie es auf Raumtemperatur abkühlen, bevor Sie es wieder in Betrieb nehmen.

1. Stellen Sie sicher, dass das Gerät ausgeschaltet ist (Schiebeschalter 8 in der Position **OFF**), bevor Sie das Gerät an eine Steckdose anschließen.
2. Verbinden Sie den Netzstecker am Netzkabel 4 mit einer Steckdose.
3. Stellen Sie den Schiebeschalter auf die Position **AUTO**.Die Power LED 5 leuchtet grün und das Gerät ist einsatzbereit.

Papier vernichten

1. Führen Sie das zu vernichtende Papier mittig in den Einlass 9 ein.
2. Das Gerät wird automatisch eingeschaltet und zieht das Papier ein. Ca. 1 bis 2 Sekunden nach dem Verarbeiten des Papiers stoppt das Gerät automatisch.

Kreditkarten vernichten

1. Halten Sie die zu vernichtende Kreditkarte an der kurzen Seite.
2. Schieben Sie die Kreditkarte mittig in den Einlass 9.
3. Das Gerät wird automatisch eingeschaltet und zieht die Kreditkarte ein.Ca. 1 bis 2 Sekunden nach dem Verarbeiten der Kreditkarte stoppt das Gerät automatisch.

Auffangbehälter leeren

VORSICHT!

Verletzungsgefahr!

Ein unsachgemäßer oder fahrlässiger Umgang mit dem Produkt kann zu Verletzungen führen.

- Trennen Sie das Gerät immer vom Strom, wenn es unbeaufsichtigt ist und bevor Sie es zusammenbauen, zerlegen oder reinigen.
- Vorsicht beim Umgang mit scharfen Kanten, beim Entleeren des Behälters und beim Reinigen.

Um Abfälle sortenrein trennen zu können, vernichten Sie Kreditkarten nur wenn sich kein Papier im Auffangbehälter 2 befindet und vernichten Sie Papier nur wenn sich

keine Reste von vernichteten Kreditkarten im Auffangbehälter befinden.



Leeren Sie den Auffangbehälter 2 regelmäßig, um zu verhindern, dass Papier- oder Kreditkartenreste von unten in das Schneidwerkzeug eingezogen werden.

1. Schalten Sie den Schiebeschalter 8 auf Position **OFF**. *Die Power LED 5 erlischt.*
2. Trennen Sie den Netzstecker des Netzkabeles 4 von der Stromversorgung.
3. Heben Sie den Schneidkopf 1 von dem Auffangbehälter 2 ab. Heben Sie den Schneidkopf mit dem Tragegriff 7 an.
4. Leeren Sie den Auffangbehälter aus.
5. Montieren Sie das Gerät (siehe Kapitel „Gerät aufstellen").

Papier- oder Kreditkartenstau beheben



Verletzungsgefahr!

Ein unsachgemäßer oder fahrlässiger Umgang mit dem Produkt kann zu Verletzungen führen.

- Verwenden Sie keine Gegenstände zum Beheben von Papier- oder Kreditkartenstaus. Stecken Sie keine Gegenstände, beispielsweise Messer, Scheren usw. in den Einlass.

Bei einem Papier- oder Kreditkartenstau leuchtet die Overheat LED 6 rot. Der Motor des Gerätes wurde aufgrund zu hoher Belastung z. B. durch die Zufuhr von mehr als 6 Blättern oder mehr als einer Kreditkarte überhitzt.

1. Stellen Sie den Schiebeschalter 8 auf die Position **OFF**.
2. Lassen Sie das Gerät vollständig abkühlen. Verwenden Sie das Gerät erst nach einer Ruhezeit von mindestens 60 Minuten.
3. Stellen Sie den Schiebeschalter auf die Position **REV**. Leuchtet die Overheat LED 6 weiterhin rot, ist das Gerät nicht ausreichend abgekühlt. Erst wenn die Power LED 5 grün aufleuchtet, ist das Gerät wieder betriebsbereit.
   Das Schneidwerkzeug läuft rückwärts.
4. Das Papier oder die Kreditkarte werden rückwärts über den Einlass 1 ausgegeben.
5. Stellen Sie den Schiebeschalter auf die Position **AUTO**. Das Gerät ist wieder einsatzbereit.

Bei Nichtgebrauch

1. Stellen Sie den Schiebeschalter 8 auf die Position **OFF**.
   Die Power LED 5 erlischt.
2. Trennen Sie den Netzstecker des Netzkabels 4 von der Stromversorgung

Reinigung

WARNUNG!

Stromschlaggefahr!
Feuchtigkeit kann zu Kurzschluss und Stromschlag führen. Ziehen
- Sie immer den Netzstecker vor der Montage, Demontage oder Reinigung aus der Steckdose.
- Tauchen Sie das Gerät nicht in Wasser oder andere Flüssigkeiten
- Achten Sie darauf, dass kein Wasser oder andere Flüssigkeiten in das Gehäuse gelangen.
- Trocknen Sie das Gerät sorgfältig, bevor Sie es nach der Reinigung erneut in Betrieb nehmen.

VORSICHT!

Verletzungsgefahr!
Ein unsachgemäßer oder fahrlässiger Umgang mit dem Produkt kann zu Verletzungen führen.
- Lassen Sie das Gerät vor jeder Reinigung vollständig abkühlen.
- Vorsicht beim Umgang mit scharfen Kanten, beim Entleeren des Behälters und beim Reinigen.

HINWEIS!

Beschädigungsgefahr!
Unsachgemäßer Umgang mit dem Gerät kann zu Beschädigungen des Geräts führen.
- - Verwenden Sie keine aggressiven Reinigungsmittel, Bürsten mit Metall- oder Nylonborsten sowie keine scharfen oder metallischen Reinigungsgegenstände wie Messer, harte Spachtel und dergleichen. Diese können die Oberflächen beschädigen.
- Geben Sie das Gerät keinesfalls in die Spülmaschine. Sie würden es dadurch zerstören.

1. Stellen Sie den Schiebeschalter 8 auf die Position **OFF**.
   Die Power LED 5 erlischt.
2. Trennen Sie den Netzstecker des Netzkabels 4 von der Stromversorgung.
3. Verwenden Sie ein trockenes oder leicht angefeuchtetes Tuch, um das Gerät von außen zu reinigen, und lassen Sie dann alle Teile gründlich trocknen.
4. Entfernen Sie regelmäßig zurückgebliebene Papier- und Kreditkartenreste vorsichtig von der Unterseite des Schneidkopfs 1 . Verwenden Sie dazu ein geeignetes Werkzeug (z. B. eine Bürste).

Lagerung

HINWEIS!

Beschädigungsgefahr!
Unsachgemäße Lagerung des Gerätes kann zu Beschädigungen führen.
- Lassen Sie das Gerät vollständig abkühlen.
- Platzieren Sie das Gerät so, dass es nicht ins Wasser fallen kann.
- Bewahren Sie das Gerät an einem sauberen, trockenen, frostfreien und für Kinder unzugänglichen Ort auf.

1. Reinigen Sie das Gerät gründlich (siehe Kapitel „Reinigung“).

2. Rollen Sie das Netzkabel zusammen, ohne es zu verknoten oder zu knicken.

3. Lagern Sie Geräteteile und Zubehör immer gemeinsam mit dem Gerät.
4. Verpacken Sie das Gerät nach Möglichkeit in der Originalverpackung.

Fehlersuche



Stromschlaggefahr!

Wenn Sie den Aktenvernichter selbst reparieren oder für die Reparatur ungeeignete Teile verwenden, kann sich die Stromschlaggefahr erhöhen.

– Öffnen Sie keinesfalls das Gehäuse des Aktenvernichters. Lassen Sie Reparaturen stattdessen von qualifizierten Fachkräften durchführen. Wenden Sie sich dazu an eine qualifizierte Fachwerkstatt. Bei eigenhändig durchgeführten Reparaturen oder falscher Bedienung verfallen jegliche Gewährleistungs- und Haftungsansprüche.

Einige Probleme werden möglicherweise durch geringfügige Störungen verursacht, die Sie selbst beheben können. Befolgen Sie dazu die Anweisungen in der folgenden Tabelle. Sollte sich das Problem damit nicht beheben lassen, wenden Sie sich an den Kundendienst. Reparieren Sie den Aktenvernichter nicht selbst.

Problem	Mögliche Ursache	Fehlerbehebung
Das Gerät lässt sich nicht einschalten. Das Gerät schaltet sich während des Betriebs aus.	Dem Gerät wurde zu viel Papier oder mehr als eine Kreditkarte gleichzeitig zugeführt.	Beheben Sie den Stau (Siehe Kapitel „Papier- oder Kreditkartenstau beheben")
Das Gerät wurde überlastet und ist dadurch überhitzt. Die Overheadt LED 6 leuchtet rot.	Das Gerät wurde länger als die angegebene Nennbetriebszeit von 3 Minuten betrieben.	2. Stellen Sie den Schiebeschalter 8 auf die Position **OFF**. 3. Benutzen Sie das Gerät erst nach einer Ruhezeit von mindestens 60 Minuten.
Beim Zuführen von Papier startet das Gerät nicht.	Das Papier wurde schräg zugeführt. Daher wurde der Erkennungssensor nicht aktiviert.	Stecken Sie das Papier gerade in den Einlass 9.
	Das Papier ist zu dünn, zu weich oder zu stark zerknittert, um den Erkennungssensor zuverlässig zu aktivieren.	1. Stellen Sie den Schiebeschalter 8 auf die Position **REV** und ziehen Sie das Papier aus dem Einlass 9. 2. Falten Sie das Papier und führen Sie es erneut zu.
Das Gerät startet nicht.	Der Sicherheitsschalter ist aktiviert.	Stellen Sie sicher, dass der Schneidkopf 1 korrekt auf dem Auffangbehälter 9 positioniert ist und ein Klicken hörbar ist.

Technische Daten

Modell: C 237

Artikelnummer:	1900MOC237
Netzspannung:	220 – 240 V~, 50 Hz
Stromaufnahme:	179 W; 0,78 A
Kabellänge:	ca. 1,5 m
Schutzklasse:	II
Sicherheitsklasse:	P-4 (gemäß DIN 66399)
Gewicht:	ca. 2,88 kg
Abmessungen (B × T × H):	ca. 298 x176 x 315mm
Arbeitsbreite:	210 mm (DIN A4)
Schnitttyp:	Kreuzschnitt
Schnittgeschwindigkeit:	ca. 1,5 m / Min. für sechs Blatt mit 80 g / m^2
Behältervolumen:	13 Liter
Max. Schnittkapazität pro Zyklus:	6 Blatt (80 g / m^2), 1 Kreditkarte
Streifenabmessungen:	5 × 18 mm
Nennbetriebszeit:	3 Min.
Nennruhezeit:	60 Min.
Geräuschentwicklung:	ca. 70 dB
Betriebstemperatur:	10 – 25 °C
Automatische Start / Stopp-Funktion:	ja

Technische Änderungen vorbehalten.

Konformitätserklärung

Die EU-Konformitätserklärung kann über die auf der Garantiekarte angeführten Adresse angefordert werden.

Entsorgung

Verpackung entsorgen

Entsorgen Sie die Verpackung sortenrein. Geben Sie Pappe und Karton zum Altpapier, Folien in die Wertstoff-Sammlung.

Altgerät entsorgen

(Anwendbar in der Europäischen Union und anderen europäischen Staaten mit Systemen zur getrennten Sammlung von Wertstoffen.)



Altgeräte dürfen nicht in den Hausmüll!

Sollte der Aktenvernichter einmal nicht mehr benutzt werden können, so ist jeder Verbraucher **gesetzlich verpflichtet, Altgeräte getrennt vom Hausmüll**, z. B. bei einer Sammelstelle seiner Gemeinde / seines Stadtteils, abzugeben. Damit wird gewährleistet, dass Altgeräte fachgerecht verwertet und negative Auswirkungen auf die Umwelt vermieden werden. Deswegen sind Elektrogeräte mit dem hier abgebildeten Symbol gekennzeichnet.

Garantiekarte

Aktenvernichter C237

Bitte den Kaufbeleg und diese Garantiekarte ausgefüllt dem Gerät beilegen!



Kundendaten:

Name, Vorname:

Straße, Hausnr.:

PLZ, Ort: Land:

Telefonnr. mit Landesvorwahl:

E-Mail:

Fehlerbeschreibung:

Kaufdatum:

Unterschrift

Hinweis:
Bei Inanspruchnahme der Garantieleistung müssen dem defekten Gerät die Garantiekarte und der Kaufbeleg unbedingt beigelegt werden sowie nach Möglichkeit eine detaillierte Fehlerbeschreibung. Nachträglich eingesandte Garantiekarten können nicht anerkannt werden.

Kundenservice:

Service Hotline:	+49 2327 4178610, Mo.–Fr. 8:00–13:00 Uhr
Serviceadresse:	monolith global GmbH, Gewerbestr. 11, 44866 Bochum, Deutschland
E-Mail:	support@monolith-global.com
	www.monolith-global.com

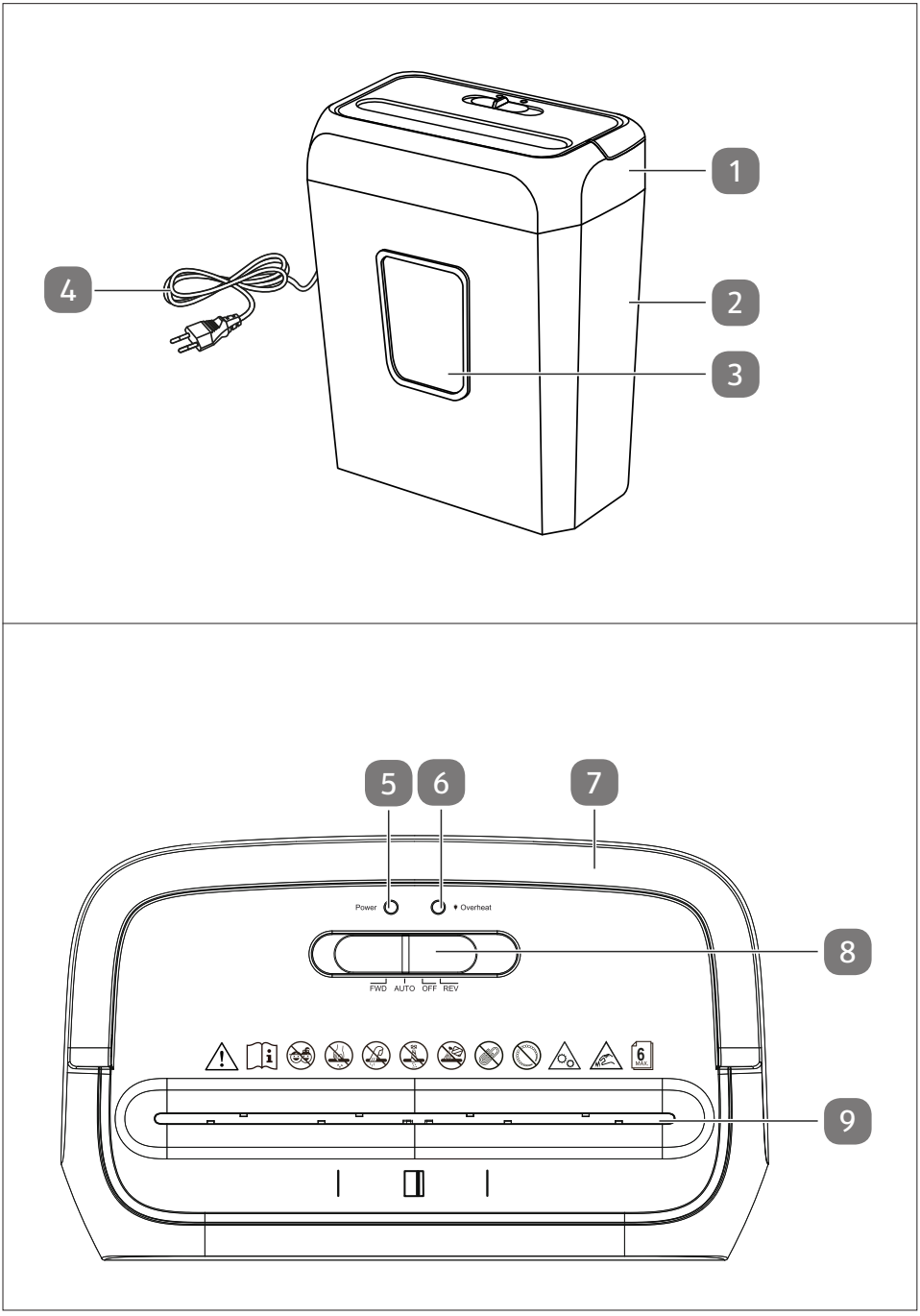
1
2
3
4
5
6
7
Power
Overheat
FWD
AUTO
OFF
REV
8
9

Table of Contents

Overview **24**
Table of Contents **25**
Package contents **26**
Blade head **26**
General information **27**
Read and keep the user manual 27
Intended use 27
Explanation of symbols **28**
Safety **29**
Unpacking and checking the package contents **33**
Check the device and package contents 33
Cleaning the device and accessories 33
Installing the device **33**
Installing and connecting the device 34
Operation **34**
Shredding paper 35
Shredding credit cards 35
Emptying the bin 36
When not in use 37
Cleaning **37**
Storage **38**
Troubleshooting **39**
Technical data **40**
Declaration of conformity **41**
Disposal **41**
Disposing of the packaging 41
Disposing of the old appliances 41
Warranty card **42**
Notes **43**

Package contents

1 Blade head

2 Bin

User manual/guarantee card (not illustrated)

Device parts / controls

3 Viewing window

4 Mains cable with plug

5 Power LED

6 Overheat LED

7 Carry handle

8 Slider switch

9 Entry

General information

Read and keep the user manual



This user manual belongs to the Shredder (also named the "Device" in the following). It contains important information on starting up and operation. Read through the user manual carefully, particularly the safety instructions, before you use the device. Disregard of this user manual can cause serious injuries or damage to the device.

The instruction manual is based on the standards and rules valid in the European Union. Please also observe country-specific guidelines and laws abroad.

Keep the user manual for further use. If you pass on the device to third parties, make sure that you also give them this user manual.

This user manual is also available from our customer service in PDF format.

Intended use

The device is only intended to be used for the shredding of paper and credit cards.

This devices is solely intended for personal use and is not suitable for professional applications.

Use the device only as described in this user manual. Any other use is deemed to be not as intended (misuse) and can cause property damage or even personal injuries. The device is not a toy.

The manufacturer or trader does not accept any liability for damage caused by use that is not intended use (misuse) or incorrect use.

Explanation of symbols

The following symbols are used in this user manual, on the device or on the packaging.



This symbol gives you useful additional information on assembling or operation.



Declaration of conformity (see chapter "Declaration of conformity"): Products labelled with this symbol meet all applicable provisions of the European Economic Area.



The paper shredder complies with protection class II. It is equipped with dual protective insulation and therefore contains no touchable metallic parts, which could conduct voltage in the event of a fault.



Only use the paper shredder in indoor areas.



General warning symbol and important safety information.



Read through this user manual carefully before using the device for the first time and keep it for reference at a later date.



Not a children's toy! Children must not use it.



Keep long, loose hair, clothers and accessories away from the area of the inlet slot.



Do not reach into the inlet slot!



Do not spray oil or other lubricants into the entry. Do not use spray cans/aerosols near the device.



Do not insert any paper clips or staples in the inlet slot!



This symbol indicates a risk of injury from moving parts. Do not touch any moving parts, such as the cutting blade, during operation.



Sharp edges, do not touch.



Only insert a maximum of 6 sheets of paper (80g/m^2) at any one time!



Feed slot for credit cards. Only insert one credit card into the feed slot at a time.

REV

Slide switch 8 to REV: The READY/ON LED 5 lights up green. The shredder's cutting unit runs backwards. The paper, credit card or CD is ejected backwards via the corresponding inlet.

OFF

Slide switch 8 to OFF: The READY/ON LED 5 is off. The cutting is stopped and the unit is switched off.

AUTO

Slide switch 8 to AUTO: The READY/ON LED 5 lights up green. The shredder is switched on and ready for operation

Safety

The following signal words are used in this user manual.

⚠ WARNING!

This signal symbol/word indicates a hazard with a moderate degree of risk which, if it is not prevented, can result in fatal or serious injury.

⚠ CAUTION!

This signal symbol/word indicates a hazard with a low degree of risk which, if it is not prevented, can result in minor or moderate injury.

NOTE!

This signal word warns of possible property damage.

Safety instructions

⚠ WARNING!

Risk of electric shock!

Incorrect electrical installation or too high mains voltage can result in an electric shock.

- Only connect the mains cable if the mains voltage of the socket matches the voltage on the rating plate.
- Connect the mains cable only to an easily accessible socket, so that you can disconnect it from the mains quickly in case of a fault.
- Do not use the device if it is visibly damaged or the mains cable or the mains plug is defective.
- Do not open the device, leave repairs to appropriately skilled persons. To do so, contact the service address given on the guarantee card. In the case of independently carried out repairs, improper connection or incorrect use, liability and guarantee claims are excluded.
- Only parts that correspond to the original device data may be used for repairs. This device contains electrical parts that are indispensable for protection against hazards.
- Do not immerse the device, the mains cable or the mains plug in water or other liquids.
- Never touch the mains cable with damp hands.
- Never pull the mains plug out of the socket by the cable; always grip the plug.
- Never use the mains cable as a carry handle.
- Do not place any objects on the mains cable.
- Keep the device and the mains cable away from naked flames and hot areas.
- Lay the mains cable so that it does not become a tripping hazard.

- Do not kink the mains cable and do not lay it over sharp edges.
- If the mains cable of the device is damaged, it must be replaced by the manufacturer or their customer service or a similar qualified person, to avoid hazards.
- Never use the device in damp rooms or at a humidity of over 75 %.
- Never store or use the device so that it could fall into a bath or washbasin. If the device has fallen into water, do not use it.
- Never reach for the device if it has fallen into water. Disconnect the device from the power supply immediately.
- Never operate the device with an external timer or a separate remote control system.
- When you are not using the device, clean it or if a fault occurs, always switch off the device and disconnect it from the power supply.
- Do not insert any items except for paper or credit cards into the entry.

⚠ WARNING!

Dangers for children and people with reduced physical, sensory or mental abilities (for example, partially disabled people, elderly people with limited physical and mental abilities) or lack of experience and knowledge (for example, older children).

- This device may not be used by children.
- This device can be used by people with reduced physical, sensory or mental abilities or who lack experience and knowledge, if they are supervised or have been instructed in how to use the device safely and understand the resulting dangers.
- Cleaning and user maintenance may not be carried out by children.

- Keep children away from the device and from the connection cable.
- Children must not play with the device.
- Do not leave the device unattended during use.
- Do not let children play with the packaging film. They can get caught in it and suffocate when playing.

⚠ CAUTION!

Risk of Injury!

Misuse due to improper handling can cause injuries.

- Do not reach into the entry with your hands.
- Keep long hair away from the entry.
- Keep ties, scarves, loose pieces of clothing, necklaces and bracelets away from the entry.
- Always disconnect the device from the power supply if it is unsupervised and before you assemble, dismantle or clean it.
- Only start up the device if it is completely and correctly assembled.
- Switch off the device and disconnect the mains cable from the power supply before you change the accessory parts or approach parts that move during operation.
- Caution when handling sharp edges, emptying the bin and when cleaning.
- Never reach into the device or accessories with your hands or objects while it is in operation.

CAUTION!

Risk of damage!

Improper handling of the device can cause damage to the device.

- After a max. operating period of 3 minutes, take the device out of operation and allow the device to cool to room temperature

before restarting it.
- Do not insert any items except for paper or credit cards into the entry.
- Do not press the shredded paper in the bin together with your hands or feet. The pressure could damage the bin.
- Always insert only one credit card into the entry. Otherwise, the cutting blades could become damaged.
- Empty the bin regularly. The shredded paper or parts of credit cards can be drawn back in from below.

Unpacking and checking the package contents

Check the device and package contents

NOTE!

Risk of damage!

If you carelessly open the package with a sharp knife or other sharp objects, the device may be damaged.

- Therefore, be very careful when opening.

1. Remove the device from the packaging.
2. Check whether the package contents are complete (see "Package contents" section).
3. Check the device and the individual parts for damage. Do not start up a damaged device and contact the manufacturer via the service address given on the guarantee card.

Cleaning the device and accessories

1. Remove the packaging material and all protective films.
2. Clean the device and accessories before using them for the first time (see "Cleaning" section).

Installing the device

⚠ CAUTION!

Risk of Injury!

Improper or negligent handling of the product can cause injuries.

- The mains cable must be disconnected from the power supply during the assembly.
- The cutting blades in the shredder head have pointed and sharp edges. Be very careful when installing.

Installing and connecting the device

1. Position the bin 2 and align the viewing window 3 so that you can easily see into the bin.
2. Place the shredder head 1 on the bin.
   Use the carry handle 7 to lift the shredder head.
   If the shredder head is positioned correctly, a click can be heard and the safety switch is deactivated.

Operation

⚠ CAUTION!

Risk of Injury!

Improper or negligent handling of the product can cause injuries.

- When feeding the paper into the entry, hold it firmly on both sides. Make sure that your fingers do not get too close to the entry.
- Hold the credit cards by their narrow side when you push then into the entry. Make sure that your fingers do not get too close to the entry.

NOTE!

Risk of damage!

Improper handling of the device can cause damage to the device.

- No not insert damp paper into the entry. It can wind itself around the cutting blades and cause a blockage.
- Do not insert paper with paper clips into the entry. The cutting blades can become damaged.
- Never insert more than 6 sheets of paper into the entry. The cutting blades can become damaged.

The device has a safety switch, which stops the device when activated. The safety switch is activated if the shredder head 1 is not completely positioned on the bin 2. If the safety switch is activated or deactivated, you hear a click.

The device has a paper / credit card detection sensor in the entry 9.
The device is switched on automatically when you insert paper or credit cards into the middle of the paper / credit card entry 9.

The paper or the credit card is drawn in automatically, after the corresponding detection sensor has been activated. If you feed in paper that is too thin (e.g. airmail paper, carbon paper or tracing paper), the paper/credit card detection sensor is possibly not activated. This is normal and not a defect. In this case, insert several of these sheets into the entry. Also note that too thin paper is drawn in less effectively and the cutting blades can more easily become blocked.

If the device becomes overheated, it is switched off automatically to prevent motor damage. Disconnect the device from the power supply and leave it to cool to room temperature before you start it again.

1. Make sure that the device is switched off (slider switch 8 in the OFF position), before you connect the device to a socket.
2. Connect the mains plug on the mains cable 4 to a socket.
3. Set the slider switch to the **AUTO** position.
   The Power LED 5 lights up green and the device is ready for use.

Shredding paper

1. Feed the paper to be shredded into the middle of the entry 9.
2. The device is switched on automatically and draws in the paper.
   Approx. 1 to 2 seconds after processing the paper, the device stops automatically.

Shredding credit cards

1. Hold the credit card to be shredded by its short side.
2. Push the credit card into the middle of the entry 9.
3. The device is switched on automatically and draws in the credit card.
   Approx. 1 to 2 seconds after processing the credit card, the device stops automatically.

Emptying the bin

CAUTION!

Risk of Injury!

Improper or negligent handling of the product can cause injuries.

- Always disconnect the device from the power supply if it is unsupervised and before you assemble, dismantle or clean it.
- Caution when handling sharp edges, emptying the bin and when cleaning.

To separate waste by type, only shred credit cards when there is no paper in the bin 2 and only shred paper if there are no remnants of shredded credit cards in the bin.

Empty the bin 2 regularly to prevent paper or credit card remnants from being drawn into the cutting blades from below.

1. Switch the slider switch 8 to the **OFF** position.
   The Power LED 5 goes out.
2. Disconnect the mains plug of the mains cable 4 from the power supply.
3. Lift the shredder head 1 off the bin 2.
   Lift the shredder head by the carry handle 7.
4. Empty the bin.
5. Assemble the device (see "Installing device" section)Removing a paper or credit card accumulation

CAUTION!

Risk of Injury!

Improper or negligent handling of the product can cause injuries.

- Do not use any objects to remove accumulations of paper or credit cards. Do not insert any objects, for example, knives, scissors, etc. into the entry.

In the event of a paper or credit card accumulation, the Overheat LED 6 is lit red. The motor of the device has overheated due to excessive loading, e.g. by feeding more than 6 sheets or more than one credit card in one pass.

1. Set the slider switch 8 to the **OFF** position.

2. Leave the device to cool completely.
   Do not use the device until after a pause of at least 60 minutes.
3. Set the slider switch to the REV position. If the Overheat LED 6 continues to be lit red, the device has not cooled sufficiently. The device is not ready for operation again until the Power LED 5 is lit green.
   The cutting blades move in reverse.
4. The paper or credit card is backed out in reverse via the entry 9 .
5. Set the slider switch to the **AUTO** position. The device is again ready for use.

When not in use

1. Set the 8 slider switch to the **OFF** position.
   The Power LED 5 goes out.

Disconnect the mains plug of the power cord 4 from the power supply

Cleaning

⚠ WARNING!

Risk of electric shock!

Moisture can lead to a short circuit and electric shock.

- Always disconnect the mains plug from the socket before assembly, dismantling or cleaning.
- Do not immerse the device in water or other liquids.
- Make sure that water or other liquids do not get into the housing.
- Dry the device carefully before starting it again after cleaning.

⚠ CAUTION!

Risk of Injury!

Improper or negligent handling of the product can cause injuries.

- Allow the device to cool completely before each cleaning.
- Caution when handling sharp edges, emptying the bin and when cleaning.

NOTE!

Risk of damage!

Improper handling of the device can cause damage to the device.

- Do not use aggressive cleaning products, brushes with metal or nylon bristles or any sharp or metallic cleaning items such as blades, rigid scrapers or similar. These can damage the surfaces.
- Never place the device in the dishwasher. This would cause irreparable damage.

1. Set the 8 slider switch to the **OFF** position.
   The Power LED 5 goes out.
2. Disconnect the mains plug of the power cord 4 from the power supply.
3. Use a dry or slightly moistened cloth to clean the device from the outside and then allow all parts to dry thoroughly.
4. Regularly remove any retained paper and credit card remains from the underside of the shredder head 1 with care. Use a suitable tool (e.g. a brush).

Storage

NOTE!

Risk of damage!

Improper storage of the device can cause damage to the device.

- Leave the device to cool completely.
- Position the device so that it cannot fall into water.
- Keep the device in a clean, dry, frost-free place that is out of reach of children.

1. Clean the device thoroughly (see "Cleaning" section).
2. Roll up the mains cable without knotting or kinking it.
3. Always store the device parts and accessories together with the device.
4. If possible, pack the device in the original packaging.

Troubleshooting

Some malfunctions can be caused by minor faults that you can correct yourself.
. To do so, follow the instructions in the following table.

Problem	Possible cause	Remedy
The device cannot be switched on. The device switches off during operation. The device has been overloaded and is therefore overheated. The Overheat LED 6 is lit red.	Too much paper or more than one credit card was fed into the device at once.	Remove the accumulation (see "Removing paper or credit card accumulation" section)
	The device has been operated for longer than the given nominal operating time of 3 minutes.	1. Set the 8 slider switch to the **OFF** position. 2. Do not use the device until after a pause of at least 60 minutes.
When feeding paper, the device does not start.	The paper was inserted at an angle. The detection sensor was therefore not activated.	The paper must be straight when it is inserted into the entry 9.
	The paper is too thin, too soft or too highly creased, for the detection sensor to activate reliably.	1. Set the slider switch 8 to the **REV** position and pull the paper out of the entry 9. 2. Fold the paper and insert it again.
The device does not start.	The safety switch is activated.	Make sure that the shredder head 1 is positioned correctly on the bin 2 and a click can be heard.

Technical data

Model:	C 237
Item number:	1900MOC237
Mains voltage:	220 – 240 V~, 50 Hz
Power input:	179 W; 0,78 A
Cable length:	approx. 1.5 m
Protection class:	II ⧈
Safety class:	P-4 (acc. to DIN 66399)
Weight:	approx. 2,88 kg
Dimensions (W × D × H):	approx. 298 x 176 x 315mm
Working width:	220 mm (DIN A4)
Shredder type:	Cross-cut
Shredding speed:	approx. 1.5 m / min. for six sheets with 80 g / m^2
Bin volume:	13 litre
Max. shredding capacity per cycle:	6 sheets (80 g / m^2), 1 credit card
Shred size:	5 × 18 mm
Nominal operating time:	3 min.
Nominal pause:	60 min.
Noise emission:	approx. 70 dB
Operating temperature:	10 – 25 °C
Automatic start / stop function:	yes

Subject to change without notice.

Declaration of conformity

You can request a copy of the EU declaration of conformity from the address stated on the warranty card.

Disposal

Disposing of the packaging

Sort the packaging before you dispose of it. Dispose of paperboard and cardboard with the recycled paper service and wrappings with the appropriate collection service.

Disposing of the old appliances

(Applicable in the European Union and other European countries with separate collection systems of recyclable materials.)

Old appliances must not be disposed of in household waste!
If the device can no longer be used, each consumer is **legally obliged to hand in old devices separately from household waste**, e.g. by handing it in to a collection point in their municipality/district. This ensures that waste equipment is recycled properly and that negative effects on the environment are avoided. Therefore, electrical equipment is marked with the above symbol.

Warranty card

Cross cut paper shredder C237

Please complete this warranty card and enclose it with the machine, together with your proof of purchase.



Customer data:

Surname, first name:

Street, number:

Postcode, town: Country:

Telephone number with international dialling code:

E-mail:

Description of fault:

Date of purchase:

Date/signature:

Note:
When claiming on the warranty, the warranty card and the proof of purchase must be included with the machine as well as a detailed description of the fault wherever possible. Warranty cards sent separately afterwards will not be accepted.

Customer Service:

service hotline:	+49 2327 4178610, mon - fri 8:00 - 13:00 h
service address:	monolith global GmbH, Gewerbestr. 11, 44866 Bochum, Germany
e-mail:	support@monolith-global.com
	www.monolith-global.com



Monolith Global GmbH
Gewerbestraße 11
44866 Bochum, Germany

Importer for Bulgaria
"Office Consumables" OOD
Plovdiv, 6-A Kuklensko Shosse Blvd
www.okoffice.bg