MONOLITH

Bedienungsanleitung | User manual

Kreuzschnitt Aktenvernichter |
Cross cut paper shredder

LUS 144



Deutsch 02
English 28

Inhaltsverzeichnis

Lieferumfang **3**
Komponenten 5
Montage **6**
Verwendung **7**
Allgemeines **8**
Bedienungsanleitung lesen und aufbewahren 8
Bestimmungsgemäßer Gebrauch 8
Zeichenerklärung 8
Sicherheit **10**
Hinweiserklärung 10
Allgemeine Sicherheitshinweise 11
Erstinbetriebnahme **15**
Aktenvernichter und Lieferumfang prüfen 15
Aktenvernichter montieren 16
Aktenvernichter benutzen **16**
Papier 18
CDs 18
Kreditkarten 18
Auffangbehälter leeren **19**
Papier-, CD- oder Kreditkartenstau **19**
Bei Nichtgebrauch **20**
Reinigung **20**
Aufbewahrung **22**
Störungstabelle **22**
Technische Daten **24**
Konformitätserklärung **25**
Entsorgung **25**
Verpackung entsorgen 25
Altgerät entsorgen 25
Garantiekarte **27**

MONOLUS144092024

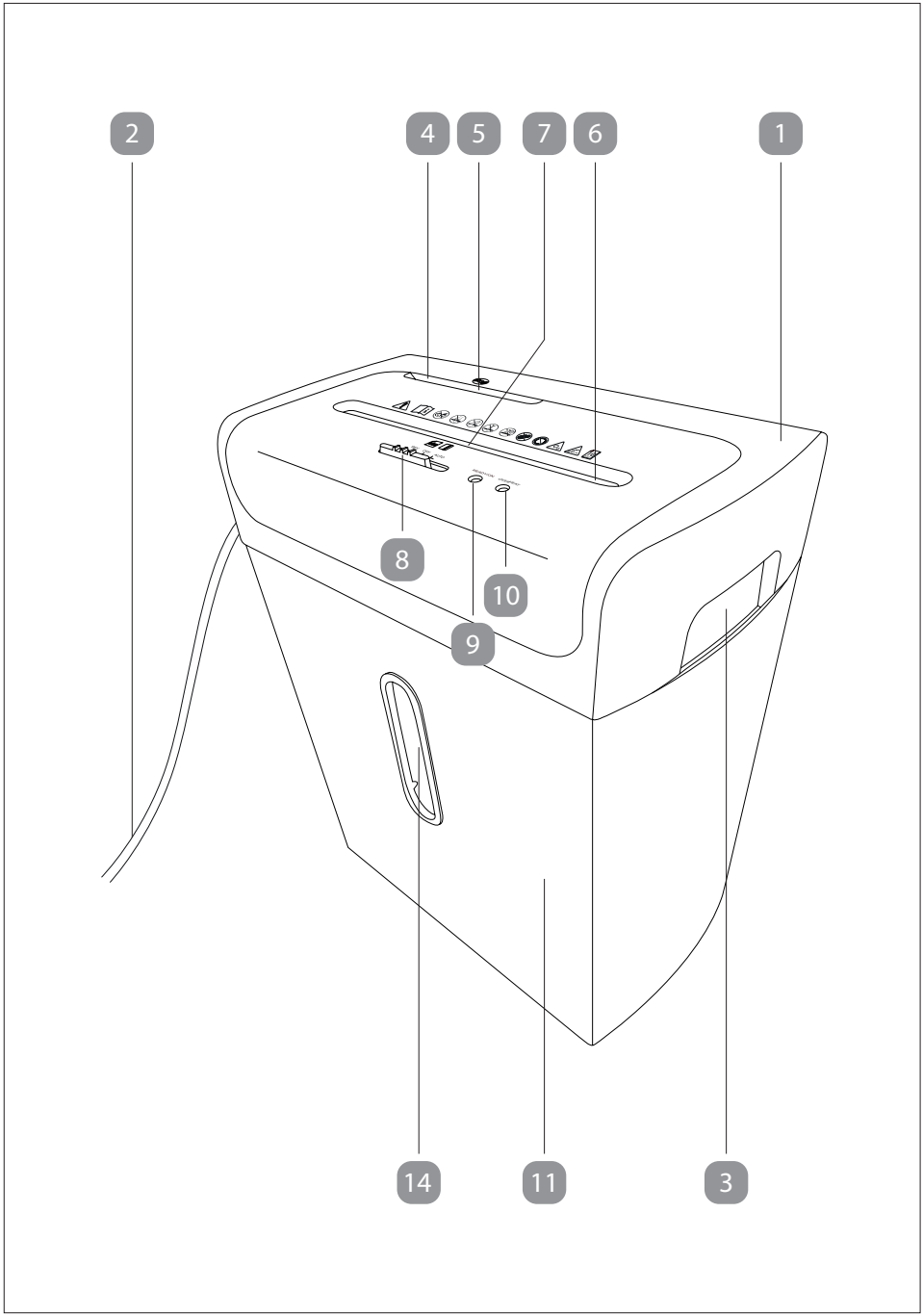
2
4
5
7
6
1
8
10
9
14
11
3

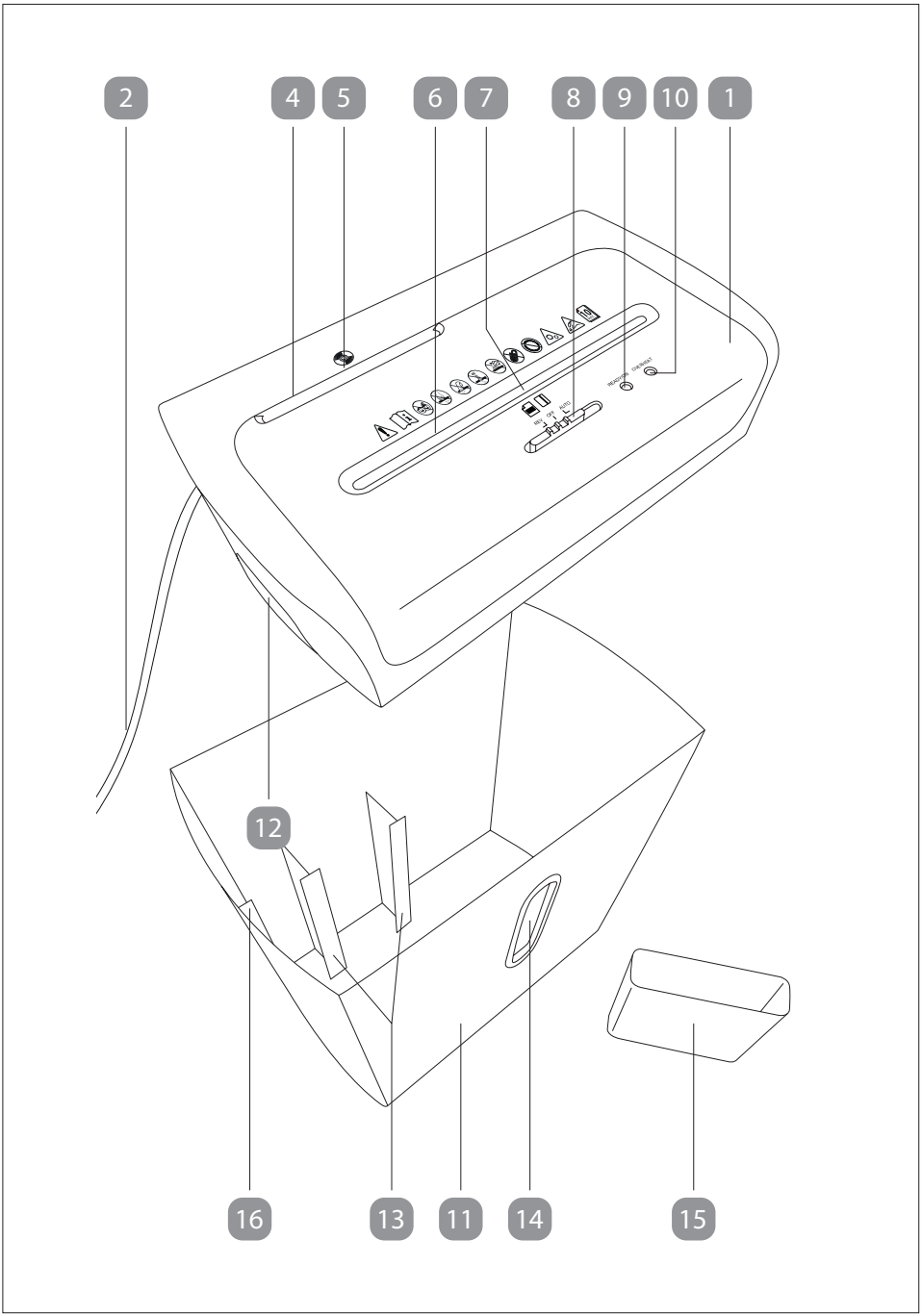
2
4
5
6
7
8
9
10
1
12
16
13
11
14
15

Komponenten

1. Schneidkopf
2. Netzkabel mit Netzstecker
3. Tragegriff für Schneidkopf, 2×
4. CD-Einlass
5. CD-Erkennungssensor (eingebaut)
6. Papier-/Kreditkarten-Einlass
7. Papier-/Kreditkarten-Erkennungssensor (eingebaut)
8. Schiebeschalter (**REV**/**OFF**/**AUTO**)
9. **READY/ON**-LED
10. **OVERHEAT**-LED
11. Auffangbehälter
12. Sicherheitsschalter (eingebaut)
13. Führungsschiene für CD-Behälter, 2×
14. Sichtfenster
15. CD-Behälter
16. Steg für den Sicherheitsschalter

A

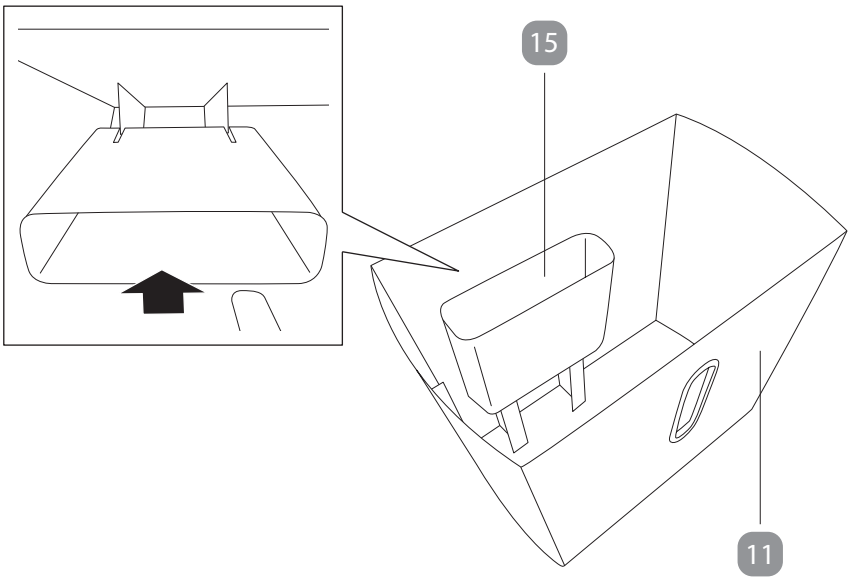

B

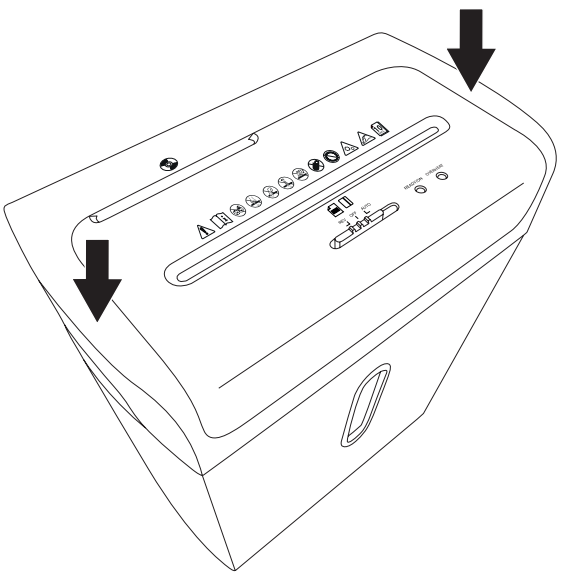

C

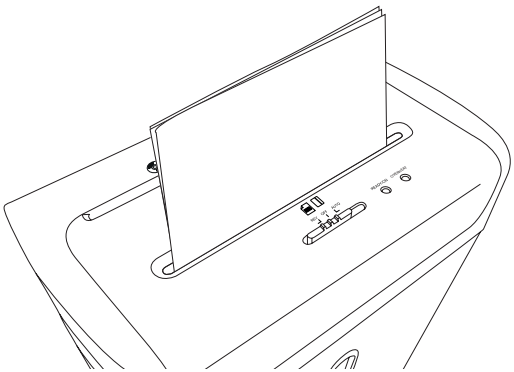

D

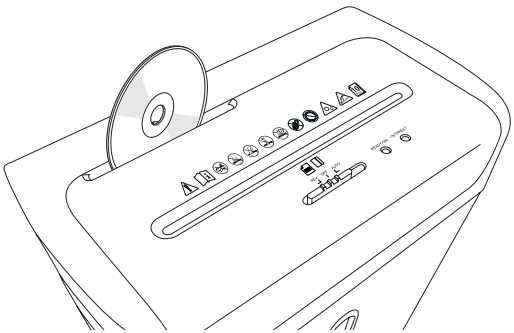

E

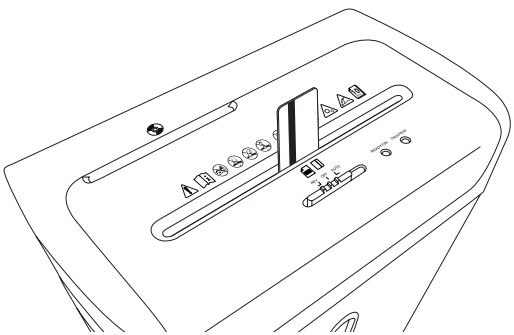

Allgemeines

Bedienungsanleitung lesen und aufbewahren



Diese Bedienungsanleitung gehört zu diesem Kreuzschnitt Aktenvernichter (im Folgenden nur „Aktenvernichter“ genannt). Sie enthält wichtige Informationen zur Inbetriebnahme und Handhabung.

Lesen Sie die Bedienungsanleitung, insbesondere die Sicherheitshinweise, sorgfältig durch, bevor Sie den Aktenvernichter einsetzen. Die Nichtbeachtung dieser Bedienungsanleitung kann zu schweren Verletzungen oder zu Schäden am Aktenvernichter führen.

Bewahren Sie die Bedienungsanleitung für die weitere Nutzung auf. Wenn Sie den Aktenvernichter an Dritte weitergeben, geben Sie unbedingt diese Bedienungsanleitung mit.

Die Bedienungsanleitung basiert auf den in der Europäischen Union gültigen Normen und Regeln. Beachten Sie im Ausland auch landesspezifische Richtlinien und Gesetze.

Die Bedienungsanleitung kann über den Kundendienst im PDF-Format angefordert werden.

Bestimmungsgemäßer Gebrauch

Der Aktenvernichter ist ausschließlich zum Zerkleinern von Papier, CDs und Kreditkarten konzipiert. Er ist ausschließlich für den Privatgebrauch bestimmt und nicht für gewerbliche Anwendungen geeignet.

Verwenden Sie den Aktenvernichter nur wie in dieser Bedienungsanleitung beschrieben. Jede andere Verwendung gilt als nicht bestimmungsgemäß und kann zu Sachschäden oder sogar zu Personenschäden führen. Der Aktenvernichter ist kein Kinderspielzeug.

Der Hersteller oder Händler übernimmt keine Haftung für Schäden, die durch nicht bestimmungsgemäßen oder falschen Gebrauch entstanden sind.

Zeichenerklärung

Die folgenden Symbole werden auf dem Produkt, in der Bedienungsanleitung oder auf der Verpackung verwendet.

CE

Konformitätserklärung (siehe Kapitel „Konformitätserklärung“): Mit diesem Symbol gekennzeichnete Produkte erfüllen alle anzuwendenden Gemeinschaftsvorschriften des Europäischen Wirtschaftsraums.



Das Symbol gibt an, dass die Bauart des Produkts der Schutzklasse II entspricht (doppelte Isolierung). Ein Sicherheitsanschluss an die elektrische Erdung (Masse) ist nicht erforderlich.



Verwenden Sie den Aktenvernichter nur in Innenräumen.



Wichtige Sicherheitsinformationen.



Lesen Sie vor dem ersten Gebrauch des Aktenvernichters die Bedienungsanleitung sorgfältig durch und bewahren Sie sie zur späteren Referenz auf.



Halten Sie Kinder vom Aktenvernichter fern. Kinder dürfen den Aktenvernichter nicht benutzen!



Stecken Sie niemals die Finger in die Einlässe.



Halten Sie langes Haar, weite Kleidung, Schmuck usw. vom Einlass fern.



Sprühen Sie kein Öl oder andere Schmiermittel in den Einlass. Verwenden Sie keine Sprühdosen/Aerosole in der Nähe des Geräts!



Stecken Sie keine Büroklammern oder Heftklammern in den Einlass!



Dieses Symbol kennzeichnet die Gefahr vor Verletzungen an beweglichen Teilen. Berühren Sie keine beweglichen Teile wie z.B. die Schneidmesser während des Betriebs.



Scharfe Kanten, nicht berühren.



Stecken Sie nie mehr als 10 Blatt Papier gleichzeitig in den Einlass.



Einlass für CDs/DVDs/Blu-rays. Führen Sie in den CD-Einlass immer nur eine CD/DVD/Blu-ray pro Schneidvorgang zu.



Einlass für Papier.



Einlass für Kreditkarten. Führen Sie in den Papier-/Kreditkarten-Einlass immer nur eine Kreditkarte pro Schneidvorgang zu.

REV	Schiebeschalter 8 auf **REV**: Die **READY/ON**-LED 9 leuchtet grün. Das Schneidwerk des Aktenvernichters läuft rückwärts. Das Papier, die Kreditkarte oder die CD werden rückwärts über den entsprechenden Einlass ausgegeben.
OFF	Schiebeschalter 8 auf **OFF**: Die **READY/ON**-LED 9 ist aus. Das Schneidwerk ist angehalten und das Gerät ist ausgeschaltet.
AUTO	Schiebeschalter 8 auf **AUTO**: Die **READY/ON**-LED 9 leuchtet grün. Der Aktenvernichter ist eingeschaltet und betriebsbereit.

Sicherheit

Hinweiserklärung

Die folgenden Symbole und Signalworte werden in dieser Bedienungsanleitung verwendet.



Dieses Signalsymbol /-wort bezeichnet eine Gefährdung mit einem mittleren Risikograd, die, wenn sie nicht vermieden wird, den Tod oder eine schwere Verletzung zur Folge haben kann.



Dieses Signalsymbol / -wort bezeichnet eine Gefährdung mit einem niedrigen Risikograd, die, wenn sie nicht vermieden wird, eine geringfügige oder mäßige Verletzung zur Folge haben kann.

HINWEIS!

Dieses Signalwort warnt vor möglichen Sachschäden.



Dieses Symbol gibt Ihnen nützliche Zusatzinformationen zum Zusammenbau oder zum Betrieb.

Allgemeine Sicherheitshinweise



Stromschlaggefahr!

Fehlerhafte Elektroinstallation, zu hohe Netzspannung oder falsche Bedienung können einen Stromschlag verursachen.

– Schließen Sie den Aktenvernichter nur in Innenräumen an eine vorschriftsmäßig installierte 220–240 V~ Steckdose an.
– Schließen Sie den Aktenvernichter nur an eine leicht zugängliche Steckdose an, sodass Sie im Notfall schnell den Stecker ziehen können.
– Nehmen Sie den Aktenvernichter nicht in Betrieb, wenn er sichtbare Schäden aufweist oder wenn das Netzkabel oder der Netzstecker defekt ist.
– Wenn das Netzkabel des Aktenvernichters beschädigt ist, muss es vom Hersteller, von seinem Kundendienst oder von einer ähnlich qualifizierten Person gewechselt werden.
– Öffnen Sie das Gehäuse nicht, sondern überlassen Sie die Reparatur Fachkräften. Wenden Sie sich dazu an eine Fachwerkstatt. Bei eigenständig durchgeführten Reparaturen, Umbauten, unsachgemäßem Anschluss oder falscher Bedienung sind Haftungs- und Garantieansprüche ausgeschlossen.
– Bei Reparaturen dürfen nur Teile verwendet werden, die den ursprünglichen Gerätedaten entsprechen. In diesem Aktenvernichter befinden sich elektrische und mechanische Teile, die zum Schutz gegen Gefahrenquellen unerlässlich sind.
– Der Aktenvernichter darf nicht mit einer externen Zeitschaltuhr oder einer separaten Fernbedienung betrieben werden.
– Tauchen Sie den Aktenvernichter oder das Netzkabel nicht in Wasser oder andere Flüssigkeiten.

– Berühren Sie den Netzstecker nicht mit nassen oder feuchten Händen.
– Verwenden Sie den Aktenvernichter nicht, wenn Sie auf einem feuchten Boden stehen oder wenn Ihre Hände oder der Aktenvernichter nass sind.
– Ziehen Sie beim Trennen des Netzsteckers von der Steckdose nicht am Kabel. Fassen Sie stattdessen direkt den Stecker an.
– Transportieren, ziehen oder tragen Sie den Aktenvernichter nie am Netzkabel.
– Halten Sie den Aktenvernichter und das Netzkabel von offenen Flammen und heißen Oberflächen fern.
– Verlegen Sie das Netzkabel so, dass keine Stolpergefahr davon ausgeht.
– Knicken Sie das Netzkabel nicht und legen Sie es nicht über scharfe Kanten.
– Biegen Sie das Netzkabel nicht und wickeln Sie es nicht um den Aktenvernichter, da das Kabel sonst brechen könnte.
– Verwenden Sie den Aktenvernichter nur in Innenräumen. Verwenden Sie den Aktenvernichter nicht in feuchten Räumen.
– Lagern Sie den Aktenvernichter nie so, dass er in eine Badewanne oder ein Waschbecken fallen kann.
– Greifen Sie nie nach einem elektrischen Gerät, wenn es ins Wasser gefallen ist. Ziehen Sie in diesem Fall sofort den Netzstecker.
– Stecken Sie keine Gegenstände außer Papier, CDs oder Kreditkarten in den Aktenvernichter.
– Schalten Sie den Aktenvernichter immer aus und ziehen Sie den Netzstecker, wenn Sie ihn nicht verwenden, wenn Sie ihn reinigen oder wenn eine Störung vorliegt.



Gefahren für Kinder und Personen mit verringerten physischen, sensorischen oder mentalen Fähigkeiten (beispielsweise teilweise Behinderte, ältere Personen mit Einschränkung ihrer physischen und/oder mentalen Fähigkeiten) oder Mangel an Erfahrung und Wissen (beispielsweise ältere Kinder).

– Dieser Aktenvernichter kann von Personen mit verringerten physischen, sensorischen oder mentalen Fähigkeiten oder Mangel an Erfahrung und Wissen benutzt werden, wenn sie beaufsichtigt werden und die daraus resultierenden Gefahren verstehen. Reinigung und Benutzerwartung dürfen nicht von Kindern durchgeführt werden.
– Stellen Sie sicher, dass Kinder nicht mit dem Aktenvernichter spielen. Er ist kein Kinderspielzeug.
– Lassen Sie Kinder den Aktenvernichter nicht verwenden. Halten Sie Kinder vom Aktenvernichter und vom Netzkabel fern.
– Lassen Sie den Aktenvernichter während des Betriebs nicht unbeaufsichtigt.
– Lassen Sie Kinder nicht mit der Verpackungsfolie spielen. Sie können sich beim Spielen darin verfangen und ersticken.
– Halten Sie den Aktenvernichter von Haustieren fern!
– Weisen Sie auch andere Benutzer auf die Gefahren hin!



Verletzungsgefahr!

Unsachgemäßer Umgang mit dem Aktenvernichter kann zu Verletzungen führen.

– Greifen Sie nicht mit den Händen in die Einlässe.
– Halten Sie lange Haare von den Einlässen fern.

– Halten Sie Krawatten, Schals, lose Kleidungsstücke und lange Halsketten oder Armbänder von den Einlässen fern.
– Halten Sie die Einlässe von Aerosolen fern.
– Halten Sie CDs nur am äußeren Rand fest, wenn Sie sie in den Einlass einführen. Stellen Sie sicher, dass sich Ihre Finger nicht in dem Loch in der Mitte der CD befinden. Dies kann beim Einziehen der CD zu Verletzungen führen.
– Stellen Sie den Aktenvernichter in der Nähe einer ordnungsgemäß installierten Steckdose auf. Die Steckdose muss frei zugänglich sein.
– Entfernen Sie mit einem geeigneten Werkzeug (z. B. einer Bürste) regelmäßig das zerkleinerte Papier und die Rückstände von Kreditkarten und CDs von der Unterseite des Schneidwerks.
– Schalten Sie den Aktenvernichter immer aus und ziehen Sie den Netzstecker, bevor Sie die Auffangbehälter leeren.
– Wenn Sie die Auffangbehälter entleeren, achten Sie darauf, dass scharfe und spitze Teile des Schneidwerks am Schneidkopf freiliegen. Gehen Sie vorsichtig vor.
– Verwenden Sie den Aktenvernichter nur dann, wenn er vollständig und korrekt montiert ist.



Beschädigungsgefahr!

Unsachgemäßer Umgang mit dem Aktenvernichter kann zu Beschädigungen des Aktenvernichters führen.

– Verwenden Sie den Aktenvernichter nicht länger als 3 Minuten ohne Unterbrechung. Lassen Sie ihn zunächst auf Raumtemperatur abkühlen, bevor Sie ihn wieder in Betrieb nehmen.
– Werfen Sie keine Büroklammern oder Heftklammern in die Einlässe.

– Wenn ein Werkzeug durch den entsprechenden Erkennungssensor aktiviert wird, drehen sich beide Schneidwerke. Stellen Sie sicher, dass sich keine Gegenstände in unmittelbarer Nähe des nicht verwendeten Einlasses befinden.
– Pressen Sie das zerkleinerte Papier im Auffangbehälter nicht mit den Händen oder Füßen zusammen. Der Auffangbehälter könnte durch den Druck beschädigt werden.
– Stecken Sie keine anderen Gegenstände als Papier oder Kreditkarten in den Papier-/Kreditkarten-Einlass.
– Stecken Sie keine anderen Gegenstände als CDs in den CD-Einlass.
– Stecken Sie immer nur eine CD oder eine Kreditkarte in den Einlass. Ansonsten kann das Schneidwerk irreparabel beschädigt werden.
– Leeren Sie die Auffangbehälter in regelmäßigen Abständen. Wenn der Auffangbehälter überfüllt ist, besteht die Gefahr, dass das zerkleinerte Papier und die Rückstände von Kreditkarten und CDs von unten in das jeweilige Schneidwerk gezogen werden.

Erstinbetriebnahme

Aktenvernichter und Lieferumfang prüfen

HINWEIS!

Beschädigungsgefahr!

Wenn Sie die Verpackung unvorsichtig mit einem scharfen Messer oder anderen spitzen Gegenständen öffnen, kann der Aktenvernichter schnell beschädigt werden.

– Gehen Sie beim Öffnen sehr vorsichtig vor.

1. Nehmen Sie den Aktenvernichter aus der Verpackung.
2. Kontrollieren Sie, ob der Aktenvernichter oder die Einzelteile Schäden aufweisen. Ist dies der Fall, benutzen Sie den Aktenvernichter nicht. Wenden Sie sich über die auf der Garantiekarte angegebene Serviceadresse an den Hersteller.
3. Kontrollieren Sie, ob die Lieferung vollständig ist.

Aktenvernichter montieren

VORSICHT!

Verletzungsgefahr!

Unsachgemäßer Umgang mit dem Aktenvernichter kann zu Verletzungen führen.

– Schließen Sie den Aktenvernichter während der Montage nicht an eine Steckdose an.
– Der Schneidkopf des Aktenvernichters enthält scharfe Kanten. Gehen Sie bei der Montage des Aktenvernichters sehr vorsichtig vor.

1. Stellen Sie den Auffangbehälter 11 so vor sich hin, dass das transparente Sichtfenster 14 zu Ihnen gerichtet ist (siehe **Abb. A**).
2. Stecken Sie anschließend den CD-Behälter 15 in den Auffangbehälter. Schieben Sie dazu den CD-Behälter auf die Führungsschienen 13 an der Rückwand des Auffangbehälters (siehe **Abb. A**).
3. Setzen Sie den Schneidkopf 1 auf den Auffangbehälter (siehe **Abb. B**). Benutzen Sie zum Anheben des Schneidkopfs die entsprechenden Tragegriffe 3 an beiden Seiten. Es ertönt ein **lautes Klicken**, wenn der Schneidkopf richtig eingerastet ist. Der Sicherheitsschalter 12 wird damit für den Normalbetrieb deaktiviert.
4. Der Aktenvernichter ist erfolgreich montiert und einsatzbereit.

Aktenvernichter benutzen

WARNUNG!

Verletzungsgefahr!

Unsachgemäßer Umgang mit dem Aktenvernichter kann zu Verletzungen führen.

– Halten Sie das Papier beim Einführen in den Einlass an beiden Seiten fest. Stellen Sie sicher, dass Ihre Finger nicht zu nahe an den Einlass gelangen.

– Halten Sie CDs nur am äußeren Rand fest, wenn Sie sie in den Einlass einführen. Stellen Sie sicher, dass sich Ihre Finger nicht in dem Loch der CD befinden. Dies kann beim Einziehen der CD zu Verletzungen führen.
– Halten Sie Kreditkarten an der schmalen Seite, wenn Sie sie in den Einlass schieben. Stellen Sie sicher, dass Ihre Finger nicht zu nahe an den Einlass gelangen.

1. Stellen Sie sicher, dass der Aktenvernichter ausgeschaltet ist (Schiebeschalter 8 in der Position **OFF**), bevor Sie ihn an eine Steckdose anschließen.
2. Verbinden Sie den Netzstecker am Netzkabel 2 mit einer Steckdose.
3. Stellen Sie den Schiebeschalter auf die Position **AUTO**. Die **READY/ON**-LED 9 leuchtet grün auf und der Aktenvernichter ist einsatzbereit.

HINWEIS!

Beschädigungsgefahr!

Unsachgemäßer Umgang mit dem Aktenvernichter kann zu Beschädigungen des Aktenvernichters führen.

– Verwenden Sie den Aktenvernichter nicht länger als 3 Minuten ohne Unterbrechung. Lassen Sie ihn zunächst auf Raumtemperatur abkühlen, bevor Sie ihn wieder in Betrieb nehmen.
– Stecken Sie kein feuchtes Papier in den Einlass. Es kann sich um das Schneidwerk wickeln und eine Blockierung verursachen.
– Stecken Sie kein Papier mit Büroklammern in den Aktenvernichter. Das Schneidwerk kann beschädigt werden.
– Stecken Sie nie mehr als 10 Blatt Papier gleichzeitig in den Einlass. Das Schneidwerk kann beschädigt werden.



• Der Aktenvernichter verfügt über einen Sicherheitsschalter 12, der im aktivierten Zustand den Betrieb des Aktenvernichters stoppt. Der Sicherheitsschalter wird aktiviert, wenn der Schneidkopf 1 nicht vollständig auf dem Auffangbehälter 11 platziert ist. Wenn der Sicherheitsschalter aktiviert oder deaktiviert wird, hören Sie einen Klickton.

- Der Aktenvernichter verfügt über einen Papier-/Kreditkarten-Erkennungssensor 7 und einen CD-Erkennungssensor 5. Der Aktenvernichter wird automatisch eingeschaltet, wenn Sie Papier oder Kreditkarten in die Mitte des Papier-/Kreditkarten-Einlasses 6 stecken. Dasselbe gilt, wenn Sie die CD in die Mitte des CD-Einlasses 4 stecken.
- Das Papier, die Kreditkarte oder CD wird automatisch eingezogen, nachdem der entsprechende Erkennungssensor aktiviert wurde. Wenn Sie zu dünnes Papier zuführen (z. B. Luftpostpapier, Durchschreibepapier oder Transparentpapier), wird der Papier-/Kreditkarten-Erkennungssensor möglicherweise nicht aktiviert. Dies ist normal und kein Defekt. Führen Sie in diesem Fall nicht einzelne, sondern mehrere Blätter zu. Beachten Sie auch, dass zu dünnes Papier schlechter eingezogen wird und somit das Schneidwerk leichter blockieren kann.
- Der Aktenvernichter wird bei Überlastung automatisch ausgeschaltet, um einen Motorschaden zu verhindern. Trennen Sie den Aktenvernichter von der Stromversorgung und lassen Sie ihn auf Raumtemperatur abkühlen, bevor Sie ihn wieder in Betrieb nehmen.

Papier

1. Führen Sie das zu vernichtende Papier mittig in den Papier-/Kreditkarten-Einlass 6 ein (siehe **Abb. C**).
2. Der Aktenvernichter wird automatisch eingeschaltet und zieht das Papier ein. Ca. 1 bis 2 Sekunden nach dem Verarbeiten des Papiers stoppt der Aktenvernichter automatisch.

CDs

1. Schieben Sie die zu vernichtende CD mittig in den CD-Einlass 4 (siehe **Abb. D**).
2. Der Aktenvernichter wird automatisch eingeschaltet und zieht die CD ein. Ca. 1 bis 2 Sekunden nach dem Verarbeiten der CD stoppt der Aktenvernichter automatisch.

Kreditkarten

1. Halten Sie die Kreditkarte hochkant.
2. Schieben Sie die Kreditkarte mittig in den Papier-/Kreditkarten-Einlass 6 (siehe **Abb. E**).
3. Der Aktenvernichter wird automatisch eingeschaltet und zieht die Kreditkarte ein. Ca. 1 bis 2 Sekunden nach dem Verarbeiten der Kreditkarte stoppt der Aktenvernichter automatisch.

Auffangbehälter leeren

WARNUNG!

Verletzungsgefahr!

Unsachgemäßer Umgang mit dem Aktenvernichter kann zu Verletzungen führen.

– Berühren Sie das Schneidwerk nicht mit den Fingern.

Um eine ordnungsgemäße Abfallentsorgung zu gewährleisten, zerkleinern Sie Kreditkarten nur dann, wenn sich kein verarbeitetes Papier im Auffangbehälter befindet. Zerkleinern Sie Papier nur dann, wenn sich keine verarbeiteten Kreditkarten im Auffangbehälter befinden.

Leeren Sie die Auffangbehälter regelmäßig, um zu verhindern, dass Papier-, Kreditkarten- oder CD-Rückstände von unten in das Schneidwerk eingezogen werden.

1. Schalten Sie den Aktenvernichter aus (Schiebeschalter 8 auf Position **OFF**). Die **READY/ON**-LED 9 erlischt. Trennen Sie den Netzstecker 2 von der Stromversorgung.
2. Setzen Sie den Schneidkopf 1 von dem Auffangbehälter 11 ab.
3. Nehmen Sie den CD-Behälter 15 aus dem Auffangbehälter heraus.
4. Leeren Sie den Auffangbehälter und den CD-Behälter separat.
5. Setzen Sie den CD-Behälter 15 wieder in den Auffangbehälter ein. Platzieren Sie dann den Schneidkopf 1 auf dem Auffangbehälter 11 (siehe **Abb. B**). Benutzen Sie zum Anheben des Schneidkopfs die entsprechenden Tragegriffe 3 an beiden Seiten. Es ertönt ein **lautes Klicken**, wenn der Schneidkopf richtig eingerastet ist. Der Sicherheitsschalter 12 wird damit für den Normalbetrieb deaktiviert.

Papier-, CD- oder Kreditkartenstau

WARNUNG!

Verletzungsgefahr!

Unsachgemäßer Umgang mit dem Aktenvernichter kann zu Verletzungen führen.

– Verwenden Sie grundsätzlich keine Gegenstände zum Beheben

von CD-, Kreditkarten- oder Papierstaus. Stecken Sie keine Gegenstände, beispielsweise Messer, Scheren usw. in die Einlässe.

Bei einem Papier-, CD- oder Kreditkartenstau leuchtet die **OVERHEAT**-LED 10 rot. Der Motor des Aktenvernichters wurde aufgrund zu hoher Belastung z. B. durch die Zufuhr von mehr als 10 Blättern oder mehr als einer Kreditkarte/CD überhitzt.

So beheben Sie den Stau:

1. Stellen Sie den Schiebeschalter 8 auf die Position **OFF**.
2. Lassen Sie den Aktenvernichter vollständig abkühlen. Verwenden Sie den Aktenvernichter erst nach einer Ruhezeit von mindestens 60 Minuten.
3. Stellen Sie den Schiebeschalter auf die Position **REV**. Leuchtet die **OVERHEAT**-LED weiterhin rot, ist der Aktenvernichter nicht ausreichend abgekühlt. Erst wenn die **READY/ON**-LED 9 grün aufleuchtet, ist der Aktenvernichter wieder betriebsbereit. Dann läuft das Schneidwerk des Aktenvernichters rückwärts.
4. Das Papier, die Kreditkarte oder die CD werden rückwärts über den entsprechenden Einlass ausgegeben.
5. Anschließend stellen Sie den Schiebeschalter auf die Position **AUTO**. Der Aktenvernichter ist wieder einsatzbereit.

Bei Nichtgebrauch

Wenn Sie den Aktenvernichter über einen längeren Zeitraum nicht verwenden werden, gehen Sie wie folgt vor:

1. Stellen Sie den Schiebeschalter 8 auf die Position **OFF**. Die **READY/ON**-LED 9 erlischt.
2. Trennen Sie den Netzstecker 2 von der Stromversorgung.

Reinigung

WARNUNG!

Stromschlaggefahr!

Eine falsche Bedienung kann einen Stromschlag verursachen.

– Schalten Sie den Aktenvernichter vor der Reinigung immer aus und trennen Sie das Netzkabel.
– Stellen Sie sicher, dass weder Wasser noch andere Flüssigkeiten

in das Gehäuse gelangen.

– Tauchen Sie den Aktenvernichter und das Netzkabel nie in Wasser oder andere Flüssigkeiten.

VORSICHT!

Verletzungsgefahr!

Unsachgemäßer Umgang mit dem Aktenvernichter kann zu Verletzungen führen.

– Der Aktenvernichter wird während des Betriebs warm. Lassen Sie den Aktenvernichter vollständig abkühlen, bevor Sie ihn reinigen.

– Berühren Sie das Schneidwerk nicht mit den Fingern.

HINWEIS!

Beschädigungsgefahr!

Unsachgemäßer Umgang mit dem Aktenvernichter kann zu Beschädigungen des Aktenvernichters führen.

– Verwenden Sie keine aggressiven Reinigungsmittel, Bürsten mit Metall- oder Nylonbürsten, keine scharfen oder metallischen Reinigungsutensilien wie Messer, harte Spachtel und dergleichen. Die Oberflächen des Aktenvernichters können dadurch beschädigt werden.

1. Stellen Sie den Schiebeschalter 8 auf die Position **OFF**. Die **READY/ON**-LED 9 erlischt. Trennen Sie den Netzstecker 2 von der Stromversorgung.
2. Verwenden Sie ein trockenes oder leicht angefeuchtetes Tuch, um den Aktenvernichter von außen zu reinigen, und lassen Sie dann alle Teile gründlich trocknen.
3. Um einen störungsfreien Betrieb zu gewährleisten, entfernen Sie regelmäßig zurückgebliebene Papier- und Kreditkartenreste oder CD-Rückstände vorsichtig von der Unterseite des Schneidkopfs 1. Verwenden Sie dazu ein geeignetes Werkzeug (z. B. eine Bürste). Berühren Sie das Schneidwerk nicht mit den Fingern.

Aufbewahrung

HINWEIS!

Beschädigungsgefahr!

Unsachgemäße Lagerung des Aktenvernichters kann zu Beschädigungen des Aktenvernichters führen.

– Lagern Sie den Aktenvernichter nie neben einer Wärmequelle.
– Knicken oder quetschen Sie das Netzkabel nicht.

– Reinigen Sie den Aktenvernichter (siehe Kapitel „Reinigung“).
– Verstauen Sie den Aktenvernichter nur im trockenen Zustand.
– Bewahren Sie den Aktenvernichter stets an einem sauberen und trockenen Ort auf, an dem er vor direkter Sonneneinstrahlung geschützt und für Kinder unzugänglich ist.
– Nutzen Sie zur Aufbewahrung die Originalverpackung.

Störungstabelle



WARNUNG!

Stromschlaggefahr!

Wenn Sie den Aktenvernichter selbst reparieren oder für die Reparatur ungeeignete Teile verwenden, kann sich die Stromschlaggefahr erhöhen.

– Öffnen Sie keinesfalls das Gehäuse des Aktenvernichters. Lassen Sie Reparaturen stattdessen von qualifizierten Fachkräften durchführen. Wenden Sie sich dazu an eine qualifizierte Fachwerkstatt. Bei eigenhändig durchgeführten Reparaturen oder falscher Bedienung verfallen jegliche Gewährleistungs- und Haftungsansprüche.

Einige Probleme werden möglicherweise durch geringfügige Störungen verursacht, die Sie selbst beheben können. Befolgen Sie dazu die Anweisungen in der folgenden Tabelle. Sollte sich das Problem damit nicht beheben lassen, wenden Sie sich an den Kundendienst. Reparieren Sie den Aktenvernichter nicht selbst.

Fehler	Ursache	Lösung
Die **OVERHEAT**-LED leuchtet rot auf. Der Aktenvernichter schaltet sich während des Betriebs aus.	Dem Aktenvernichter wurde zu viel Papier oder mehr als eine Kreditkarte/CD gleichzeitig zugeführt. Der Aktenvernichter wurde überlastet und ist dadurch überhitzt.	1. Stellen Sie den Schiebeschalter auf die Position **OFF**. 2. Benutzen Sie den Aktenvernichter erst nach einer Ruhezeit von mindestens 60 Minuten. 3. Stellen Sie den Schiebeschalter auf die Position **REV**. Das Schneidwerk läuft rückwärts und schiebt das Papier, die Kreditkarte oder die CD zurück aus dem entsprechenden Einlass heraus. 4. Reduzieren Sie die Papier-, Kreditkarten- oder CD-Menge und schalten Sie wieder auf **AUTO**. 5. Detaillierte Informationen entnehmen Sie dem Kapitel „Papier-, CD- oder Kreditkartenstau“.
	Der Aktenvernichter wurde länger als die angegebene Nennbetriebszeit von 3 Minuten betätigt.	1. Stellen Sie den Schiebeschalter auf die Position **OFF**. 2. Benutzen Sie den Aktenvernichter erst nach einer Ruhezeit von mindestens 60 Minuten.

Fehler	Ursache	Lösung
Beim Zuführen von Papier startet der Aktenvernichter nicht.	Möglicherweise wurde das Papier schräg zugeführt. Daher wurde der Erkennungssensor nicht aktiviert.	Stecken Sie das Papier korrekt in den Einlass.
	Das Papier ist zu dünn, zu weich oder zu stark zerknittert, um den Erkennungssensor zuverlässig zu aktivieren.	1. Stellen Sie den Schiebeschalter auf die Position **REV** und ziehen Sie das Papier aus dem Einlass. 2. Falten Sie das Papier und führen Sie es erneut zu.
Der Aktenvernichter startet nicht.	Der Sicherheitsschalter ist aktiviert.	Stellen Sie sicher, dass der Schneidkopf korrekt auf dem Auffangbehälter positioniert ist bis ein Klickton ertönt.

Technische Daten

Modell:	LUS 144
Netzspannung:	220–240 V~, 50 Hz
Leistungsaufnahme:	300 W; 1,3 A
Schutzklasse:	II ⧈
Sicherheitsklasse:	P-4 (gemäß DIN 66399)
Gewicht:	ca. 5 kg
Abmessungen (B × T × H):	ca. 353 × 210 × 423 mm
Arbeitsbreite:	220 mm (DIN A4)
Schnitttyp:	Kreuzschnitt
Schnittgeschwindigkeit:	ca. 2 m/Min. für ein Blatt mit 80 g/m²
	ca. 1,5 m/Min. für zehn Blatt mit 80 g/m²
	ca. 1 m/Min. für eine Kreditkarte
	ca. 3,5 m/Min. für eine CD
Behältervolumen:	20 Liter (Papier/Kreditkarte)
	0,5 Liter (CD)
Max. Schnittkapazität pro Zyklus:	10 Blatt (80 g/m²), 1 Kreditkarte, 1 CD
Streifenabmessungen:	5 × 16 mm

Nennbetriebszeit:	3 Min.
Nennruhezeit:	60 Min.
Geräuschentwicklung:	ca. 70 dB
Betriebstemperatur:	10–25 °C
Automatische Start/Stopp-Funktion:	ja

Technische Änderungen vorbehalten.

Konformitätserklärung

Die EU-Konformitätserklärung kann über die auf der Garantiekarte angeführten Adresse angefordert werden.

Entsorgung

Verpackung entsorgen

Entsorgen Sie die Verpackung sortenrein. Geben Sie Pappe und Karton zum Altpapier, Folien in die Wertstoff-Sammlung.

Altgerät entsorgen

(Anwendbar in der Europäischen Union und anderen europäischen Staaten mit Systemen zur getrennten Sammlung von Wertstoffen.)

Altgeräte dürfen nicht in den Hausmüll!

Sollte der Aktenvernichter einmal nicht mehr benutzt werden können, so ist jeder Verbraucher **gesetzlich verpflichtet, Altgeräte getrennt vom Hausmüll**, z. B. bei einer Sammelstelle seiner Gemeinde / seines Stadtteils, abzugeben. Damit wird gewährleistet, dass Altgeräte fachgerecht verwertet und negative Auswirkungen auf die Umwelt vermieden werden. Deswegen sind Elektrogeräte mit dem hier abgebildeten Symbol gekennzeichnet.

GARANTIEKARTE

Aktenvernichter **LUS 144**

Bitte den Kaufbeleg und diese Garantiekarte ausgefüllt dem Gerät beilegen!



Kundendaten:

Name, Vorname:

Straße, Hausnr.:

PLZ, Ort: Land:

Telefonnr. mit Landesvorwahl:

E-Mail:

Fehlerbeschreibung:

Kaufdatum:

Unterschrift

Hinweis:

Bei Inanspruchnahme der Garantieleistung müssen dem defekten Gerät die Garantiekarte und der Kaufbeleg unbedingt beigelegt werden sowie nach Möglichkeit eine detaillierte Fehlerbeschreibung. Nachträglich eingesandte Garantiekarten können nicht anerkannt werden.

Kundenservice:

Service Hotline:	02327-4178610, Mo.–Fr. 8:00–13:00 Uhr
Serviceadresse:	monolith Global GmbH, Gewerbestr. 11, 44866 Bochum, Deutschland
E-Mail:	support@monolith-global.com
	www.monolith-global.com

Contents

Package contents **29**
Components 31
Assembly **32**
Use **33**
General information **34**
Reading and storing the user manual. 34
Proper use 34
Explanation of symbols 34
Safety **36**
Explanation of symbols and notes 36
General safety instructions 37
First use **41**
Checking the paper shredder and package contents 41
Assembling the paper shredder 41
Shredding **42**
Paper 43
CDs 44
Credit cards 44
Emptying the waste bins **44**
Paper, CD or credit card jam **45**
When not in use **45**
Cleaning **46**
Storage **47**
Troubleshooting **47**
Technical data **49**
Declaration of conformity **50**
Disposal **50**
Disposing of the packaging 50
Disposing of the old appliances 50
Warranty card **51**

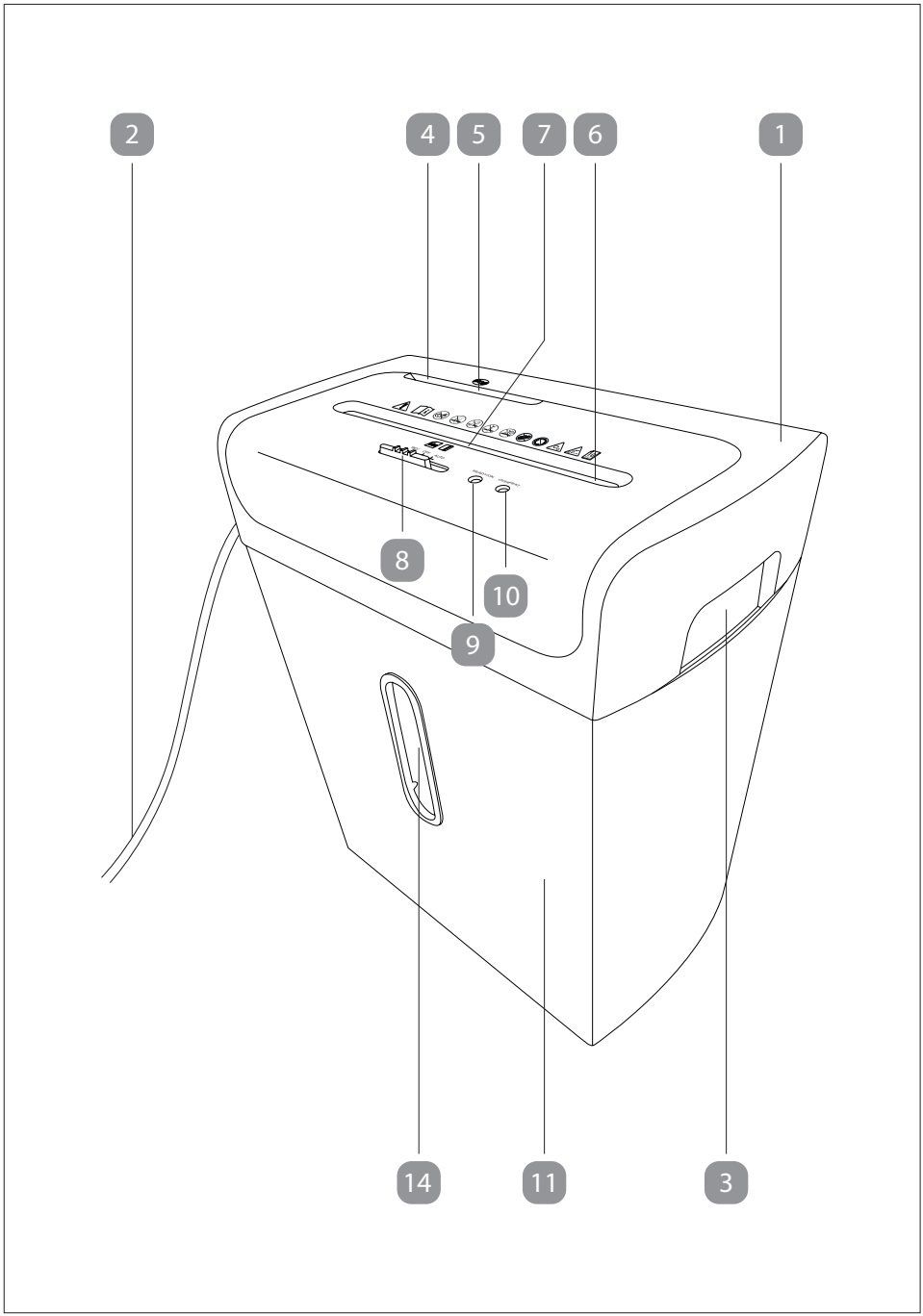
2
4
5
7
6
1
8
10
9
14
11
3

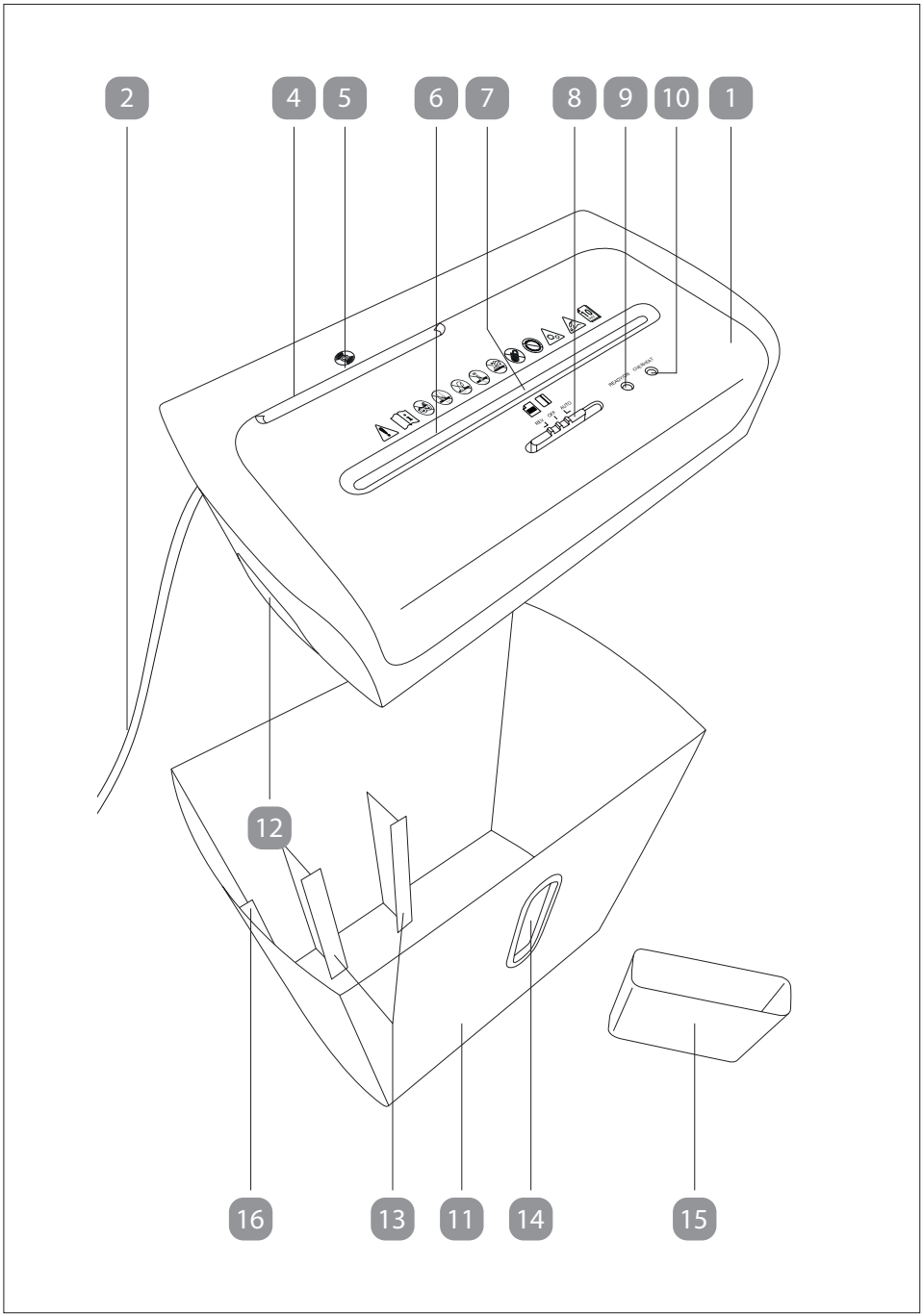
2
4
5
6
7
8
9
10
1
12
16
13
11
14
15

Components

1. Cutting unit
2. Power cord with power plug
3. Carrying handles for cutting unit, 2×
4. CD feed slot
5. CD detection sensor (built-in)
6. Paper/credit card feed slot
7. Paper/credit card detection sensor (built-in)
8. Slide switch (**REV**/**OFF**/**AUTO**)
9. **READY/ON**-LED
10. **OVERHEAT**-LED
11. Paper/credit card waste bin
12. Safety switch (built-in)
13. Guide rails for CD waste bin, 2×
14. Viewing window
15. CD waste bin
16. Bridge for Safety Switch

A

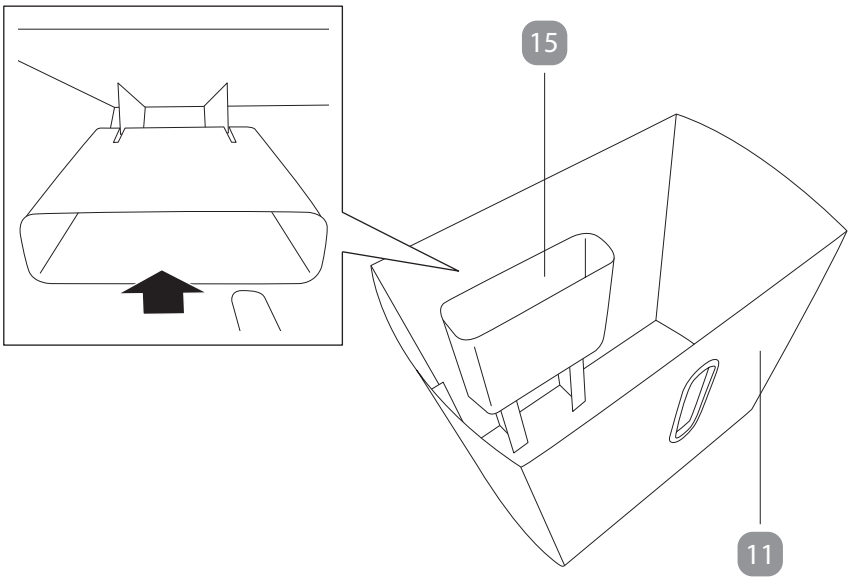

B

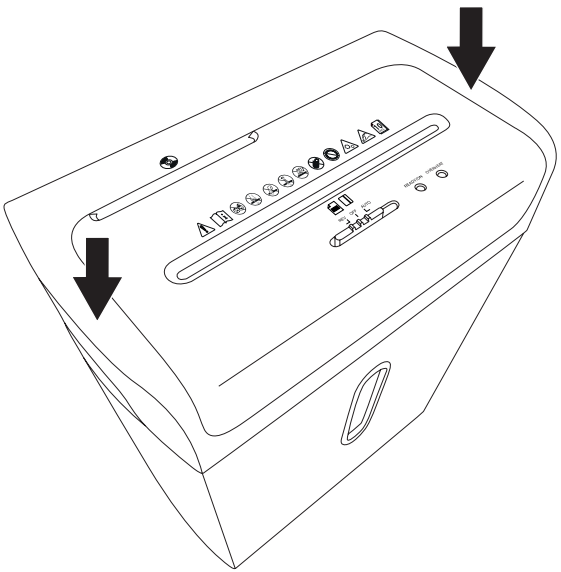

C

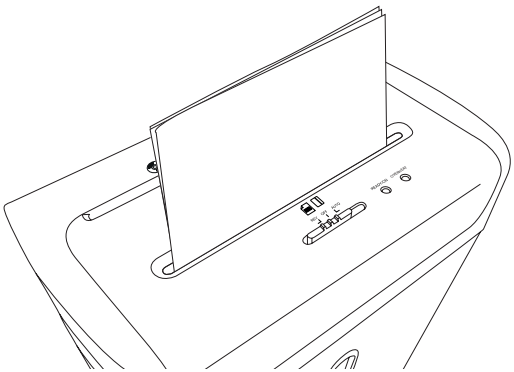

D

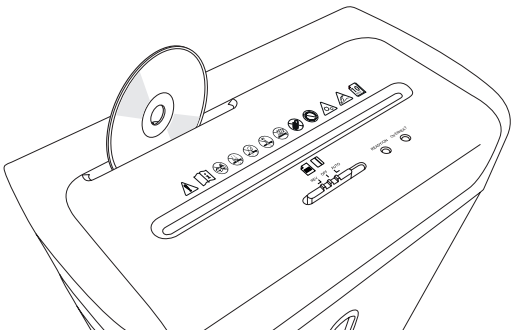

E

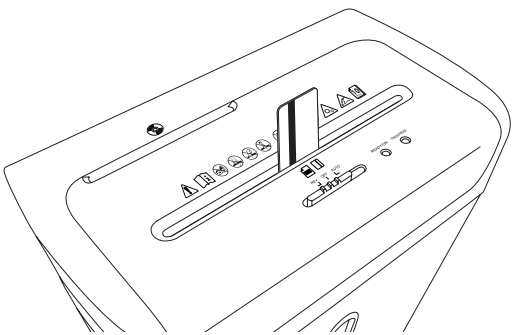

General information

Reading and storing the user manual



This user manual accompanies this cross cut paper shredder (hereafter referred to as "paper shredder") and contains important information on setup and handling.

Before using the paper shredder, read the user manual carefully. This particularly applies to the safety instructions. Failure to do so may result in personal injury or damage to the paper shredder.

Store the user manual for further use. Make sure to include this user manual when passing the paper shredder on to third parties.

The user manual is based on the standards and rules in force in the European Union. When abroad, you must also observe country-specific guidelines and laws.

You can request a PDF copy of the operating instructions from customer services.

Proper use

The paper shredder is exclusively designed for shredding paper, CDs and credit cards. It is only intended for private use and not suitable for commercial purposes.

Only use the paper shredder as described in this user manual. Any other use is considered improper and may result in damage to property or personal injury. The paper shredder is not a children's toy.

The manufacturer or vendor cannot be held liable for damages incurred through improper or incorrect use.

Explanation of symbols

The following symbols are used on the product, in the user manual or on the packaging.



Declaration of conformity (see chapter "Declaration of conformity"): Products labelled with this symbol meet all applicable provisions of the European Economic Area.



The symbol indicates that the product is of CLASS II (double insulated) construction. It does not require a safety connection to electrical earth (ground).



Only use the paper shredder in indoor areas.



Important safety information.



Read the instruction manual carefully before using the paper shredder for the first time and keep it for later reference.



Keep children away from the paper shredder.
Do not allow children to use the paper shredder!



Never insert your fingers into the feed slot.



Keep long hair, loose clothing, jewellery, etc. away from the feed slot.



Do not spray oil or other lubricants into the feed slot.
Do not use any spray cans/aerosols in the vicinity of the device!



Do not insert any paper clips or staples in the feed slot!



This symbol indicates a risk of injury from moving parts.
Do not touch any moving parts, such as the cutting blade, during operation.



Sharp edges, do not touch.



Do not feed more than 10 sheets of paper simultaneously into the feed slot.



Feed slot for CDs/DVDs/Blu-rays. Only insert one CD/DVD/Blu-ray into the feed slot at a time.



Feed slot for paper.



Feed slot for credit cards. Only insert one credit card into the feed slot at a time.

REV

Slide switch 8 to **REV**: The **READY/ON** LED 9 comes on green. The cutting blades of the paper shredder run in reverse direction. The paper, credit card or CD are discharged backwards through the respective feed slot.

OFF Slide switch 8 to **OFF**: The **READY/ON** LED 9 goes out. The cutting blades stop and the paper shredder switches off.

AUTO Slide switch 8 to **AUTO**: The **READY/ON** LED 9 comes on green. The paper shredder is switched on and ready for operation.

Safety

Explanation of symbols and notes

The following symbols and signal words are used in this user manual.



This signal symbol / word designates a hazard with moderate risk, which may result in death or severe injury if not avoided.



This signal symbol / word designates a hazard with low risk, which may result in minor or moderate injury if not avoided.

NOTICE!

This signal word warns of possible damage to property.



This symbol provides useful additional information on assembly or operation.

General safety instructions



Risk of electric shock!

A faulty electrical installation, excessive line voltage or incorrect operation may result in an electric shock.

– Only connect the paper shredder in indoor areas and only to a properly installed 220–240 V~ socket.
– Only connect the paper shredder to an easily accessible outlet near the equipment so that you can quickly disconnect it from the grid in case of a failure.
– Do not operate the paper shredder if it exhibits visible damages or if the power cord or plug is defective.
– If the power cord of the paper shredder is damaged, the manufacturer, its customer service team or a person with similar qualifications must replace it.
– Do not open the housing; instead, have a qualified professional perform repairs. Contact a qualified workshop for this. Liability and warranty claims are waived in the event of repairs performed by the user, improper connection or incorrect operation.
– Only parts that comply with the original device data may be used for repairs. This device contains electrical and mechanical parts which are essential for providing protection against sources of danger.
– The paper shredder must not be operated with an external timer or separate remote control system.
– Do not immerse the paper shredder or power cord in water or other liquids.
– Never touch the power plug with wet or damp hands.
– Do not use the paper shredder if you are standing on a wet floor, or if your hands or the paper shredder are/is wet.

– Do not pull the power plug out of the outlet by the cord; instead, always pull it out by the plug itself.
– Never move, pull, or carry the paper shredder by its power cord.
– Keep the paper shredder and power cord away from open flames and hot surfaces.
– Lay the power cord so that it does not pose a tripping hazard.
– Do not kink the power cord and do not lay it over sharp edges.
– Do not bend the power cable and do not wrap it around the paper shredder, as this may lead to a broken cable.
– Only use the paper shredder indoors. Do not use the paper shredder in damp rooms.
– Never store the paper shredder such that there is a risk of it falling into a tub or sink.
– Never reach to retrieve an electrical device if it has fallen into water. In such a case, immediately disconnect the power plug.
– Never insert any objects but paper, CDs or credit cards in the paper shredder.
– Always switch the paper shredder off and pull the power plug out of the outlet when you are not using the paper shredder, before you clean the paper shredder, if a fault occurs, in the event of a storm.



Danger for children and persons with impaired physical, sensory or mental capacities (e.g. partially disabled persons, older persons with reduced physical and/or mental capacities) or lack of experience and knowledge (e.g. older children).

– If they are supervised or have been instructed in how to safely use the paper shredder and have understood the risks associated with operating it, this paper shredder may be used

by persons with impaired physical, sensory or mental capacities or those lacking experience and knowledge. Cleaning and user maintenance must not be performed by unsupervised children.

– Make sure children do not play with the paper shredder. It is not a children's toy.
– Do not allow children to use the paper shredder. Keep children away from the paper shredder and power cord.
– Do not leave the paper shredder unattended while in operation.
– Make sure that children do not play with the plastic wrapping. They may get caught in it when playing and suffocate.
– Keep the paper shredder away from pets.
– Clearly advise other users of the risks.



Risk of injury!

Handling the paper shredder improperly may result in injury.

– Do not reach into the feed slots with your hands.
– Keep long hair away from the feed slots.
– Keep ties, scarves, loose clothing, and long necklaces or bracelets well away from the feed slots.
– Keep the feed slots away from aerosols.
– Only hold the CD by the outer edge when inserting into the feed slot. Make sure that your finger is not in the CD hole. This can cause injury when the CD is drawn in.
– Set up the paper shredder in the vicinity of a properly installed outlet. The outlet must be freely accessible.
– Remove regularly any shredded paper, credit card and CD residue from the underside of the cutting unit using a suitable tool (e.g. a brush).

– Always switch the paper shredder off and unplug the power plug before emptying the waste bins.
– While emptying the waste bins, sharp and pointed parts of the cutting unit become touchable. Operate carefully.
– Only use the paper shredder when it is fully and correctly assembled.



Risk of damage!

Improper handling of the paper shredder may result in damage to the paper shredder.

– Do not operate the paper shredder for longer than 3 minutes without interruption. Allow it to cool down to room temperature first before restarting operation.
– Do not drop paper clips or staples into the feed slots.
– Both cutting units will rotate when one is activated by the respective detection sensor. Make sure that there are no objects close to the feed slot which is not in use.
– Do not compress the shredded paper in the waste bin with your hands or feet. The pressure could damage the waste bin.
– Only insert paper or credit cards, but not other items into the paper/credit card feed slot.
– Only insert CDs, but not other items into the CD feed slot.
– Do not insert more than one CD or more than one credit card into the feed slot at the same time. The cutting unit could be irreparably damaged.
– Empty the waste bins at regular intervals. If it overfills there is danger that shredded paper, credit cards and CDs residue will be drawn up from underneath into the respective shredding system.

First use

Checking the paper shredder and package contents

NOTICE!

Risk of damage!

If you are not cautious when opening the packaging with a sharp knife or other pointed objects, you may easily damage the paper shredder.

– Be very careful when opening the packaging.

1. Take the paper shredder out of the packaging.
2. Check whether the paper shredder or individual parts exhibit damages. If this is the case, do not use the paper shredder. Contact the manufacturer using the service address specified on the warranty card.
3. Check to make sure that the delivery is complete.

Assembling the paper shredder

CAUTION!

Risk of injury!

Handling the paper shredder improperly may result in injury.

– Do not connect the paper shredder to an outlet during assembly.

– The cutting unit of the paper shredder contains sharp edges. Be very careful when assembling the paper shredder.

1. Place the paper/credit card waste bin 11 in front of you. The transparent viewing window 14 is facing you (see **fig. A**).
2. Subsequently insert the CD waste bin 15 in the paper/credit card waste bin. Slide the CD waste bin onto the guide rails 13 inside the waste bin (see **fig. A**).
3. Put the cutting unit 1 on the paper/credit card waste bin (see **fig. B**). Use the carrying handles 3 on both sides to lift the cutting unit. A **loud click sound** is heard, when the cutting unit is positioned correctly on the paper/credit card

waste bin. The sound indicates that the safety switch 12 has been deactivated for normal operation.

4. The paper shredder is successfully assembled and ready for use.

Shredding

WARNING!

Risk of injury!

Handling the paper shredder improperly may result in injury.

– Hold the paper by both sides when inserting into the feed slot. Make sure that your fingers do not get too close to the feed slot.
– Only hold the CD by the outer edge when inserting into the feed slot. Make sure that your finger is not in the CD hole. This can cause injury when the CD is drawn in.
– Hold the credit card by its narrow side when inserting into the feed slot. Make sure that your fingers do not get too close to the feed slot.

1. Make sure that the paper shredder is switched off (slide switch 8 at the **OFF** position) before plugging it into a socket.
2. Connect the power plug with the power cord 2 to a socket.
3. Set the slide switch to the **AUTO** position. The **READY/ON** LED 9 comes on green and the paper shredder switches on.

NOTICE!

Risk of damage!

Improper handling of the paper shredder may result in damage to the paper shredder.

– Do not operate the paper shredder for longer than 3 minutes without interruption. Allow it to cool down to room temperature first before restarting operation.

– Do not feed damp paper into the feed slot. It could wrap around the cutting unit and cause a blockage.
– Do not feed paper with paper clips. This could damage the cutting unit.
– Do not feed more than 10 sheets of paper simultaneously into the feed slot. This could damage the cutting unit.

- The paper shredder is equipped with a safety switch 12, which stops the operation of the paper shredder when it is activated. The safety switch is activated when the cutting unit 1 is not fully inserted into the paper/credit card waste bin 11 You will hear a click sound when the safety switch is activated or deactivated.
- The paper shredder is equipped with a paper/credit card detection sensor 7 and a CD detection sensor 5. The paper shredder switches on automatically only when you insert paper or credit cards at the centre of the paper/credit card feed slot 6. The same applies when you insert the CD at the centre of the CD feed slot 4.
- The paper, credit card or CD is drawn in automatically after activating the respective detection sensor. If you feed in paper that is too thin (e.g. airmail, carbon copy or tracing paper), the paper/credit card detection sensor may not be activated. This is normal and not a defect. In this case, do not feed in single sheets, but multiple sheets. Also note that excessively thin paper is difficult to feed and can thus more easily jam in the cutting unit.
- The paper shredder will automatically switch off in case of overload to prevent damage to the motor. Disconnect the paper shredder from the power supply and let it cool down to room temperature before putting it back to use.

Paper

1. Feed the paper to be shredded centrally into the paper/credit card feed slot 6 (see **fig. C**).
2. The paper shredder automatically switches on and draws in the paper. Approx. 1–2 seconds after processing the paper, the paper shredder will automatically stop.

CDs

1. Push the CD to be shredded centrally into the CD feed slot 4 (see **fig. D**).
2. The paper shredder switches on automatically and draws in the CD. Approx. 1–2 seconds after processing the CD, the paper shredder will automatically stop.

Credit cards

1. Hold the credit card upright.
2. Slide the credit card centrally into the paper/credit card feed slot 6 (see **fig. E**).
3. The paper shredder switches on automatically and draws in the credit card. Approx. 1–2 seconds after processing the credit card, the paper shredder will automatically stop.

Emptying the waste bins

WARNING!

Risk of injury!

Handling the paper shredder improperly may result in injury.

– Do not touch the cutting unit with your fingers.

For proper waste disposal, shred credit cards only when there is no processed paper, and shred paper only when there are no processed credit cards in the paper/credit card waste bin.

Empty the waste bins regularly to avoid paper, credit card, or CD residues being drawn into the cutting unit from underneath.

1. Switch off the paper shredder (slide switch 8 at the **OFF** position). The **READY/ON** LED 9 goes out. Unplug the power cord 2 from the outlet.
2. Put the cutting unit 1 from the paper/credit card waste bin 11.
3. Remove the CD waste bin 15 from the paper/credit card waste bin.
4. Empty the paper/credit card and CD waste bins separately.
5. Replace the CD waste bin 15 in the paper/credit card waste bin. Afterwards place the cutting unit on the waste bin 11 (see **fig. B**). Use the carrying handles 3 on both sides to lift the cutting unit 1. A **loud click sound** is heard, when the cutting unit is positioned correctly on the paper/credit card waste bin. The sound indicates that the safety switch 12 has been deactivated for normal operation.

Paper, CD or credit card jam



Risk of injury!

Handling the paper shredder improperly may result in injury.

– Never use objects of any kind to clear jammed CDs, credit cards or paper. Do not insert objects such as knives, scissors etc. into the feed slots.

If there is a paper, CD or credit card jam, the **OVERHEAT** LED 10 turns red. The shredders motor has overheated because of the excessive load, e.g. by inserting more than 10 sheets or more than one credit card/CD at a time.

To clear a jam:

1. Set the slide switch 8 to the **OFF** position.
2. Allow the paper shredder to cool down completely. Only use the paper shredder again after waiting for at least 60 minutes.
3. Move the slide switch to the **REV** position. If the **OVERHEAT** LED continues to be red, the paper shredder has not cooled down sufficiently. The shredder is only ready for use again when the **READY/ON** LED 9 turns green. The cutting blades of the paper shredder then run in the reverse direction.
4. The paper, credit card or CD are discharged backwards through the respective feed slot.
5. Then move the slide switch to the **AUTO** position. The paper shredder is ready for use again.

When not in use

If you will not be using the paper shredder for an extended period of time, proceed as follows:

1. Set the slide switch 8 to the **OFF** position. The **READY/ON** LED 9 goes out.
2. Unplug the power cord 2 from the outlet.

Cleaning

WARNING!

Risk of electric shock!

Incorrect operation may result in an electric shock.

– Always switch off the paper shredder and unplug the power cord before cleaning.
– Make sure that no water or other fluids penetrate the housing.
– Never immerse the paper shredder and power cord in water or other fluids.

CAUTION!

Risk of injury!

Handling the paper shredder improperly may result in injury.

– The paper shredder will get warm during operation. Allow the paper shredder to cool down to room temperature completely before cleaning.
– Do not touch the cutting unit with your fingers.

NOTICE!

Risk of damage!

Improper handling of the paper shredder may result in damage to the paper shredder.

– Do not use any aggressive cleaners, brushes with metal or nylon bristles, sharp or metallic cleaning utensils such as knives, hard scrapers and the like. They could damage the surfaces of the paper shredder.

1. Set the slide switch 8 to the **OFF** position. The **READY/ON** LED 9 goes out. Unplug the power cord 2 from the outlet.
2. To clean the exterior of the paper shredder use a dry or slightly moist cloth and then thoroughly dry all parts.
3. For trouble-free operation, regularly and carefully remove any remaining scraps of paper, credit card, or CD residues from the bottom of the cutting unit 1. Use a suitable tool (e.g. brush) for this purpose. Do not touch the cutting unit with your fingers.

Storage

NOTICE!

Risk of damage!

Improper storing of the paper shredder may result in damage to the paper shredder.

– Never store the paper shredder next to a heat source.
– Do not fold or crush the power cable.

– Clean the paper shredder (see chapter "Cleaning").
– Only store the paper shredder if it is dry.
– Always store the paper shredder in a clean, dry area that is protected from direct sunlight and is not accessible for children.
– Use the original packaging for storage.

Troubleshooting



WARNING!

Risk of electric shock!

Repairing the paper shredder yourself or using unsuitable parts for repair may increase the risk of electric shock.

– Do not open the housing of the paper shredder; instead, have qualified professionals perform any repairs. Contact a qualified

workshop for this. Liability and warranty claims are waived in the event of repairs performed by the user or incorrect operation.

Some problems may be caused by minor faults that you can fix yourself. To do so, follow the instructions in the following table. If it is still not possible to resolve the problem, contact customer service. Do not repair the paper shredder yourself.

Problem	Cause	Solution
The **OVERHEAT** LED turns red. The paper shredder switches off during operation.	Too much paper or more than one credit card/CD was inserted into the paper shredder at the same time. The paper shredder has been overloaded and has overheated as a result.	1. Move the slide switch to the **OFF** position. 2. Only use the paper shredder again after waiting for at least 60 minutes. 3. Move the slide switch to the **REV** position. The cutting blades run in the reverse direction and push the paper, credit card or CD back out the corresponding slot. 4. Reduce the amount of paper, credit cards or CDs and switch to **AUTO** again. 5. For detailed information, see "Paper, CD or credit card jam".
	The paper shredder has been used for more than the specified nominal operating time of 3 minutes.	1. Move the slide switch to the **OFF** position. 2. Only use the paper shredder again after waiting for at least 60 minutes.
The paper shredder does not start when feeding in paper.	The paper may have been inserted at an oblique angle; the detection sensor is thus not activated.	Correctly insert the paper into the feed slot.

Problem	Cause	Solution
The paper shredder does not start when feeding in paper.	The paper is too thin, too soft or too creased to reliably activate the detection sensor.	1. Set the slide switch to **REV** position and pull the paper out of the feed slot. 2. Fold the paper and feed it again.
The paper shredder does not start.	The safety switch is activated.	Make sure the cutting unit is positioned correctly on the paper/credit card waste bin until a click sound is heard.

Technical data

Model:	LUS 144
Input voltage:	220–240 V~; 50 Hz
Power consumption:	300 W; 1.3 A
Protection class:	II ⧈
Safety class:	P-4 (according to DIN 66399)
Weight:	approx. 5 kg
Dimensions (W × D × H):	approx. 353 × 210 × 423 mm
Working width:	220 mm (A4)
Cutting method:	cross cut
Cutting speed:	approx. 2 m/min. for one 80 g/m² sheet approx. 1.5 m/min. for ten 80 g/m² sheets approx.1 m/min. for one credit card approx. 3.5 m/min. for one CD
Bin volume:	20 litres (paper/credit card) 0.5 litres (CD)
Max. cutting capacity per cycle:	10 sheets (80 g/m²), 1 credit card, 1 CD
Strip dimensions:	5 × 16 mm
Continuous operation time:	3 min.
Idle time:	60 min.
Noise level:	approx. 70 dB
Operation temperature:	10–25 °C
Automatic start/stop function:	yes

Technical changes reserved.

Declaration of conformity

You can request a copy of the EU declaration of conformity from the address stated on the warranty card.

Disposal

Disposing of the packaging

Sort the packaging before you dispose of it. Dispose of paperboard and cardboard with the recycled paper service and wrappings with the appropriate collection service.

Disposing of the old appliances

(Applicable in the European Union and other European countries with separate collection systems of recyclable materials.)

Old appliances may not be disposed of in the household waste!

Should the paper shredder no longer be capable of being used at some point in time, **dispose of it in accordance with the regulations in force in your city or county.** This ensures that old appliances are recycled in a professional manner and also rules out negative consequences for the environment. For this reason, electrical equipment is marked with the symbol shown here.

WARRANTY CARD

Cross cut paper shredder **LUS 144**

Please complete this warranty card and enclose it with the machine, together with your proof of purchase.



Customer data:

Surname, first name:

Street, number:

Postcode, town: Country:

Telephone number with international dialling code:

E-mail:

Description of fault:

Date of purchase:

Date/signature:

Note:

When claiming on the warranty, the warranty card and the proof of purchase must be included with the machine as well as a detailed description of the fault wherever possible. Warranty cards sent separately afterwards will not be accepted.

Customer Service:

service hotline:	02327-4178610, mon–fri 8:00–13:00 h
service address:	monolith Global GmbH, Gewerbestr. 11, 44866 Bochum, Germany
e-mail:	support@monolith-global.com
	www.monolith-global.com



Monolith Global GmbH
Gewerbestraße 11
44866 Bochum, Germany

Importer for Bulgaria
"Office Consumables" OOD
Plovdiv, 6-A Kuklensko Shosse Blvd
www.okoffice.bg